UMK431 (VF9A2 M4A,extVF9A2 M4A,VF9A2 B1A,extVF9A2 B1A,VF9A2 F1A,extVF9A2 F1A,VF9A2 K1A,extVF9A2 K1A,VF9A2 M1A,extVF9A2 M1A)

E-2 CARTER MOTEUR

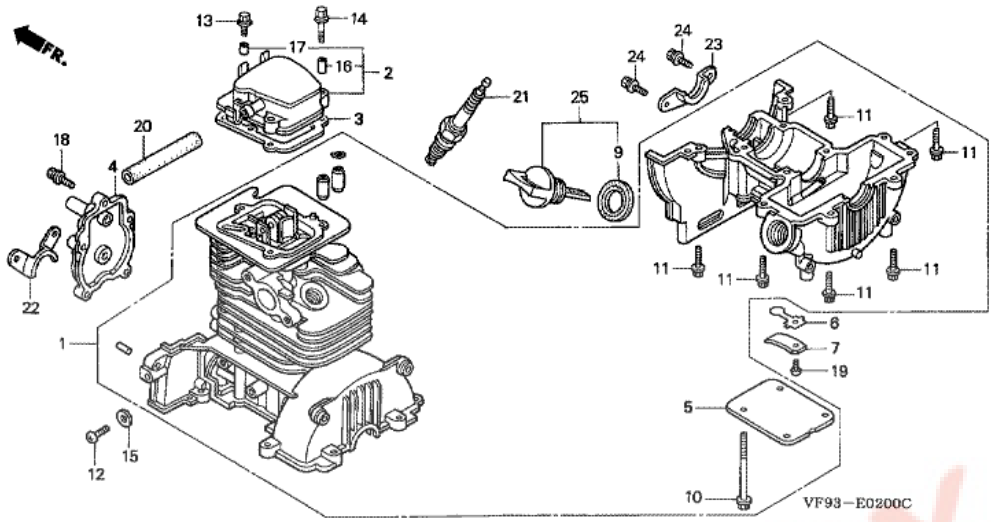

T.D.R	Description du TDR
aucun enregistrement trouvé	

n°de référence	référence	Description	Qte unitaire	Types
1	11010ZM5000	JEU DE CARTER MOTEUR	001	L3S, LNC, LNU, LT3D, L3D
1	11010ZM5020	JEU DE CARTER MOTEUR	001	L3S, LNC, LNU, LT3D, L3D
1	11010ZM5030	JEU DE CARTER MOTEUR	001	L3S, LNC, LNU, LT3D, L3D
2	12310ZM3003	COUVERCLE COMP. CULASSE	001	L3S, LNC, LNU, LT3D, L3D
2	12310ZM3010	COUVERCLE COMP. CULASSE	001	L3S, LNC, LNU, LT3D, L3D
3	12312ZM3020	JOINT DE COUVERCLE DE CULASSE	001	L3S, LNC, LNU, LT3D, L3D
4	14121ZM5000	COUVERCLE D'ARBRE A CAMES	001	L3S, LNC, LNU, LT3D, L3D
4	14121ZM5010	COUVERCLE D'ARBRE A CAMES	001	L3S, LNC, LNU, LT3D, L3D
5	15511ZM3000	CACHE, SOUPAPE DE SORTIE D'HUILE	001	L3S, LNC, LNU, LT3D, L3D
6	15571ZM3003	SOUPAPE, SORTIE D'HUILE	001	L3S, LNC, LNU, LT3D, L3D
7	15572ZM3000	PLAQUE DE BUTEE	001	L3S, LNC, LNU, LT3D, L3D
9	15625ZE1003	JOINT DE CHAPEAU DE FILTRE A HUILE	001	L3S, LNC, LNU, LT3D, L3D
10	90003ZM3000	BOULON DE BRIDE, 5X55	004	L3S, LNC, LNU, LT3D, L3D
11	90005ZM3000	BOULON DE BRIDE, 5X18	006	L3S, LNC, LNU, LT3D, L3D
12	90011ZM3000	VIS A TETE CYLINDRIQUE, 6X8	001	L3S, LNC, LNU, LT3D, L3D
13	90002ZM3000	BOULON DE BRIDE, 5X14	001	L3S, LNC, LNU, LT3D, L3D
14	90001ZM3000	BOULON DE BRIDE, 5X22	002	L3S, LNC, LNU, LT3D, L3D
15	90481GW3000	RONDELLE ETANCHEITE, 6.5MM	001	L3S, LNC, LNU, LT3D, L3D
16	91501ZM3010	COLLIER DE COUVERCLE DE CULASSE	002	L3S, LNC, LNU, LT3D, L3D
17	91506ZM3000	BAGUE A, CACHE-CULBUTEURS	001	L3S, LNC, LNU, LT3D, L3D
18	934010401600	RONDELLE A BOULON, 4X16	005	L3S, LNC, LNU, LT3D, L3D
19	93500030050A	VIS A TETE CYLINDRIQUE, 3X5	001	L3S, LNC, LNU, LT3D, L3D
20	950057006830	TUBE, 7X68(95005-70001-30M)	001	L3S, LNC, LNU, LT3D, L3D
21	9805655750	BOUGIE D'ALLUMAGE (U16FS-UB)	001	L3S, LT3D, L3D
21	9805655757	BOUGIE D'ALLUMAGE (U16FSR-UB)	001	L3S, LNC, LNU, LT3D, L3D

21	9805655770	BOUGIE D'ALLUMAGE (C5HSB)	001	L3S, LT3D, L3D
21	9805655777	BOUGIE D'ALLUMAGE (CR5HSB)	001	L3S, LNC, LNU, LT3D, L3D
22	11113ZM3000	PROTECTION A CONTRE L'HERBE	001	L3S, LNC, LNU, LT3D, L3D
23	11114ZM3000	PROTECTION B CONTRE L'HERBE	001	L3S, LNC, LNU, LT3D, L3D
24	934010401000	RONDELLE A BOULON, 4X10	002	L3S, LNC, LNU, LT3D, L3D
25	15600ZM3003	ENS. BOUCHON DE REMPLISSAGE HUILE	001	L3S, LNC, LNU, LT3D, L3D

Pièces Box.fr

UMK431 (VF9A2 M4A,extVF9A2 M4A,VF9A2 B1A,extVF9A2 B1A,VF9A2 F1A,extVF9A2 F1A,VF9A2 K1A,extVF9A2 K1A,VF9A2 M1A,extVF9A2 M1A)

E-7 PISTON/VILEBREQUIN

T.D.R	Description du TDR
aucun enregistrement trouvé	

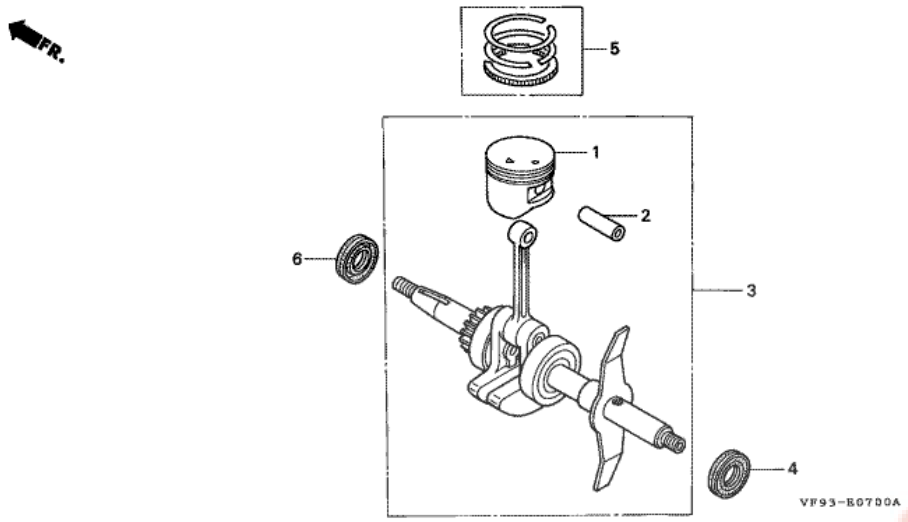

n°de référence	référence	Description	Qte unitaire	Types
1	13101ZM5020	PISTON	001	L3S, LNC, LNU, LT3D, L3D
1	13101ZM5030	PISTON	001	L3S, LNC, LNU, LT3D, L3D
2	13111ZM5000	AXE, PISTON	001	L3S, LNC, LNU, LT3D, L3D
3	13310ZM5010	VILEBREQUIN COMP.	001	L3S, LNC, LNU, LT3D, L3D
3	13310ZM5030	VILEBREQUIN COMP.	001	L3S, LNC, LNU, LT3D, L3D
3	13310ZM5040	VILEBREQUIN COMP.	001	L3S, LNC, LNU, LT3D, L3D
4	91213ZM3003	JOINT D'ETANCHEITE D'HUILE, 12X25X6	001	L3S, LNC, LNU, LT3D, L3D
5	13010ZM5000	JEU DE BAGUE DE PISTON	001	L3S, LNC, LNU, LT3D, L3D
6	91214ZM3003	JOINT D'ETANCHEITE D'HUILE, 15X25X6	001	L3S, LNC, LNU, LT3D, L3D

Pieces Box.fr

UMK431 (VF9A2 M4A,extVF9A2 M4A,VF9A2 B1A,extVF9A2 B1A,VF9A2 F1A,extVF9A2 F1A,VF9A2 K1A,extVF9A2 K1A,VF9A2 M1A,extVF9A2 M1A)

E-9 ARBRE A CAMES

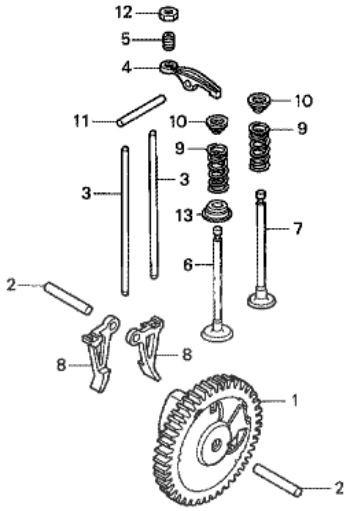

T.D.R	Description du TDR
aucun enregistrement trouvé	

n°de référence	référence	Description	Qte unitaire	Types
1	14100ZM3010	ENS. ARBRE A CAMES	001	L3S, LNC, LNU, LT3D, L3D
2	14126ZM3000	ROULEAU (5X23.8)	002	L3S, LNC, LNU, LT3D, L3D
3	14410ZM3000	TIGE D'ENTRAINEMENT	002	L3S, LNC, LNU, LT3D, L3D
4	14431ZM3000	CULBUTEUR	002	L3S, LNC, LNU, LT3D, L3D
5	14451ZM3000	PIVOT DE CULBUTEUR	002	L3S, LNC, LNU, LT3D, L3D
6	14711ZM5000	SOUPAPE D'ADMISSION	001	L3S, LNC, LNU, LT3D, L3D
7	14721ZM3000	SOUPAPE ECHAPPEMENT	001	L3S, LNC, LNU, LT3D, L3D
8	14731ZM3003	POUSSOIR DE SOUPAPE	002	L3S, LNC, LNU, LT3D, L3D
9	14751ZM3000	RESSORT DE SOUPAPE	002	L3S, LNC, LNU, LT3D, L3D
10	14771ZM3010	ROCHET, RESSORT SOUPAPE	002	L3S, LNC, LNU, LT3D, L3D
11	41313PL3000	ROULEAU, 4X28	001	L3S, LNC, LNU, LT3D, L3D
12	90206ZM3000	ECROU DE REGLAGE DE SOUPAPE	002	L3S, LNC, LNU, LT3D, L3D

Pièces Box.fr

UMK431 (VF9A2 M4A,extVF9A2 M4A,VF9A2 B1A,extVF9A2 B1A,VF9A2 F1A,extVF9A2 F1A,VF9A2 K1A,extVF9A2 K1A,VF9A2 M1A,extVF9A2 M1A)

E-11 DEMARREUR A ENROULEUR

T.D.R	Description du TDR
aucun enregistrement trouvé	

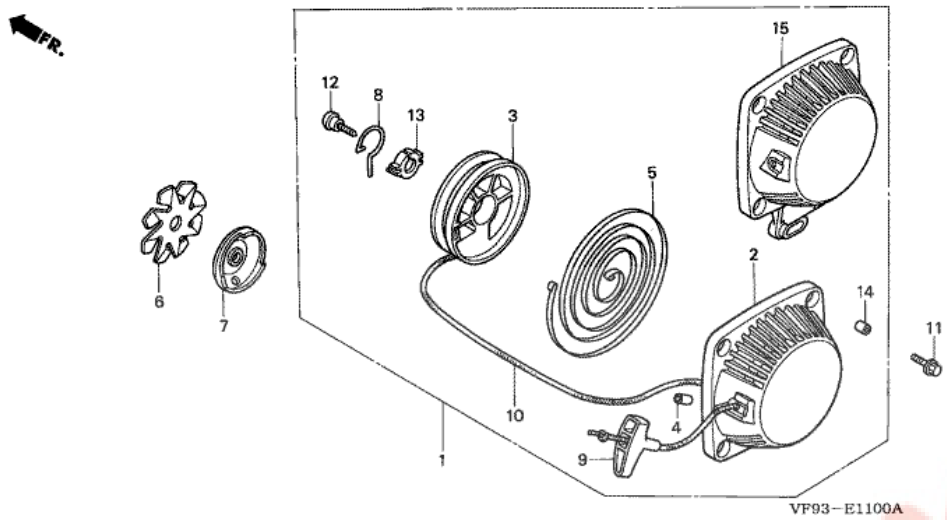

n°de référence	référence	Description	Qte unitaire	Types
1	28400ZM3003ZA	ENS. LANCEUR *NH1 *	001	L3S, LNC, LNU, LT3D, L3D
2	28414ZM3003	BOITIER DE LANCEUR A REENROULEMENT	001	L3S, LNC, LNU, LT3D, L3D
3	28421ZM3003	BOBINE DE LANCEUR	001	L3S, LNC, LNU, LT3D, L3D
4	28433ZM3003	GUIDE DE CORDON	001	L3S, LNC, LNU, LT3D, L3D
5	28442ZM3003	RESSORT DE LANCEUR	001	L3S, LNC, LNU, LT3D, L3D
6	28447ZM3000	VENTILATEUR, ROCHET	001	L3S, LNC, LNU, LT3D, L3D
7	28451ZM3003	POULIE DE LANCEUR	001	L3S, LNC, LNU, LT3D, L3D
8	28459ZM3003	BRAS DE TOUR	001	L3S, LNC, LNU, LT3D, L3D
9	28461ZM3003	BOUTON DE LANCEUR	001	L3S, LNC, LNU, LT3D, L3D
10	28462ZM3003	CORDON DE LANCEUR	001	L3S, LNC, LNU, LT3D, L3D
11	90005ZM3000	BOULON DE BRIDE, 5X18	004	L3S, LNC, LNU, LT3D, L3D
12	90012ZM3003	VIS DE FIXATION	001	L3S, LNC, LNU, LT3D, L3D
13	91504ZM3003	COLLIER	001	L3S, LNC, LNU, LT3D, L3D
14	91505ZM3003	COLLIER	002	L3S, LNC, LNU, LT3D, L3D

Pièces BOX.fr

UMK431 (VF9A2 M4A,extVF9A2 M4A,VF9A2 B1A,extVF9A2 B1A,VF9A2 F1A,extVF9A2 F1A,VF9A2 K1A,extVF9A2 K1A,VF9A2 M1A,extVF9A2 M1A)

E-12 GAINE DE VENTILATEUR

T.D.R	Description du TDR
aucun enregistrement trouvé	

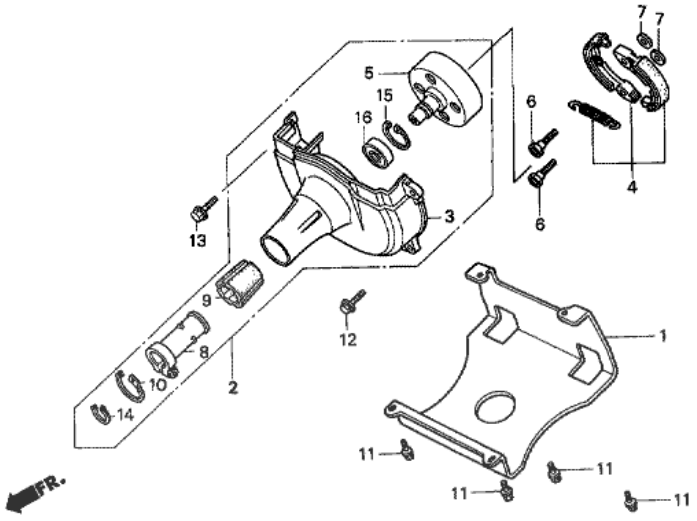

n°de référence	référence	Description	Qte unitaire	Types
1	17557VF9A00	PROTECTION, RESERVOIR	001	L3S, LNC, LNU, LT3D, L3D
2	19600VF9700ZB	COUVERCLE ENS. DE VENTILATEUR *NH35M *	001	L3S, LNC, LNU, LT3D, L3D
2	19600VF9B00ZA	COUVERCLE ENS. DE VENTILATEUR *NH35M *	001	L3S, LT3D, L3D
3	19611VF9700ZB	COUVERCLE DE VENTILATEUR *NH35M *	001	L3S, LNC, LNU, LT3D, L3D
4	22000ZM5003	ENS. EMBRAYAGE	001	L3S, LNC, LNU, LT3D, L3D
5	22100VF9700	VOLANT COMP. EMBRAYAGE	001	L3S, LNC, LNU, LT3D, L3D
5	22100VF9B00	VOLANT COMP. EMBRAYAGE	001	L3S, LT3D, L3D
6	22253ZM5003	BOULON, EMBRAYAGE (8MM)	002	L3S, LNC, LNU, LT3D, L3D
7	22254ZM5003	RONDELLE, EMBRAYAGE (8X17)	002	L3S, LNC, LNU, LT3D, L3D
8	50225VF9700	SUPPORT DE MONTAGE MOTEUR	001	L3S, LNC, LNU, LT3D, L3D
9	50237VF9700	CAOUTCHOUC DE MONTAGE DE MOTEUR	001	L3S, LNC, LNU, LT3D, L3D
10	53549VF9700	CIRCLIP INTERIEUR (45)	001	L3S, LNC, LNU, LT3D, L3D
11	90003892000	BOULON DE BRIDE, 5X12	004	L3S, LNC, LNU, LT3D, L3D
12	90005ZM3000	BOULON DE BRIDE, 5X18	002	L3S, LNC, LNU, LT3D, L3D
13	90112GK8010	BOULON DE BRIDE, 5X22	002	L3S, LNC, LNU, LT3D, L3D
14	9451015000	CIRCLIP EXTERIEUR, 15MM	001	L3S, LNC, LNU, LT3D, L3D
15	9452035000	CIRCLIP INTERIEUR, 35MM	001	L3S, LNC, LNU, LT3D, L3D
16	961306202010	ROULEMENT A BILLES RADIAL, 6202	001	L3S, LNC, LNU, LT3D, L3D

UMK431 (VF9A2 M4A,extVF9A2 M4A,VF9A2 B1A,extVF9A2 B1A,VF9A2 F1A,extVF9A2 F1A,VF9A2 K1A,extVF9A2 K1A,VF9A2 M1A,extVF9A2 M1A)

E-14 CARBURATEUR

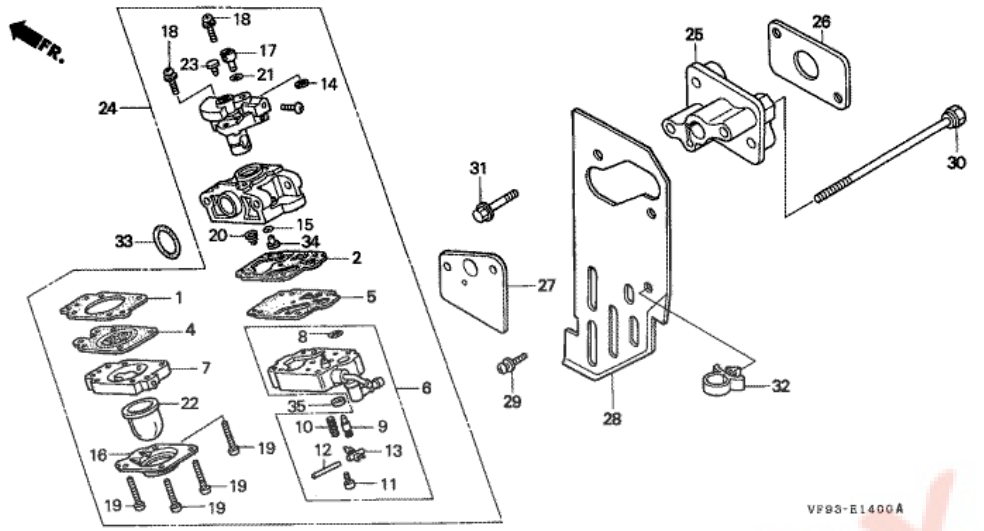

T.D.R	Description du TDR
aucun enregistrement trouvé	

n°de référence	référence	Description	Qte unitaire	Types
1	16010ZM3004	JOINT, DIAPHRAGME DE MESURE	001	L3S, LNC, LNU, LT3D, L3D
2	16011ZM3004	JOINT DE POMPE	001	L3S, LNC, LNU, LT3D, L3D
2	16011ZM3014	JOINT DE POMPE	001	L3S, LNC, LNU, LT3D, L3D
4	16013ZM3004	MEMBRANE, DOSAGE	001	L3S, LNC, LNU, LT3D, L3D
5	16014ZM3004	DIAPHRAGME, POMPE	001	L3S, LNC, LNU, LT3D, L3D
6	16015ZM3004	ENS. DE CARROSSERIE, POMPE	001	L3S, LNC, LNU, LT3D, L3D
6	16015ZM3602	ENS. DE CARROSSERIE, POMPE	001	L3S, LNU, LT3D, L3D
6	16015ZM3802	ENS. DE CARROSSERIE, POMPE	001	LNC
7	16017ZM3004	ENS. DE CARROSSERIE, PURGE D'AIR	001	L3S, LNC, LNU, LT3D, L3D
8	16018ZM3004	ECRAN, ARRIVEE	001	L3S, LNC, LNU, LT3D, L3D
8	16018ZM3802	ECRAN, ARRIVEE	001	LNC
9	16019ZM3004	POINTEAU, AIGUILLE D'ADMISSION	001	L3S, LNC, LNU, LT3D, L3D
10	16020ZM3004	RESSORT, LEVIER DE MESURE	001	L3S, LNC, LNU, LT3D, L3D
11	16021ZM3004	VIS, GOUPILLE DE LEVIER DE MESURE	001	L3S, LNC, LNU, LT3D, L3D
12	16022ZM3004	GOUPILLE, LEVIER DE MESURE	001	L3S, LNC, LNU, LT3D, L3D
13	16023ZM3004	LEVIER, MESURE	001	L3S, LNC, LNU, LT3D, L3D
14	16024ZM3004	BAGUE, RETENUE DE RESSORT	001	L3S, LNC, LNU, LT3D, L3D
15	16025ZM3004	JOINT TORIQUE	001	L3S, LNC, LNU, LT3D, L3D
16	16026ZM3004	CACHE, POMPE D'AMORCAGE	001	L3S, LNC, LNU, LT3D, L3D
17	16027ZM3004	PIVOT	001	L3S, LNC, LNU, LT3D, L3D
18	16028ZM3004	VIS, COLLIER DE COMMANDE DES GAZ	002	L3S, LNC, LNU, LT3D, L3D
19	16029ZM3004	VIS, CACHE DE POMPE	004	L3S, LNC, LNU, LT3D, L3D
20	16030ZM3004	RESSORT, POMPE	001	L3S, LNC, LNU, LT3D, L3D
21	16031ZM3004	RONDELLE	001	L3S, LNC, LNU, LT3D, L3D
22	16032ZM3004	POMPE, AMORCAGE	001	L3S, LNC, LNU, LT3D, L3D

23	16033ZM3004	BOUCHON	001	L3S, LNC, LNU, LT3D, L3D
24	16100ZM5014	ENS. CARBURATEUR (WYL 63)	001	L3S, LNC, LNU, LT3D, L3D
24	16100ZM5806	ENS. CARBURATEUR (WYL 97)	001	LNC
24	16100ZM5807	ENS. CARBURATEUR (WYL 127)	001	LNC
24	16100ZM5814	ENS. CARBURATEUR (WYL 74A)	001	L3S, LNC, LNU, LT3D, L3D
24	16100ZM5824	ENS. CARBURATEUR (WYL 75A)	001	L3S, LNU, LT3D, L3D
24	16100ZM5825	ENS. CARBURATEUR (WYL 133/133A)	001	L3S, LNU, LT3D, L3D
25	16211ZM3000	ISOLANT DE CARBURATEUR	001	L3S, LNC, LNU, LT3D, L3D
25	16211ZM3U30	ISOLANT DE CARBURATEUR	001	L3S, LNC, LNU, LT3D, L3D
26	16212ZM3000	JOINT D'ISOLANT	001	L3S, LNC, LNU, LT3D, L3D
27	16221ZM3000	JOINT DE CARBURATEUR	001	L3S, LNC, LNU, LT3D, L3D
27	16221ZM3G10	JOINT DE CARBURATEUR	001	LNC
28	19651ZM3000	GUIDE, ADMISSION D'AIR	001	L3S, LNC, LNU, LT3D, L3D
28	19651ZM3U30	GUIDE, ADMISSION D'AIR	001	L3S, LNC, LNU, LT3D, L3D
29	938940501000	VIS A TETE A RONDELLE, 5X10	001	L3S, LNC, LNU, LT3D, L3D
30	90010ZM3000	BOULON HEX., 5X75	002	L3S, LNC, LNU, LT3D, L3D
31	90112GK8010	BOULON DE BRIDE, 5X22	002	L3S, LNC, LNU, LT3D, L3D
31	90112ZM3U30	BOULON DE BRIDE, 5X32	002	L3S, LNC, LNU, LT3D, L3D
32	90659680013	AGRAFE DE FAISCEAU ELECTRIQUE	001	L3S, LNC, LNU, LT3D, L3D
33	91301ZM3000	JOINT TORIQUE, 14.8X2.4	001	L3S, LNC, LNU, LT3D, L3D
34	99101ZM30330	GICLEUR (#33.5)	(1)	L3S, LNC, LNU, LT3D, L3D
34	99101ZM30380	GICLEUR (#38)	(1)	L3S, LNC, LNU, LT3D, L3D
34	99101ZM30390	GICLEUR (#39)	(1)	L3S, LNC, LNU, LT3D, L3D
34	99101ZM30400	GICLEUR (#40)	001	L3S, LNC, LNU, LT3D, L3D
34	99101ZM30400	GICLEUR (#40)	(1)	L3S, LNC, LNU, LT3D, L3D
34	99101ZM30410	GICLEUR (#41)	(1)	L3S, LNC, LNU, LT3D, L3D
34	99101ZM30420	GICLEUR (#42)	001	L3S, LNC, LNU, LT3D, L3D
34	99102ZM30340	GICLEUR (#34.5)	(1)	L3S, LNC, LNU, LT3D, L3D
34	99102ZM30350	GICLEUR (#35.5)	001	L3S, LNC, LNU, LT3D, L3D
35	16035ZM3802	FILTRE, ADMISSION DE CARBURANT	001	LNC

Pieces Box

UMK431 (VF9A2 M4A,extVF9A2 M4A,VF9A2 B1A,extVF9A2 B1A,VF9A2 F1A,extVF9A2 F1A,VF9A2 K1A,extVF9A2 K1A,VF9A2 M1A,extVF9A2 M1A)

E-15 FILTRE A AIR

T.D.R	Description du TDR
aucun enregistrement trouvé	

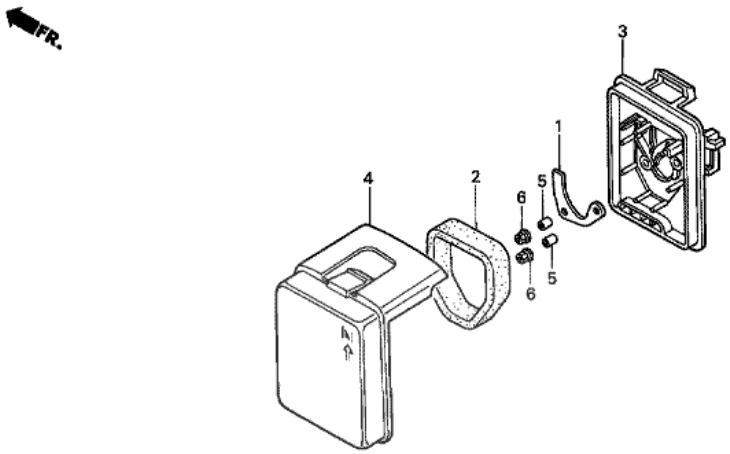

n°de référence	référence	Description	Qte unitaire	Types
1	17204ZM3000	PLAQUE, GOUTTE D'HUILE	001	L3S, LNC, LNU, LT3D, L3D
2	17211ZM3000	ELEMENT DE FILTRE A AIR	001	L3S, LNC, LNU, LT3D, L3D
3	17220ZM3000ZA	BOITIER COMP. FILTRE A AIR *R8 *	001	L3S, LNU, LT3D, L3D
3	17220ZM3000ZB	BOITIER COMP. FILTRE A AIR *NH1 *	001	LNC
3	17220ZM3010ZA	BOITIER COMP. FILTRE A AIR *R8 *	001	L3S, LNU, LT3D, L3D
3	17220ZM3010ZB	BOITIER COMP. FILTRE A AIR *NH1 *	001	LNC
4	17231ZM3000ZA	COUVERCLE DE FILTRE A AIR *R8 *	001	L3S, LNU, LT3D, L3D
4	17231ZM3000ZB	COUVERCLE DE FILTRE A AIR *NH1 *	001	LNC
4	17231ZM3010ZA	COUVERCLE DE FILTRE A AIR *R8 *	001	L3S, LNU, LT3D, L3D
4	17231ZM3010ZB	COUVERCLE DE FILTRE A AIR *NH1 *	001	LNC
5	91503ZM3000	COLLIER DE FILTRE A AIR	002	L3S, LNC, LNU, LT3D, L3D
6	9405005000	ECROU DE BRIDE, 5MM	002	L3S, LNC, LNU, LT3D, L3D

Pièces Box.fr

UMK431 (VF9A2 M4A,extVF9A2 M4A,VF9A2 B1A,extVF9A2 B1A,VF9A2 F1A,extVF9A2 F1A,VF9A2 K1A,extVF9A2 K1A,VF9A2 M1A,extVF9A2 M1A)

E-16 SILENCIEUX

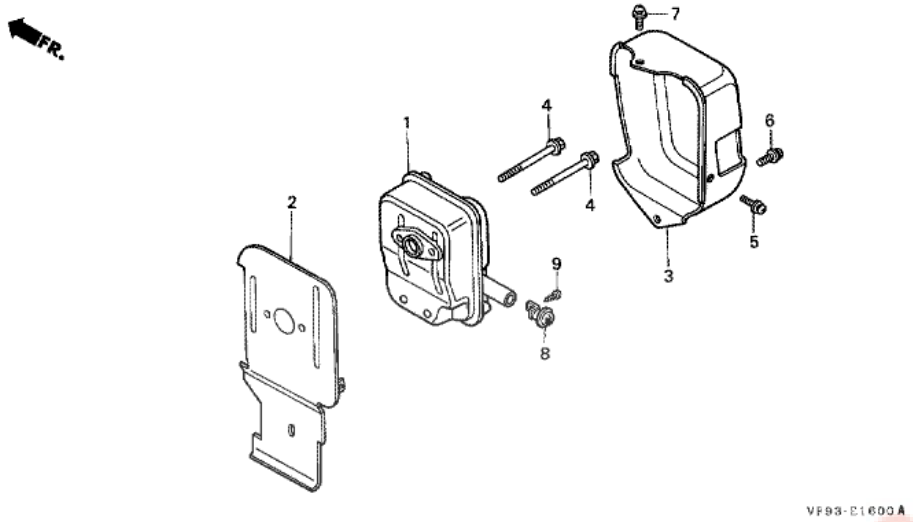

T.D.R	Description du TDR
aucun enregistrement trouvé	

n°de référence	référence	Description	Qte unitaire	Types
1	18310ZM3000	TUYAU D'ECHAPPEMENT COMP.	001	L3S, LNC, LNU, LT3D, L3D
2	18515ZM3000	GUIDE, ECHAPPEMENT D'AIR	001	L3S, LNC, LNU, LT3D, L3D
3	19722ZM3000	CACHE INTERNE, HAUT	001	L3S, LNC, LNU, LT3D, L3D
4	90004ZM3000	BOULON DE BRIDE, 5X50	002	L3S, LNC, LNU, LT3D, L3D
5	938910500800	VIS A TETE A RONDELLE, 5X8	001	L3S, LNC, LNU, LT3D, L3D
6	938940501000	VIS A TETE A RONDELLE, 5X10	001	L3S, LNC, LNU, LT3D, L3D
7	938940501600	VIS A TETE A RONDELLE, 5X16	001	L3S, LNC, LNU, LT3D, L3D

Pièces Box.fr

UMK431 (VF9A2 M4A,extVF9A2 M4A,VF9A2 B1A,extVF9A2 B1A,VF9A2 F1A,extVF9A2 F1A,VF9A2 K1A,extVF9A2 K1A,VF9A2 M1A,extVF9A2 M1A)

E-17 RESERVOIR A CARBURANT

T.D.R	Description du TDR
aucun enregistrement trouvé	

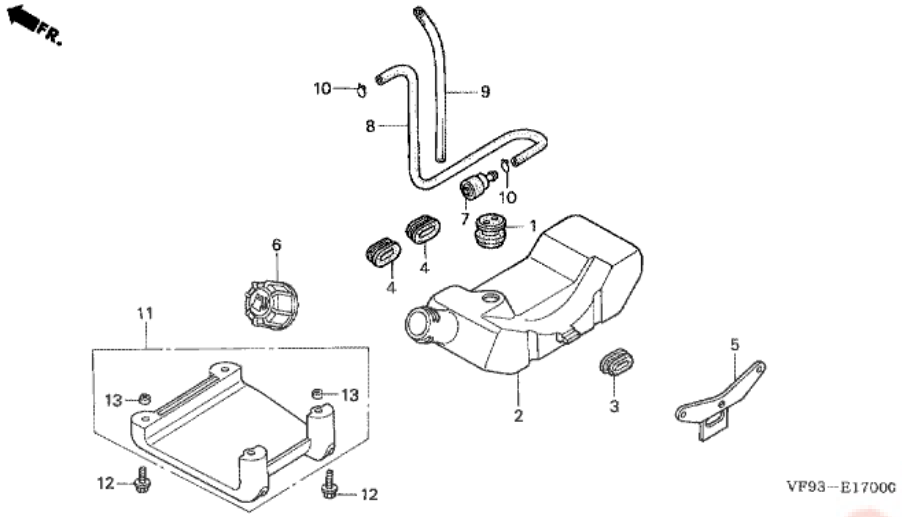

n°de référence	référence	Description	Qte unitaire	Types
1	17504ZM3003	ANNEAU DE TUYAU D'ESSENCE	001	L3S, LNC, LNU, LT3D, L3D
2	17511ZM5003	RESERVOIR D'ESSENCE	001	L3S, LNC, LNU, LT3D, L3D
3	17532ZM3010	CAOUTCHOUC A DE MONTAGE RESERVOIR	001	L3S, LNC, LNU, LT3D, L3D
4	17533ZM3000	CAOUTCHOUC B DE MONTAGE RESERVOIR	002	L3S, LNC, LNU, LT3D, L3D
5	17561ZM3010	APPUI DE RESERVOIR D'ESSENCE	001	L3S, LNC, LNU, LT3D, L3D
6	17620ZM3043	ENS. BOUCHON DE RESERVOIR D'ESSENCE	001	L3S, LNC, LNU, LT3D, L3D
7	17672ZM3003	FILTRE A ESSENCE	001	L3S, LNC, LNU, LT3D, L3D
8	17701ZM3003	TUYAU D'ESSENCE	001	L3S, LNC, LNU, LT3D, L3D
9	17702ZM3003	TUYAU DE RETOUR D'ESSENCE	001	L3S, LNC, LNU, LT3D, L3D
10	91401ZM3003	AGRAFE DE TUYAU	002	L3S, LNC, LNU, LT3D, L3D

Pièces Box.fr

UMK431 (VF9A2 M4A,extVF9A2 M4A,VF9A2 B1A,extVF9A2 B1A,VF9A2 F1A,extVF9A2 F1A,VF9A2 K1A,extVF9A2 K1A,VF9A2 M1A,extVF9A2 M1A)

E-19 VOLANT/ALLUMAGE

T.D.R	Description du TDR
aucun enregistrement trouvé	

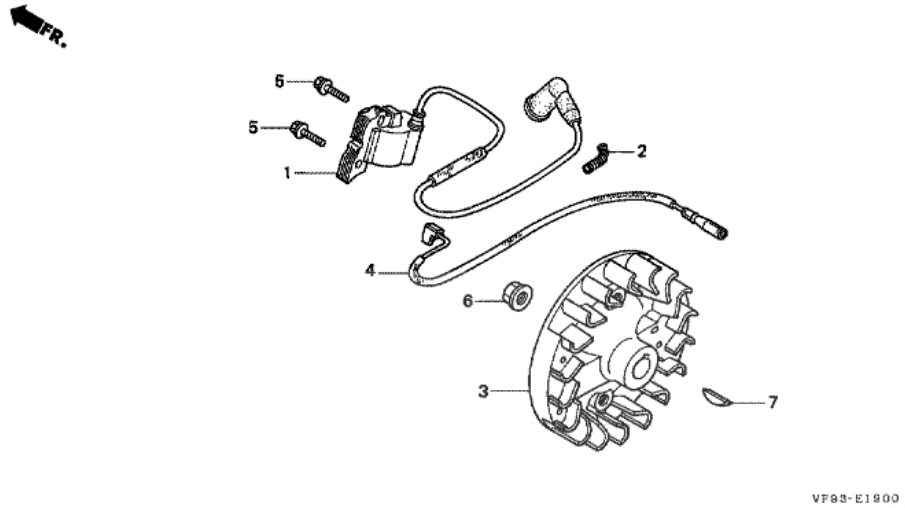

n°de référence	référence	Description	Qte unitaire	Types
1	30500ZM3003	ENS. BOBINE, ALLUMAGE	001	L3S, LNC, LNU, LT3D, L3D
2	30519ZM3000	TUYAU A NERVURE (7X18)	001	L3S, LNC, LNU, LT3D, L3D
3	31110ZM5013	VOLANT COMP.	001	L3S, LNC, LNU, LT3D, L3D
4	32195ZM3000	FIL D'INTERRUPTEUR D'ARRET	001	L3S, LNC, LNU, LT3D, L3D
5	934010501600	RONDELLE A BOULON, 5X16	002	L3S, LNC, LNU, LT3D, L3D
6	9405010000	ECROU DE BRIDE, 10MM	001	L3S, LNC, LNU, LT3D, L3D
7	9440116120	CLAVETTE WOODRUFF, 16X12	001	L3S, LNC, LNU, LT3D, L3D

Pièces Box.fr

UMK431 (VF9A2 M4A,extVF9A2 M4A,VF9A2 B1A,extVF9A2 B1A,VF9A2 F1A,extVF9A2 F1A,VF9A2 K1A,extVF9A2 K1A,VF9A2 M1A,extVF9A2 M1A)

E-27 COUVERCLE

T.D.R	Description du TDR
aucun enregistrement trouvé	

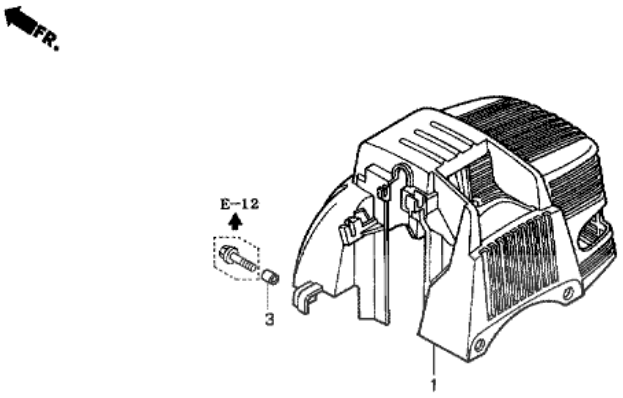

VF9S-E2700A

n°de référence	référence	Description	Qte unitaire	Types
1	19720ZM3000ZA	COUVERCLE COMP. SUPERIEUR *R8 *	001	L3S, LNC, LNU, LT3D, L3D
3	91502ZM3000	BAGUE, CACHE SUPERIEUR	002	L3S, LNC, LNU, LT3D, L3D

Pièces Box.fr

UMK431 (VF9A2 M4A,extVF9A2 M4A,VF9A2 B1A,extVF9A2 B1A,VF9A2 F1A,extVF9A2 F1A,VF9A2 K1A,extVF9A2 K1A,VF9A2 M1A,extVF9A2 M1A)

E-28 ETIQUETTE

T.D.R	Description du TDR
aucun enregistrement trouvé	

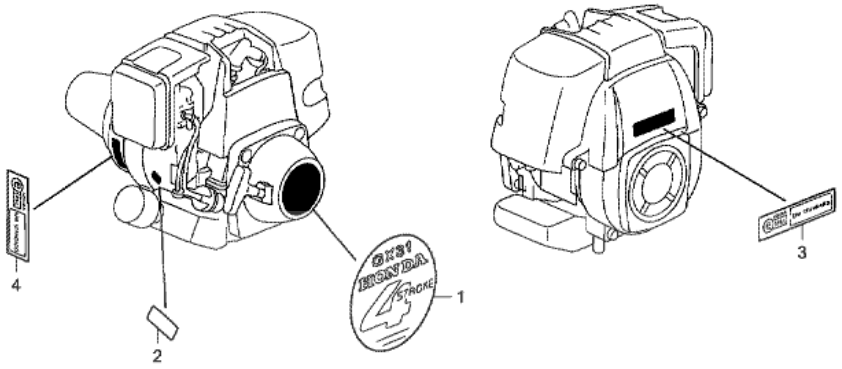

n°de référence	référence	Description	Qte unitaire	Types
1	87521ZM5000	EMBLEME (GX31)	001	L3S, LNC, LNU, LT3D, L3D
2	87601ZM3940	MARQUE DE TYPE (GK3)	001	LNC
2	87601ZM3960	MARQUE DE TYPE (GK5)	001	L3S, LT3D, L3D
2	87601ZM3970	MARQUE DE TYPE (GK6)	001	LNU
3	87135ZE2010	ETIQUETTE, SPEC. E (EPA STANDARD) (15.5X60.0)	001	L3S, LNC, LNU, LT3D, L3D

Pièces Box.fr

UMK431 (VF9A2 M4A,extVF9A2 M4A,VF9A2 B1A,extVF9A2 B1A,VF9A2 F1A,extVF9A2 F1A,VF9A2 K1A,extVF9A2 K1A,VF9A2 M1A,extVF9A2 M1A)

E-29 OUTIL

T.D.R	Description du TDR
aucun enregistrement trouvé	

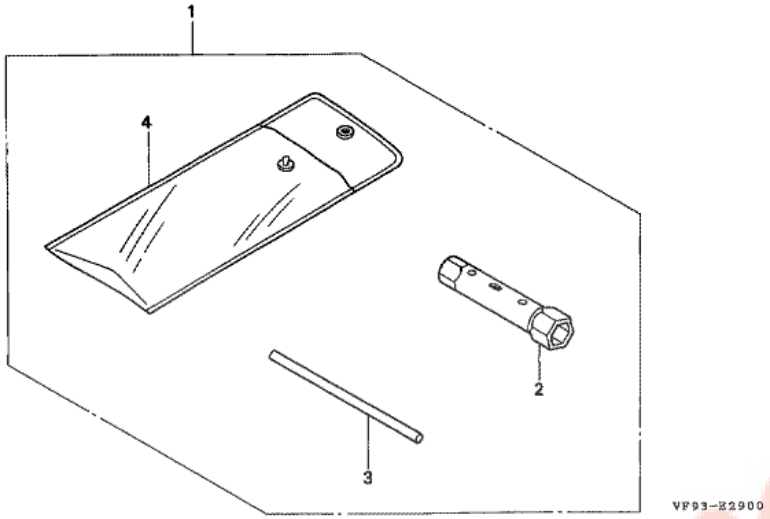

n°de référence	référence	Description	Qte unitaire	Types
1	89000ZM3000	TROUSSE A OUTILS	(1)	LNC, LT3D, L3D
2	89216045010	CLE A BOUGIE	(1)	LNC, LT3D, L3D
3	9900501000	BARRE A DE POIGNEE	(1)	LNC, LT3D, L3D
4	9900801600	SAC D'OUTILS, 160MM	(1)	LNC, LT3D, L3D

Pièces Box.fr

UMK431 (VF9A2 M4A,extVF9A2 M4A,VF9A2 B1A,extVF9A2 B1A,VF9A2 F1A,extVF9A2 F1A,VF9A2 K1A,extVF9A2 K1A,VF9A2 M1A,extVF9A2 M1A)

F-1-1 MANCHE BOUCLE (UMK422/UMK431)

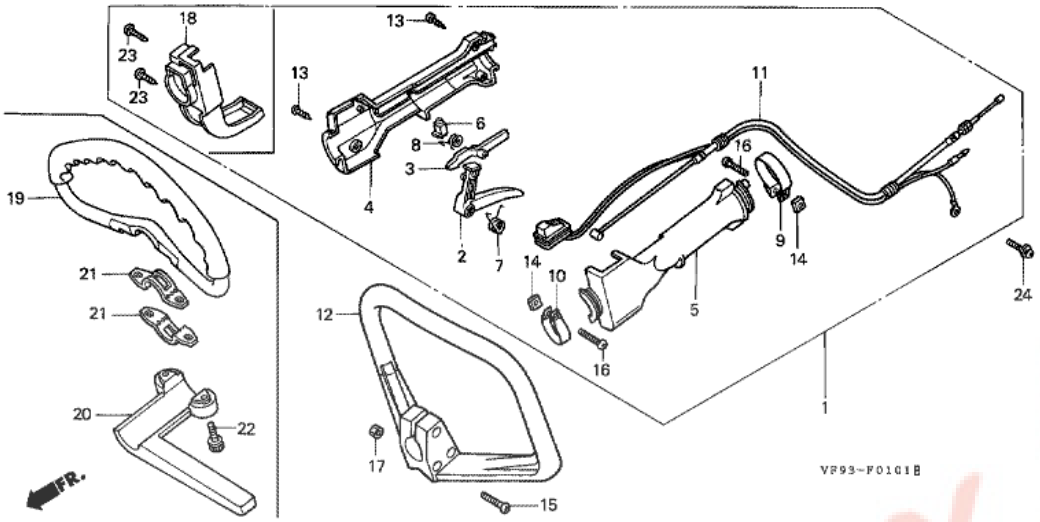

T.D.R	Description du TDR
aucun enregistrement trouvé	

n°de référence	référence	Description	Qte unitaire	Types
1	17850VF9B12	ENS. LEVIER DE GAZ	001	L3S, LNC, LNU, LT3D, L3D
2	17851VF9A11	LEVIER D'ACCELERATEUR	001	L3S, LNC, LNU, LT3D, L3D
3	17852VF9A11	LEVIER, VERROU DE COMMANDE DESGAZ	001	L3S, LNC, LNU, LT3D, L3D
4	17853VF9B11	POIGNEE, LEVIER DE COMMANDE DES GAZ D.	001	L3S, LNC, LNU, LT3D, L3D
5	17856VF9B11	POIGNEE, LEVIER DE COMMANDE DES GAZ G.	001	L3S, LNC, LNU, LT3D, L3D
6	17857VF9A01	BOUTON, VERROUILLAGE DE PAPILLON	001	L3S, LNC, LNU, LT3D, L3D
7	17858VF9A01	RESSORT DE LEVIER DE GAZ	001	L3S, LNC, LNU, LT3D, L3D
8	17859VF9A01	RESSORT, LEVIER VERROUILLAGE DE COMMANDE DES GAZ	001	L3S, LNC, LNU, LT3D, L3D
9	17876VF9A01	SUPPORT DE LEVIER DE COMMANDE DES GAZ	001	L3S, LNC, LNU, LT3D, L3D
10	17876VF9A11	SUPPORT DE LEVIER DE COMMANDE DES GAZ	001	L3S, LNC, LNU, LT3D, L3D
11	32100VF9A12	ENS. FAISCEAU ELECTRIQUE	001	L3S, LNC, LNU, LT3D, L3D
12	53121VF9611	POIGNEE, BOUCLE	001	L3S, LNC, LNU, LT3D, L3D
13	90110VF9A01	VIS AUTO-TARAUDEUSE, 4X18	002	L3S, LNC, LNU, LT3D, L3D
14	90202VF9A01	ECROU CARRE, 6MM	002	L3S, LNC, LNU, LT3D, L3D
15	93500050280A	VIS A TETE CYLINDRIQUE, 5X28	003	L3S, LNC, LNU, LT3D, L3D
16	93500060200A	VIS A TETE CYLINDRIQUE, 6X20	002	L3S, LNC, LNU, LT3D, L3D
17	94001050000S	ECROU HEX., 5MM	003	L3S, LNC, LNU, LT3D, L3D
24	938930501200	VIS A TETE A RONDELLE, 5X12	001	L3S, LNC, LNU, LT3D, L3D

Pièces Box.fr

UMK431 (VF9A2 M4A,extVF9A2 M4A,VF9A2 B1A,extVF9A2 B1A,VF9A2 F1A,extVF9A2 F1A,VF9A2 K1A,extVF9A2 K1A,VF9A2 M1A,extVF9A2 M1A)

F-2 CARTER BOITIER VITESSES (UMK431-L3S,UMS,U3S,U8S)

T.D.R	Description du TDR
	aucun enregistrement trouvé

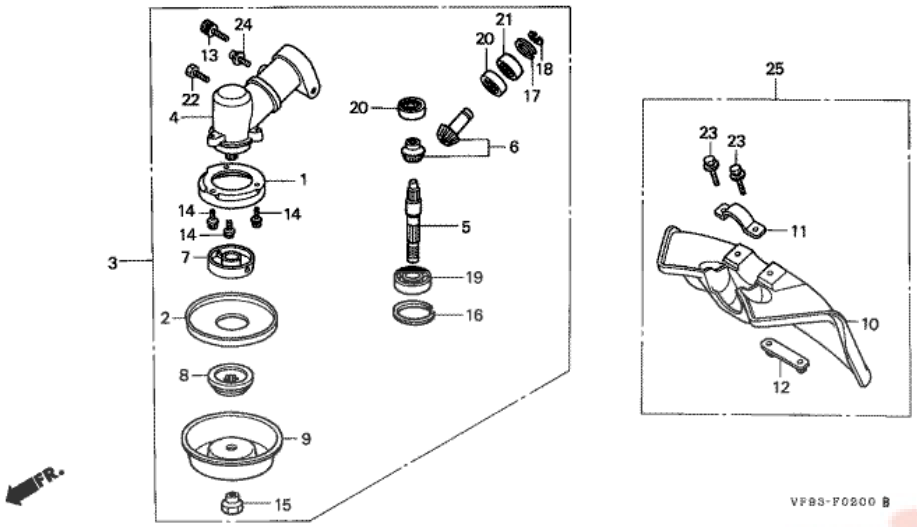

n°de référence	référence	Description	Qte unitaire	Types
1	21911VF9701	PROTECTION DE BOITIER	001	L3S
2	21912VF9701	GARDE D'HERBE	001	L3S
3	41100VF9B01	ENS. BOITIER D'ENGRENAGE	001	L3S
4	41101VF9B01	CARTER DE PIGNON	001	L3S
5	41123VF9B01	ARBRE, PIGNON	001	L3S
6	41125VF9B01	ENS. ENGRENAGE, A PIGNONS CONIQUES	001	L3S
7	72611VF9701	SUPPORT A, LAME	001	L3S
8	72621VF9003	SUPPORT B, LAME	001	L3S
9	72623VF9A01	CACHE D'ECROU	001	L3S
10	76247VF9000	DEFLECTEUR, HERBE	001	L3S
11	76248VF9000	SUPPORT A, PROTECTEUR	001	L3S
12	76249VF9000	SUPPORT B, PROTECTEUR	001	L3S
13	90103VF9701	BOULON DE DOUILLE, 6X20	001	L3S
14	90104VF9701	BOULON DE BRIDE, 5X10	003	L3S
15	90301VF9A01	ECROU HEX., 10MM	001	L3S
16	90652VF9A01	CIRCLIP INTERIEUR, 28MM	001	L3S
17	90654VF9B01	CIRCLIP INTERIEUR, 26MM	001	L3S
18	90655VF9B01	CIRCLIP EXTERIEUR, 10MM	001	L3S
19	91053VF9A01	ROULEMENT A BILLES RADIAL, 6001LL	001	L3S
20	91055VF9B01	ROULEMENT A BILLES RADIAL, 6000	002	L3S
21	91056VF9B01	ROULEMENT A BILLES RADIAL, 6000Z	001	L3S
22	93301060080A	BOULON HEX., 6X8	001	L3S
23	934030502808	RONDELLE A BOULON, 5X28	002	L3S
24	938920501007	VIS A TETE A RONDELLE, 5X10	001	L3S
25	06762VF9000	ENSEMBLE DEFLECTEUR, HERBE	(1)	L3S

UMK431 (VF9A2 M4A,extVF9A2 M4A,VF9A2 B1A,extVF9A2 B1A,VF9A2 F1A,extVF9A2 F1A,VF9A2 K1A,extVF9A2 K1A,VF9A2 M1A,extVF9A2 M1A)

F-2-2 CARTER BOITIER VITESSES (UMK422/431/K1)

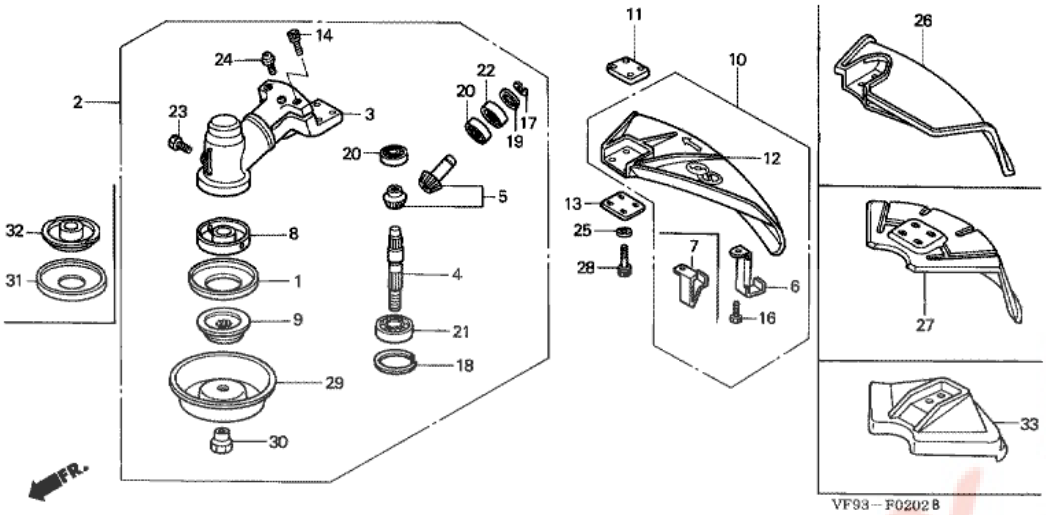

T.D.R	Description du TDR
aucun enregistrement trouvé	

n°de référence	référence	Description	Qte unitaire	Types
1	21912VF9J01	GARDE D'HERBE	001	LNC, LNU, LT3D, L3D
2	41100VF9K01	ENS. BOITIER D'ENGRENAGE	001	LNC, LNU
2	41100VF9M01	ENS. BOITIER D'ENGRENAGE	001	LT3D, L3D
3	41101VF9K01	CARTER DE PIGNON	001	LNC, LNU, LT3D, L3D
4	41123VF9B01	ARBRE, PIGNON	001	LNC, LNU, LT3D, L3D
5	41125VF9B01	ENS. ENGRENAGE, A PIGNONS CONIQUES	001	LNC, LNU, LT3D, L3D
7	72571VF9K01	PLAQUE, COUPE DE NYLON	001	LNC, LNU, LT3D
8	72611VF9J01	SUPPORT A, LAME	001	LNC, LNU, LT3D, L3D
9	72621VF9003	SUPPORT B, LAME	001	LNC, LNU, LT3D, L3D
10	76240VF9K01	ENS. DE DEFLECTEUR, HERBE	001	LNC, LNU, LT3D
11	76242VF9J00	ENTRETOISE, DEFLECTEUR	002	LNC, LNU, LT3D
12	76247VF9J01	DEFLECTEUR, HERBE	001	LNC, LNU, LT3D
13	76259VF9J01	PLAQUE, DEFLECTEUR	001	LNC, LNU, LT3D, L3D
14	90102VF9003	BOULON DE DOUILLE, 5X20	002	LNC, LNU, LT3D, L3D
16	90112VF9J01	BOULON DE DOUILLE, 5X15	001	LNC, LNU, LT3D
17	90655VF9B01	CIRCLIP EXTERIEUR, 10MM	001	LNC, LNU, LT3D, L3D
18	90652VF9A01	CIRCLIP INTERIEUR, 28MM	001	LNC, LNU, LT3D, L3D
19	90654VF9B01	CIRCLIP INTERIEUR, 26MM	001	LNC, LNU, LT3D, L3D
20	91055VF9B01	ROULEMENT A BILLES RADIAL, 6000	002	LNC, LNU, LT3D, L3D
21	91053VF9A01	ROULEMENT A BILLES RADIAL, 6001LL	001	LNC, LNU, LT3D, L3D
22	91056VF9B01	ROULEMENT A BILLES RADIAL, 6000Z	001	LNC, LNU, LT3D, L3D
23	93301060080A	BOULON HEX., 6X8	001	LNC, LNU, LT3D, L3D
24	938920501007	VIS A TETE A RONDELLE, 5X10	001	LNC, LNU, LT3D, L3D
25	9410105000	RONDELLE PLATE, 5MM	004	LNC, LNU, LT3D, L3D
27	76247VF9L01	DEFLECTEUR, HERBE	001	LT3D, L3D
28	90102VF9L00	BOULON DE DOUILLE, 5X20	004	LT3D, L3D

Pièces Box.fr

28	90109VF9J00	BOULON DE DOUILLE, 5X30	004	LNC, LNU
29	72623VF9A01	CACHE D'ECROU	001	LT3D, L3D
30	90301VF9A01	ECROU HEX., 10MM	001	LT3D, L3D

Pièces Box.fr

UMK431 (VF9A2 M4A,extVF9A2 M4A,VF9A2 B1A,extVF9A2 B1A,VF9A2 F1A,extVF9A2 F1A,VF9A2 K1A,extVF9A2 K1A,VF9A2 M1A,extVF9A2 M1A)

F-3 GAINE DE VENTILATEUR/TUYAU DE CHASSIS

T.D.R	Description du TDR
aucun enregistrement trouvé	

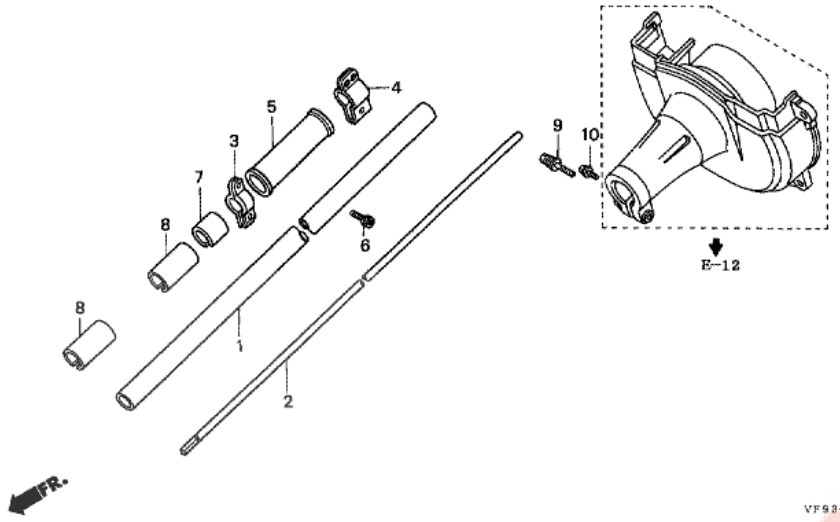

n°de référence	référence	Description	Qte unitaire	Types
1	40230VF9701	TUYAU COMP., CHASSIS	001	L3S
1	40230VF9K01	TUYAU COMP., CHASSIS	001	LNC, LNU, LT3D, L3D
2	41411VF9700	ARBRE DE COMMANDE	001	L3S, LNC, LNU, LT3D, L3D
2	41411VF9B00	ARBRE DE COMMANDE	001	L3S, LT3D, L3D
3	50374VF9B01	ATTACHE DE SUPPORT	001	L3S, LNC, LNU, LT3D, L3D
6	90108VF9A00	BOULON DE DOUILLE, 6X15	001	L3S, LNC, LNU, LT3D, L3D
9	934030602808	RONDELLE A BOULON, 6X28	001	L3S, LNC, LNU, LT3D, L3D
10	938930501008	VIS A TETE A RONDELLE, 5X10	001	L3S, LNC, LNU, LT3D, L3D

Pièces Box.fr

UMK431 (VF9A2 M4A,extVF9A2 M4A,VF9A2 B1A,extVF9A2 B1A,VF9A2 F1A,extVF9A2 F1A,VF9A2 K1A,extVF9A2 K1A,VF9A2 M1A,extVF9A2 M1A)

F-4-1 LAME (NYLON/LAME COUPANTE)

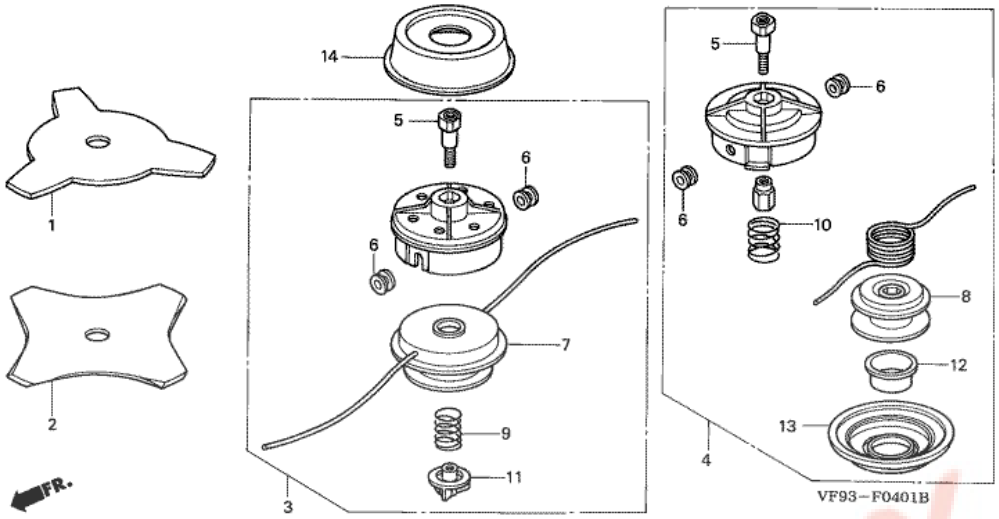

T.D.R	Description du TDR
aucun enregistrement trouvé	

n°de référence	référence	Description	Qte unitaire	Types
1	72511VF9B01	LAME, COUPE	001	L3S, LT3D, L3D
3	72560VF9C11	ENS. D'OUTIL DE COUPE, NYLON	001	LNC, LNU
4	72560VF9C41	ENS. D'OUTIL DE COUPE, NYLON	001	LT3D
5	72561VF9C11	ARBRE, LHF 10X1.25	001	LNC, LNU, LT3D
6	72562VF9C11	OEILLET	002	LNC, LNU, LT3D
7	72563VF9C11	TIROIR	001	LNC, LNU
8	72563VF9C41	TIROIR	001	LT3D
9	72564VF9C11	RESSORT	001	LNC, LNU
10	72564VF9C41	RESSORT	001	LT3D
11	72565VF9C11	BOUTON	001	LNC, LNU
12	72565VF9C41	BOUTON	001	LT3D
13	72566VF9C41	CACHE	001	LT3D

Pieces BOX.fr

UMK431 (VF9A2 M4A,extVF9A2 M4A,VF9A2 B1A,extVF9A2 B1A,VF9A2 F1A,extVF9A2 F1A,VF9A2 K1A,extVF9A2 K1A,VF9A2 M1A,extVF9A2 M1A)

F-28-1 ETIQUETTE (MANVELA DE LACO)

T.D.R	Description du TDR
aucun enregistrement trouvé	

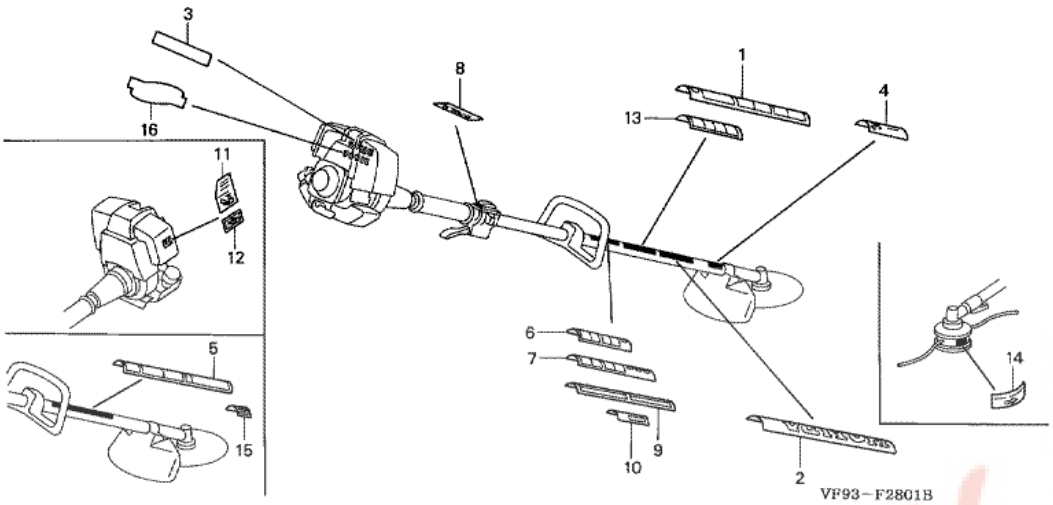

n°de référence	référence	Description	Qte unitaire	Types
1	87150VF9A00	PLAQUE D'AVERTISSEMENT	001	L3S, LNU, LT3D, L3D
2	87521VF9700	EMBLEME (UMK431)	001	L3S, LNC, LNU, LT3D, L3D
3	87531VF9000	MARQUE, HONDA	001	L3S, LNC, LNU, LT3D, L3D
5	87150VF9C10	PLAQUE D'AVERTISSEMENT (ANGLAIS)	001	LNC
5	87150VF9E10	PLAQUE D'AVERTISSEMENT (FRANCAIS)	001	LNC
9	87594VF9A00	ETIQUETTE D'AVERTISSEMENT HUILE	001	L3S
9	87594VF9L00	ETIQUETTE D'AVERTISSEMENT HUILE	001	LT3D, L3D
10	87594VF9J00	ETIQUETTE D'AVERTISSEMENT HUILE	001	LNU
11	87594VF9C10	ETIQUETTE D'AVERTISSEMENT HUILE (ANGLAIS)	001	LNC
11	87594VF9E10	ETIQUETTE D'AVERTISSEMENT HUILE (FRANCAIS)	001	LNC
15	87502763A80	MARQUE DE MIVEAU DE BRUIT	001	LNU, LT3D, L3D
15	87578VF9J00	MARQUE DE MIVEAU DE BRUIT (80)	001	LNU, LT3D, L3D

UMK431 (VF9A2 M4A,extVF9A2 M4A,VF9A2 B1A,extVF9A2 B1A,VF9A2 F1A,extVF9A2 F1A,VF9A2 K1A,extVF9A2 K1A,VF9A2 M1A,extVF9A2 M1A)

F-29 OUTIL

T.D.R	Description du TDR
aucun enregistrement trouvé	

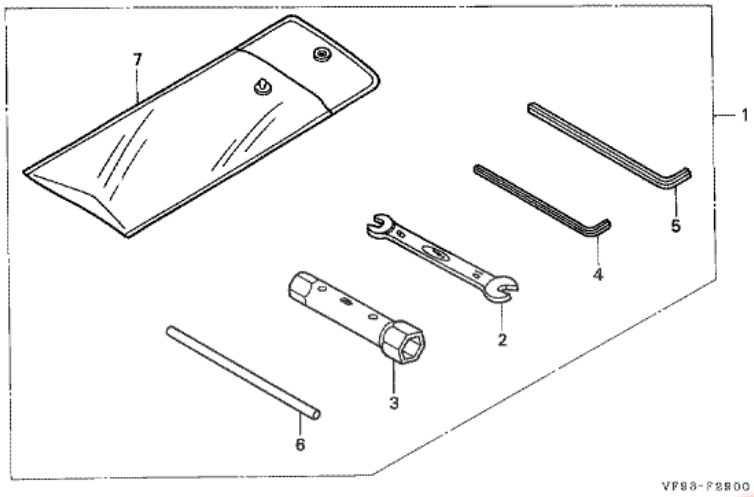

n°de référence	référence	Description	Qte unitaire	Types
1	89000VF9A00	TROUSSE A OUTILS	001	L3S, LNC, LNU, LT3D, L3D
2	89203VF9003	CLE, 8X10	001	L3S, LNC, LNU, LT3D, L3D
3	89216045010	CLE A BOUGIE	001	L3S, LNC, LNU, LT3D, L3D
4	89221KW3000	CLE HEX. 4MM	001	L3S, LNC, LNU, LT3D, L3D
5	89221MJ4000	CLE HEX. 5MM	001	L3S, LNC, LNU, LT3D, L3D
6	9900501000	BARRE A DE POIGNEE	001	L3S, LNC, LNU, LT3D, L3D
7	9900801600	SAC D'OUTILS, 160MM	001	L3S, LNC, LNU, LT3D, L3D

Pièces Box.fr

UMK431 (VF9A2 M4A,extVF9A2 M4A,VF9A2 B1A,extVF9A2 B1A,VF9A2 F1A,extVF9A2 F1A,VF9A2 K1A,extVF9A2 K1A,VF9A2 M1A,extVF9A2 M1A)

F-40 CEI.DE SECURITE BAUDDRIER

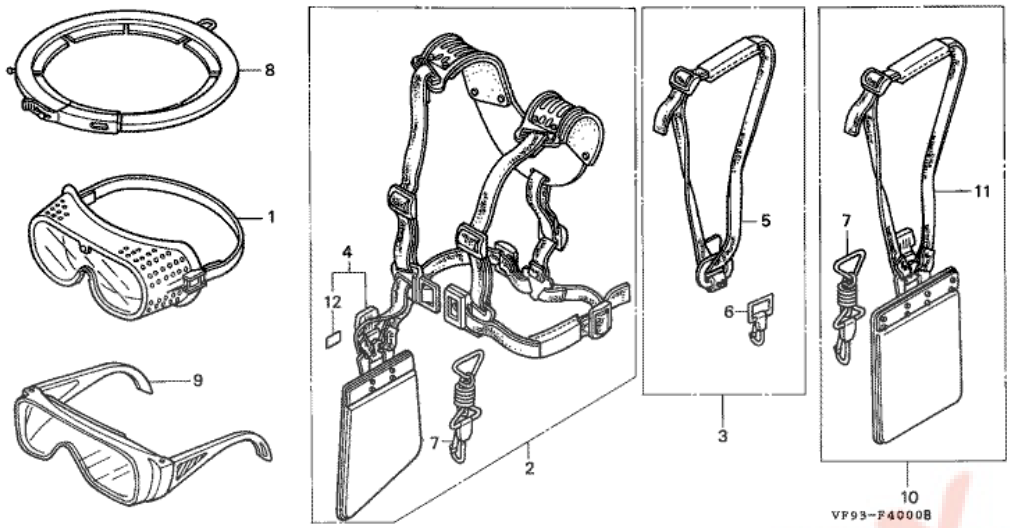

T.D.R	Description du TDR
aucun enregistrement trouvé	

n°de référence	référence	Description	Qte unitaire	Types
1	60156VF9003	TAMIS ANTI-POUSSIERE	001	L3S, LNU, LT3D, L3D
2	68150VF9E11	ENS. DE CEINTURE DE CEINTURE	001	LNC
2	68150VF9E12	ENS. DE CEINTURE DE CEINTURE	001	LNC
2	68150VF9E13	ENS. DE CEINTURE DE CEINTURE	001	LNC
3	68150VF9A13	ENS. DE CEINTURE DE CEINTURE	001	L3S, LNU, LT3D, L3D
4	68151VF9E11	COURROIE COMP., BAUDRIER	001	LNC
5	68151VF9A11	COURROIE COMP., BAUDRIER	001	L3S, LNU, LT3D, L3D
6	68152VF9A11	CROCHET COMP., BAUDRIER	001	L3S, LNU, LT3D, L3D
7	68152VF9003	CROCHET COMP., BAUDRIER	001	LNC
8	72534VF9003	CACHE, LAME	001	L3S
9	60157VF9C11	PROTECTEUR, OEIL	001	LNC
12	68153VF9C11	MARQUE, LIBERATION RAPIDE (E)	001	LNC
12	68153VF9E11	MARQUE, LIBERATION RAPIDE (F)	001	LNC

Pièces BOY.fr

UMK431 (VF9A2 M4A,extVF9A2 M4A,VF9A2 B1A,extVF9A2 B1A,VF9A2 F1A,extVF9A2 F1A,VF9A2 K1A,extVF9A2 K1A,VF9A2 M1A,extVF9A2 M1A)

FOP-1 KIT DE BARRIERE

T.D.R	Description du TDR
aucun enregistrement trouvé	

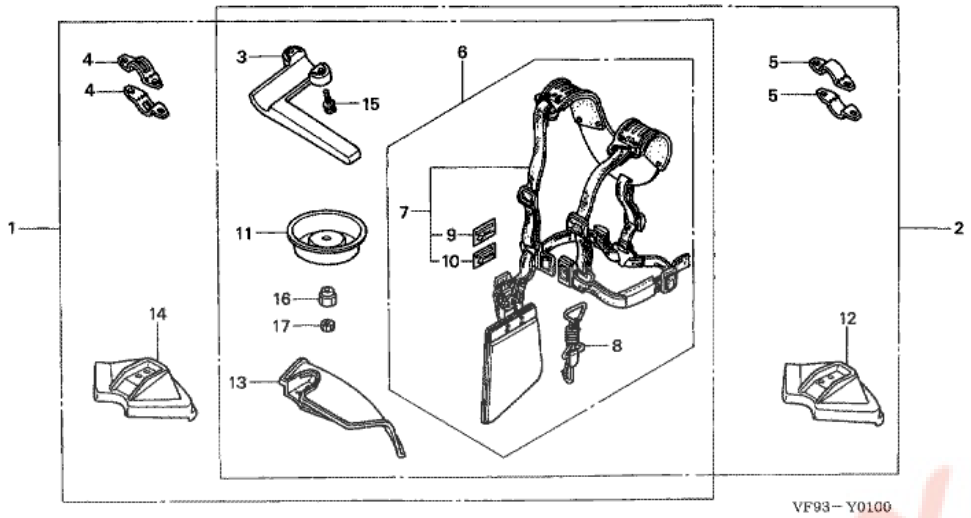

n°de référence	référence	Description	Qte unitaire	Types
2	06631VF9D10	KIT DE BARRIERE	(1)	LNC
3	53122VF9G41	BARRE, MANCHE EN FORME DE BOUCLE	(1)	LNC
5	53123VF9H41	SUPPORT, MANCHE EN FORME DE BOUCLE	(2)	LNC
6	68150VF9E13	ENS. DE CEINTURE DE CEINTURE	(1)	LNC
7	68151VF9E11	COURROIE COMP., BAUDRIER	(1)	LNC
8	68152VF9003	CROCHET COMP., BAUDRIER	(1)	LNC
9	68153VF9C11	MARQUE, LIBERATION RAPIDE (E)	(1)	LNC
10	68153VF9E11	MARQUE, LIBERATION RAPIDE (F)	(1)	LNC
11	72623VF9A01	CACHE D'ECROU	(1)	LNC
12	76247VF9D60	DEFLECTEUR, HERBE	(1)	LNC
13	76247VF9E31	DEFLECTEUR, HERBE	(1)	LNC
15	90113VF9G40	BOULON DE DOUILLE, 6X18	(2)	LNC
16	90301VF9A01	ECROU HEX., 10MM	(1)	LNC
17	94001060000S	ECROU HEX., 6MM	(2)	LNC