UMS425E1 (VL6A2 R1,extVL6A2 R1)

E-2 COUVERCLE DE CULASSE/JEU DE CARTER MOTEUR (UMS/UMK425E/E1)

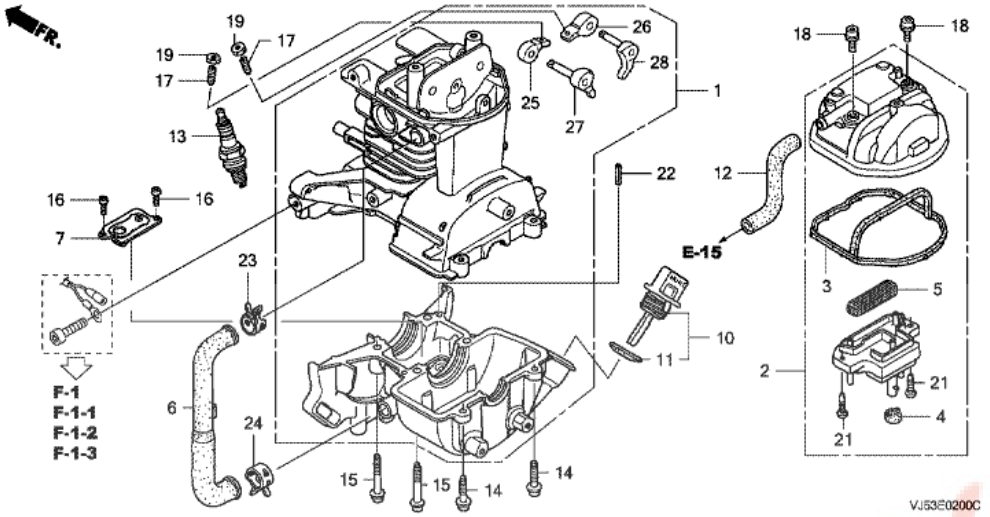

T.D.R	Description du TDR
aucun enregistrement trouvé	

n°de référence	référence	Description	Qte unitaire	Types
1	10100Z3E405	JEU DE CARTER MOTEUR	001	LNET
2	12310Z0H010	COUVERCLE DE CULASSE	001	LNET
3	12312Z0H300	JOINT ETANCHE, COUVERCLE DE TETE	001	LNET
4	12314Z0H300	PIECE ISOLANTE, COUVERCLE TETE	001	LNET
5	12367Z0H000	FILTRE DE RESPIRATION	001	LNET
6	15422Z0H000	TUYAU D'HUILE	001	LNET
7	15510Z3E000	ENS. PLAQUE, VALVE SORTIE D'HUILE	001	LNET
10	15600Z0T800	ENS. BOUCHON DE REMPLISSAGE HUILE	001	LNET
11	15625Z0T800	JOINT DE CHAPEAU DE FILTRE A HUILE	001	LNET
12	15721Z0H000	TUYAU DE RESPIRATION	001	LNET
13	31914Z0H003	BOUGIE D'ALLUMAGE (CMR4H) (NGK)	(1)	LNET
13	31915Z0H003	BOUGIE D'ALLUMAGE (CMR5H) (NGK)	001	LNET
13	31916Z0H003	BOUGIE D'ALLUMAGE (CMR6H) (NGK)	(1)	LNET
14	90009Z0H003	BOULON DE DOUILLE, 5X20	002	LNET
15	90010Z0H003	BOULON DE DOUILLE, 5X30	004	LNET
16	90013Z3E003	VIS A TETE CYLINDRIQUE, 4X8	002	LNET
17	90017Z0H000	VIS DE REGLAGE DE SOUPAPE	002	LNET
18	90019Z0H003	BOULON DE DOUILLE, 5X12	002	LNET
19	90206ZM3000	ECROU DE REGLAGE DE SOUPAPE	002	LNET
21	9390134320	VIS AUTO-TARAUDEUSE, 4X12	002	LNET
22	9430540102	GOUPILLE DE RESSORT, 4X10	001	LNET
23	950024120008	AGRAFE DE TUYAU (D12)	001	LNET
24	950024130004	AGRAFE DE TUYAU (D13)	001	LNET
25	14431Z0H003	CULBUTEUR DE SOUPAPE D'ADMISSION	001	LNET
26	14441Z0H003	CULBUTEUR DE SOUPAPE D'ECHAPPEMENT	001	LNET
27	14730Z0H000	COMP. DISPOSITIF RELEVEUR, VALVE D'ADMISSION	001	LNET
28	14740Z0H000	COMP. POUSSOIR, SOUPAPE ECHAPPEMENT	001	LNET

Pieces Box.fr

UMS425E1 (VL6A2 R1,extVL6A2 R1)

E-7 VILEBREQUIN/PISTON (UMS/UMK425E/E1)

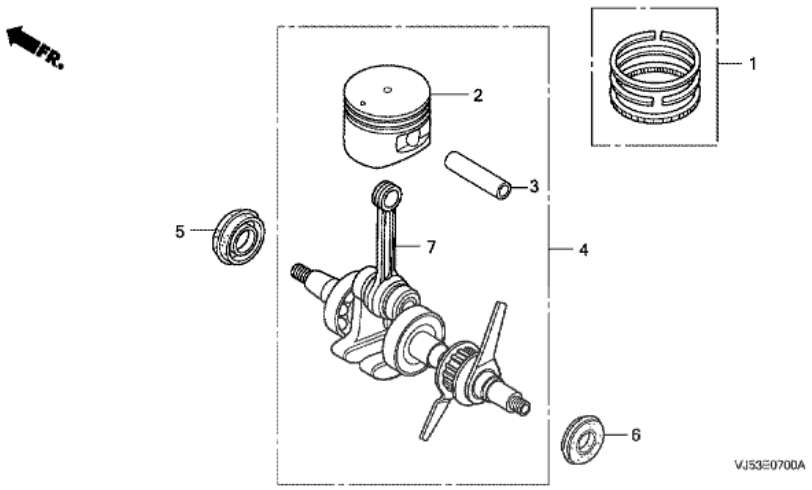

T.D.R	Description du TDR
aucun enregistrement trouvé	

n°de référence	référence	Description	Qte unitaire	Types
1	13010Z0H000	JEU DE BAGUE DE PISTON	001	LNET
2	13101Z0H000	PISTON	001	LNET
3	13111Z0H000	AXE, PISTON	001	LNET
4	13310Z0H020	VILEBREQUIN COMP.	001	LNET
5	91211Z3E003	JOINT D'ETANCHEITE D'HUILE, 12X24X5	001	LNET
6	91212Z3E003	JOINT D'ETANCHEITE D'HUILE, 10X20X5	001	LNET
7	13310Z0H305	VILEBREQUIN COMP.	(1)	LNET

Pièces Box.fr

UMS425E1 (VL6A2 R1,extVL6A2 R1)

E-10 POULIE ARB. A CAMES

T.D.R	Description du TDR
aucun enregistrement trouvé	

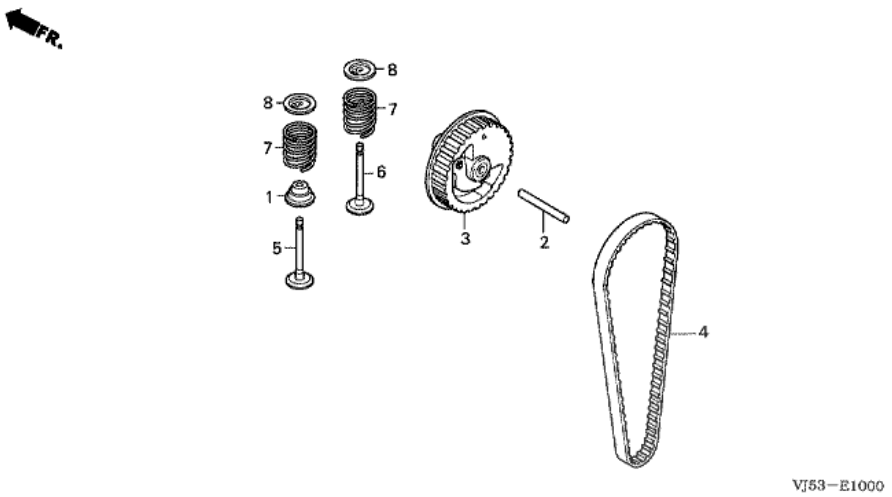

n°de référence	référence	Description	Qte unitaire	Types
1	12209Z3E003	JOINT D'ETANCHEITE DE TIGE DE SOUPAPE	001	LNET
2	14126Z0H003	ROULEAU, 4X29.8	001	LNET
3	14320Z0H010	POULIE COMP. ARBRE A CAMES	001	LNET
4	14400Z3E003	COURROIE DE DISTRIBUTION (71ZU6 G-300)	001	LNET
5	14711Z0H800	SOUPAPE D'ADMISSION	001	LNET
6	14721Z0H800	SOUPAPE ECHAPPEMENT	001	LNET
7	14751Z0H000	RESSORT DE SOUPAPE	002	LNET
8	14771Z0H000	ROCHET, RESSORT SOUPAPE	002	LNET

Pièces Box.fr

UMS425E1 (VL6A2 R1,extVL6A2 R1)

E-11 DEMARREUR A ENROULEUR (UMS/UMK425E/E1)

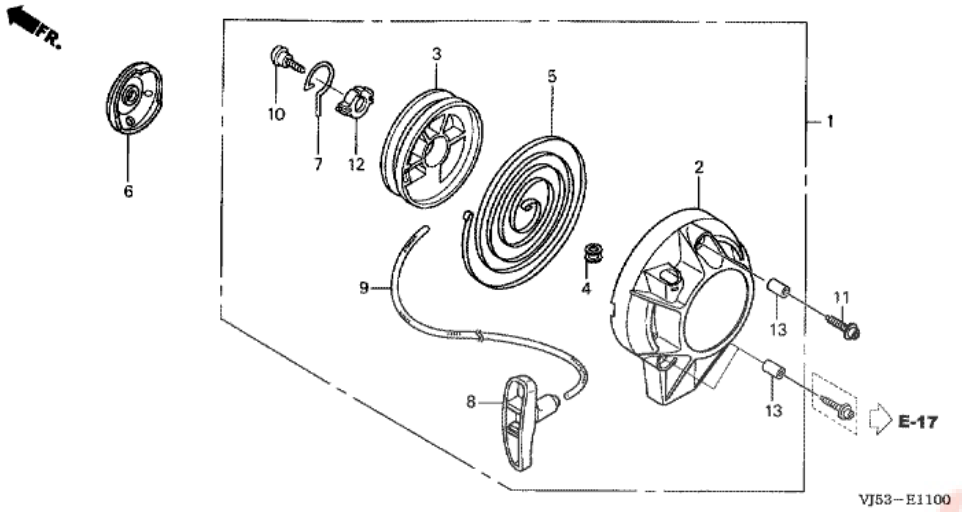

T.D.R	Description du TDR
aucun enregistrement trouvé	

n°de référence	référence	Description	Qte unitaire	Types
1	28400Z0H003	ENS. LANCEUR	001	LNET
2	28414Z0H003	BOITIER DE LANCEUR A REENROULEMENT	001	LNET
3	28421Z0H003	BOBINE DE LANCEUR	001	LNET
4	28433ZM3003	GUIDE DE CORDON	001	LNET
5	28442Z0H003	RESSORT DE LANCEUR	001	LNET
6	28451Z0H003	POULIE DE LANCEUR	001	LNET
7	28459Z0H003	BRAS DE TOUR	001	LNET
8	28461ZM3003	BOUTON DE LANCEUR	001	LNET
9	28462ZM3003	CORDON DE LANCEUR	001	LNET
10	90012ZM3003	VIS DE FIXATION	001	LNET
11	90018Z0H003	BOULON DE DOUILLE, 5X16	001	LNET
12	91504ZM3003	COLLIER	001	LNET
13	91506ZM3000	BAGUE A, CACHE-CULBUTEURS	003	LNET

UMS425E1 (VL6A2 R1,extVL6A2 R1)

E-12 GAINE DE VENTILATEUR (1)/EMBRAYAGE (UMS/UMK425E/E1)

T.D.R	Description du TDR
aucun enregistrement trouvé	

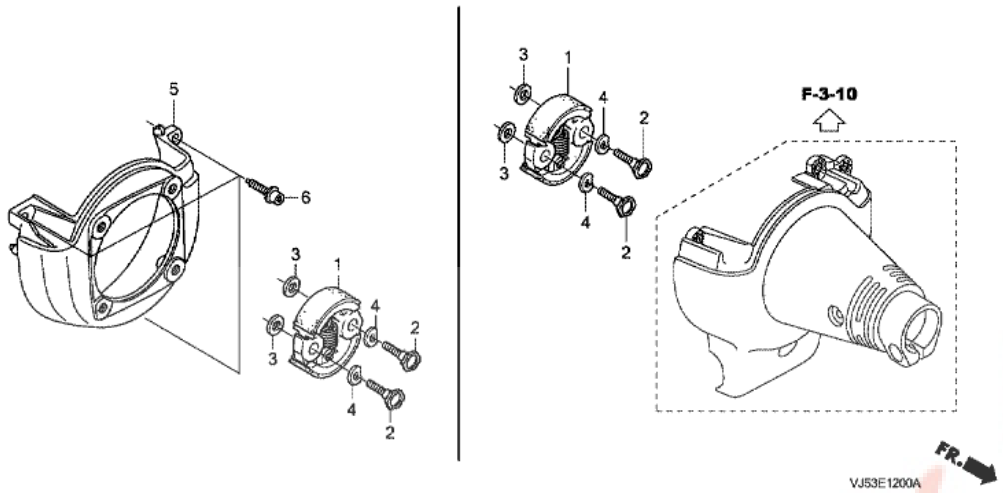

n°de référence	référence	Description	Qte unitaire	Types
1	22000ZM3003	ENS. EMBRAYAGE	001	LNET
2	22253Z3E000	BOULON, EMBRAYAGE (6MM)	002	LNET
3	22254Z3E000	RONDELLE, EMBRAYAGE (6X15)	002	LNET
4	22255Z3E000	RONDELLE DE ONDE (8MM)	002	LNET
5	19611Z0H000	COUVERCLE DE VENTILATEUR	001	LNET
6	90009Z0H003	BOULON DE DOUILLE, 5X20	003	LNET

Pièces Boxer.fr

UMS425E1 (VL6A2 R1,extVL6A2 R1)

E-14 CARBURATEUR (UMS/UMK425E/E1)

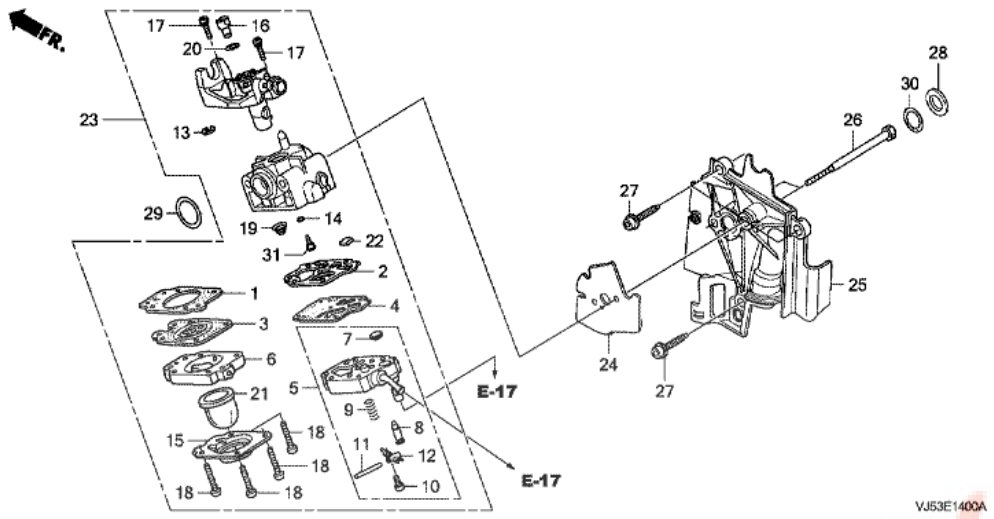

T.D.R	Description du TDR
aucun enregistrement trouvé	

n°de référence	référence	Description	Qte unitaire	Types
1	16010ZM3004	JOINT, DIAPHRAGME DE MESURE	001	LNET
2	16011Z0H013	JOINT DE POMPE	001	LNET
3	16013Z0H003	MEMBRANE, DOSAGE	001	LNET
4	16014ZM3004	DIAPHRAGME, POMPE	001	LNET
5	16015Z0H013	ENS. DE CARROSSERIE, POMPE	001	LNET
6	16017ZM3004	ENS. DE CARROSSERIE, PURGE D'AIR	001	LNET
7	16018ZM3802	ECRAN, ARRIVEE	001	LNET
8	16019ZM3004	POINTEAU, AIGUILLE D'ADMISSION	001	LNET
9	16020ZM3004	RESSORT, LEVIER DE MESURE	001	LNET
10	16021ZM3004	VIS, GOUPILLE DE LEVIER DE MESURE	001	LNET
11	16022ZM3014	GOUPILLE, LEVIER DE MESURE	001	LNET
12	16023ZM3004	LEVIER, MESURE	001	LNET
13	16024Z0H003	ANNEAU DE RETENUE	001	LNET
14	16025ZM3004	JOINT TORIQUE	001	LNET
15	16026ZM3004	CACHE, POMPE D'AMORCAGE	001	LNET
16	16027ZM3004	PIVOT	001	LNET
17	16028ZM3004	VIS, COLLIER DE COMMANDE DES GAZ	002	LNET
18	16029ZM3004	VIS, CACHE DE POMPE	004	LNET
19	16030ZM3004	RESSORT, POMPE	001	LNET
20	16031ZM3004	RONDELLE	001	LNET
21	16032ZM3004	POMPE, AMORCAGE	001	LNET
22	16035ZM3802	FILTRE, ADMISSION DE CARBURANT	001	LNET
23	16100Z0H043	ENS. CARBURATEUR (WYB 6D)	001	LNET
24	16221Z0H000	JOINT DE CARBURATEUR	001	LNET
25	19631Z0H000	BUSE	001	LNET
26	90014Z0H003	BOULON, 5X53	002	LNET
27	90018Z0H003	BOULON DE DOUILLE, 5X16	003	LNET
29	91301ZM3000	JOINT TORIQUE, 14.8X2.4	001	LNET
30	91308Z3E000	JOINT TORIQUE, 12.3X2.4	001	LNET
31	99101Z0H0320	GICLEUR (#32)	(1)	LNET
31	99101ZM50330	GICLEUR (#33)	(1)	LNET
31	99101ZM50340	GICLEUR (#34)	001	LNET

UMS425E1 (VL6A2 R1,extVL6A2 R1)

E-15 FILTRE A AIR (UMS/UMK425E/E1)

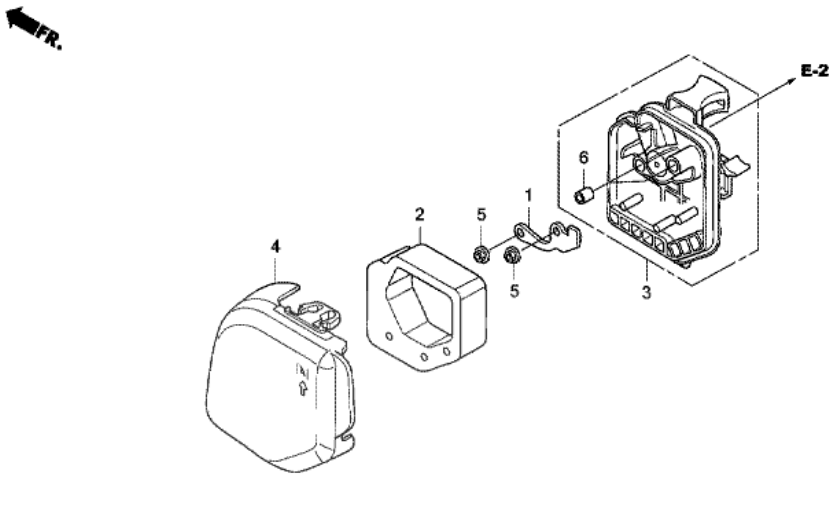

T.D.R	Description du TDR
aucun enregistrement trouvé	

n°de référence	référence	Description	Qte unitaire	Types
1	17204Z0H000	PLAQUE, GOUTTE D'HUILE	001	LNET
2	17211Z0H000	ELEMENT DE FILTRE A AIR	001	LNET
3	17220Z0H010	BOITIER COMP. FILTRE A AIR	001	LNET
4	17231Z0H000	COUVERCLE DE FILTRE A AIR	001	LNET
5	9405005000	ECROU DE BRIDE, 5MM	002	LNET
6	91503ZM3000	COLLIER DE FILTRE A AIR	002	LNET

Pièces Box.fr

UMS425E1 (VL6A2 R1,extVL6A2 R1)
E-16 SILENCIEUX (UMS/UMK425E/E1)

T.D.R	Description du TDR
aucun enregistrement trouvé	

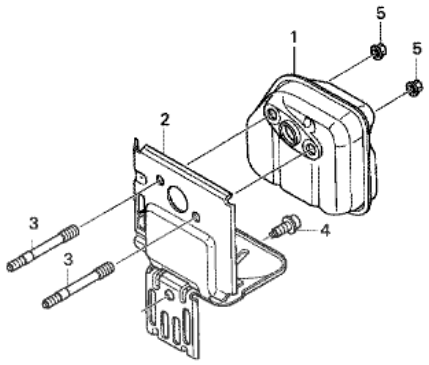

VJ53—E1600

n°de référence	référence	Description	Qte unitaire	Types
1	18310Z0H000	TUYAU D'ECHAPPEMENT COMP.	001	LNET
2	18515Z0H000	GUIDE, ECHAPPEMENT D'AIR	001	LNET
3	90001Z0H003	GOUJON, 2.5X42	002	LNET
4	90011Z0H003	BOULON DE DOUILLE, 5X10 (CT)	001	LNET
5	90136SM4901	ECROU D'AUTO-BLOCANT, 5MM	002	LNET

Pièces Box.fr

UMS425E1 (VL6A2 R1,extVL6A2 R1)

E-17 RESERVOIR A CARBURANT (UMS/UMK425E/E1)

T.D.R	Description du TDR
aucun enregistrement trouvé	

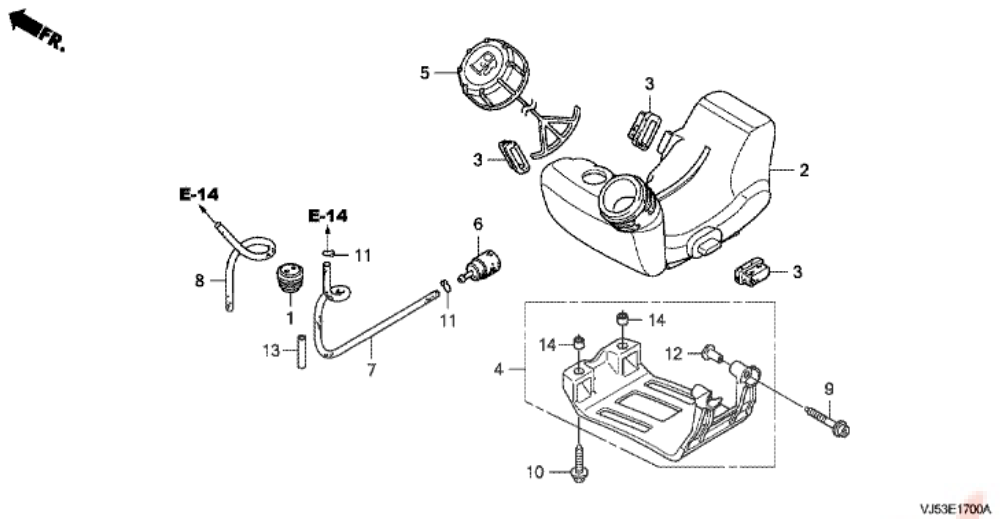

n°de référence	référence	Description	Qte unitaire	Types
1	17504ZM3003	ANNEAU DE TUYAU D'ESSENCE	001	LNET
2	17511Z0H023	RESERVOIR D'ESSENCE	001	LNET
3	17533Z0H000	CAOUTCHOUC DE MONTAGE RESERVOIR	003	LNET
4	17555Z0H010	PROTECTION, RESERVOIR	001	LNET
5	17620ZM3816	ENS. BOUCHON DE RESERVOIR D'ESSENCE	001	LNET
6	17672Z0H003	FILTRE A ESSENCE	001	LNET
7	17701Z0H003	TUYAU DE RESERVOIR D'ESSENCE	001	LNET
8	17702Z0H003	TUYAU DE RETOUR D'ESSENCE	001	LNET
9	90010Z0H003	BOULON DE DOUILLE, 5X30	002	LNET
10	90018Z0H003	BOULON DE DOUILLE, 5X16	002	LNET
11	91401ZM3003	AGRAFE DE TUYAU	002	LNET
12	91501Z0H000	BAGUE, PROTECTEUR RESERVOIR	002	LNET
13	16865Z6J000	PROTECTION DE TUYAU	001	LNET
14	91506ZM3000	BAGUE A, CACHE-CULBUTEURS	002	LNET

Pieces Boxer.fr

UMS425E1 (VL6A2 R1,extVL6A2 R1)

E-19 VOLANT/BOBINE D'ALLUMAGE (UMS/UMK425E/E1)

T.D.R	Description du TDR
aucun enregistrement trouvé	

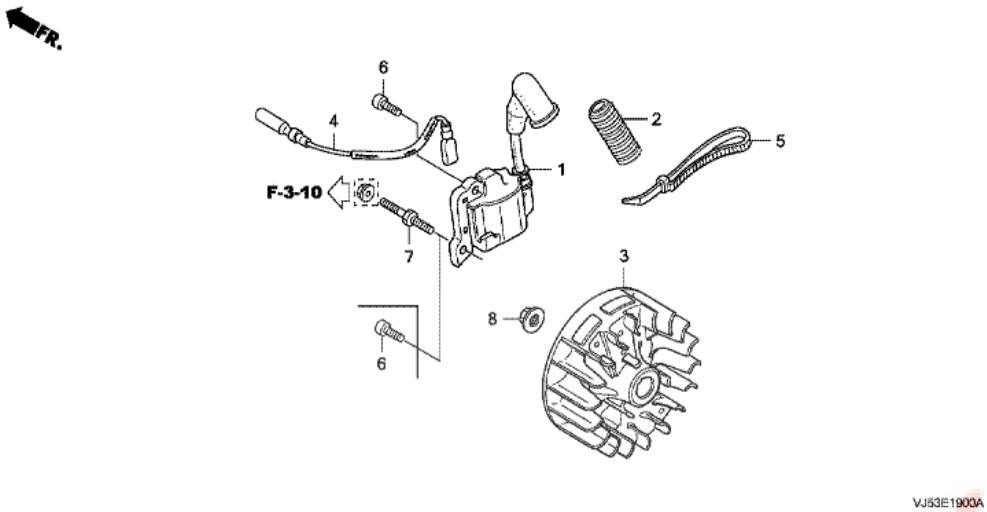

n°de référence	référence	Description	Qte unitaire	Types
1	30500Z3E013	ENS. BOBINE, ALLUMAGE	001	LNET
3	31110Z3E003	VOLANT COMP.	001	LNET
4	32195Z0H000	FIL D'INTERRUPTEUR D'ARRET	001	LNET
6	90012Z3E003	BOULON DE DOUILLE, 4X14	002	LNET
8	90355427770	ECROU DE BRIDE, 7MM	001	LNET

Pièces Box.fr

UMS425E1 (VL6A2 R1,extVL6A2 R1)
E-27 COUVERCLE

T.D.R	Description du TDR
aucun enregistrement trouvé	

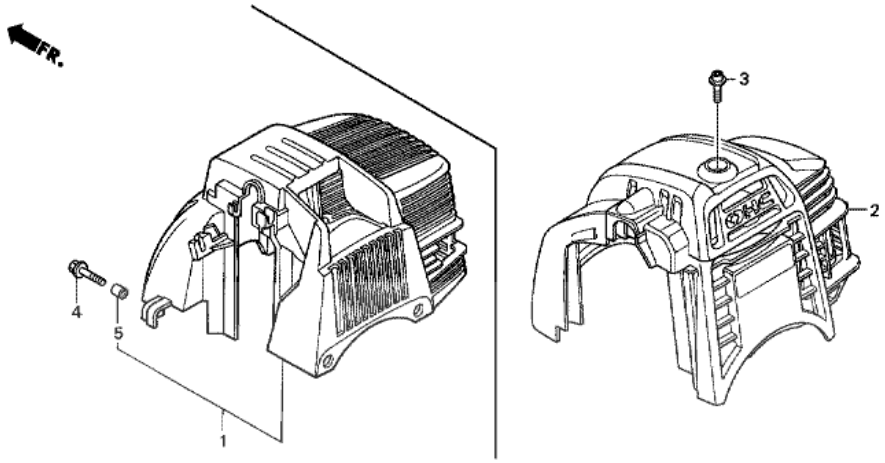

n°de référence	référence	Description	Qte unitaire	Types
2	19720Z0H000ZB	COUVERCLE COMP. SUPERIEUR *R280 *	001	LNET
3	90015Z0H003	BOULON, COUVERCLE SUPERIEUR	001	LNET

Pièces Box.fr

UMS425E1 (VL6A2 R1,extVL6A2 R1)
E-28 ETIQUETTE (UMS/UMK425E/E1)

T.D.R	Description du TDR
aucun enregistrement trouvé	

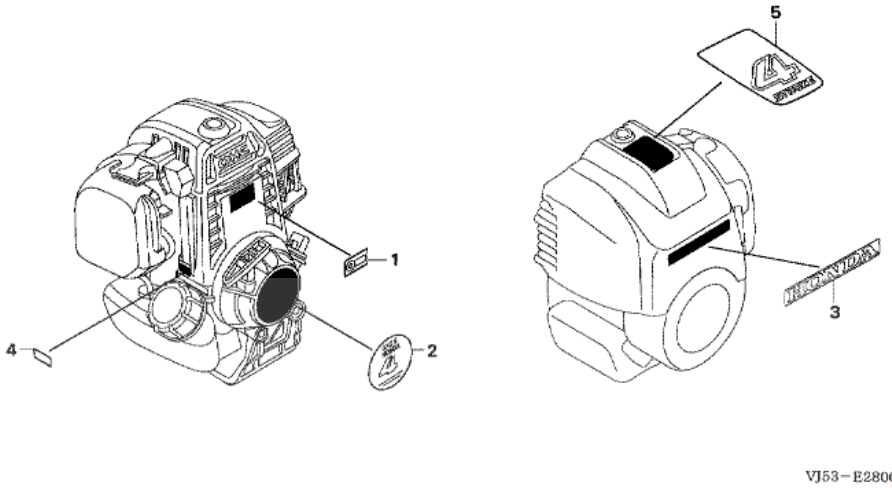

n°de référence	référence	Description	Qte unitaire	Types
2	87521Z0HJ51	MARQUE D'EMBLEME	001	LNET
3	87531Z0H000	MARQUE, HONDA	001	LNET
4	87601Z3EK60	MARQUE DE TYPE (GD3)	001	LNET
5	87660Z0HJ00	MARQUE (4-STROKE)	001	LNET

Pièces Box.fr

UMS425E1 (VL6A2 R1,extVL6A2 R1)

F-1-2 MANCHE BOUCLE (2)

T.D.R	Description du TDR
aucun enregistrement trouvé	

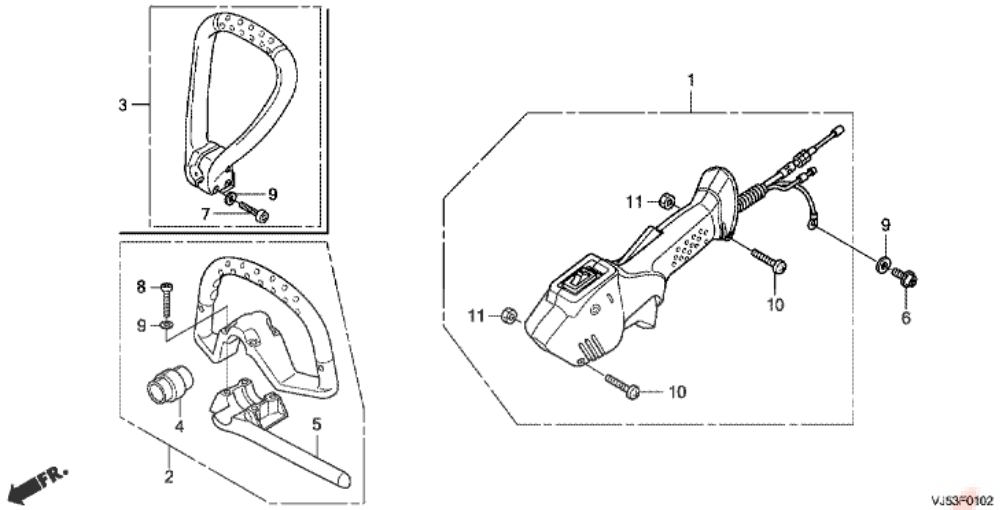

n°de référence	référence	Description	Qte unitaire	Types
1	17850VL6P41	ENS. LEVIER DE GAZ	001	LNET
3	53100VL6R11	ASSEMBLAGE DE POIGNEE, BOUCLE	001	LNET
6	90101VL6P31	BOULON DE TORX, 5X10	001	LNET
7	90104VL6P31	BOULON DE TORX, 5X20	003	LNET
9	90501VJ5003	RONDELLE, 5MM	004	LNET
10	93500050200G	VIS A TETE CYLINDRIQUE, 5X20	002	LNET
11	94002050700S	ECROU HEX., 5MM	002	LNET

Pièces Box.fr

UMS425E1 (VL6A2 R1,extVL6A2 R1)

F-2-2 CARTER BOITIER VITESSES (UMS425E1)

T.D.R	Description du TDR
aucun enregistrement trouvé	

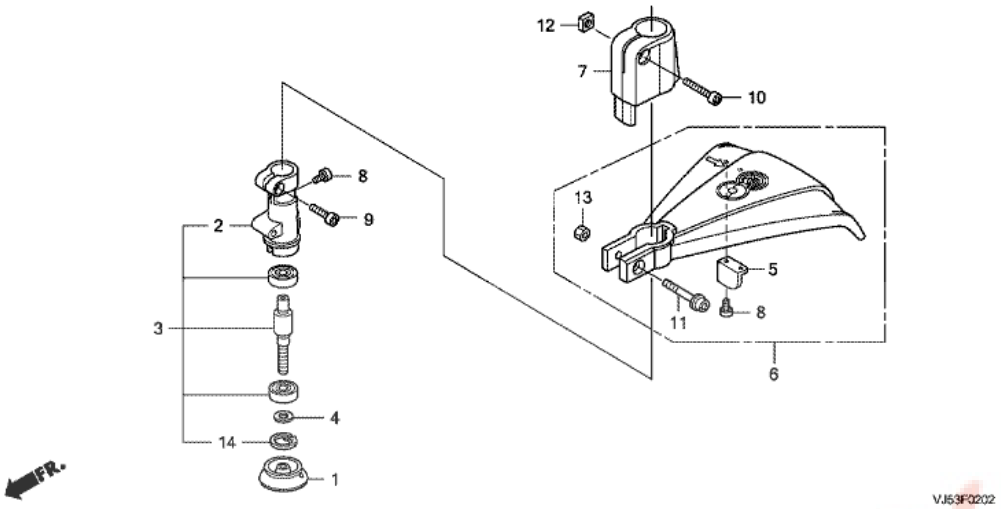

n°de référence	référence	Description	Qte unitaire	Types
1	21912VL1811	GARDE D'HERBE	001	LNET
4	42944VL1811	CACHE, POUSSIERE	001	LNET
5	72571VL1811	PLAQUE, COUPE DE NYLON	001	LNET
6	76240VL6R11	ENS. DE DEFLECTEUR, HERBE	001	LNET
7	76248VL6R11	COUVERCLE, DEFLECTEUR	001	LNET
8	90101VL6P31	BOULON DE TORX, 5X10	002	LNET
9	90103VL6P31	BOULON DE TORX, 5X18	001	LNET
10	90106VL6P31	BOULON DE TORX, 5X25	001	LNET
11	90117VL6R11	BOULON, TORX A COLLERETTE 6X34	001	LNET
12	90301VJ5003	ECROU CARRE, 5MM	001	LNET
13	90302VL6R11	ECROU HEX., 6MM	001	LNET
15	41475VL6R11	RACCORD, BOITIER	001	LNET

Pieces Box.fr

UMS425E1 (VL6A2 R1,extVL6A2 R1)

F-3 TUYAU DE CHASSIS

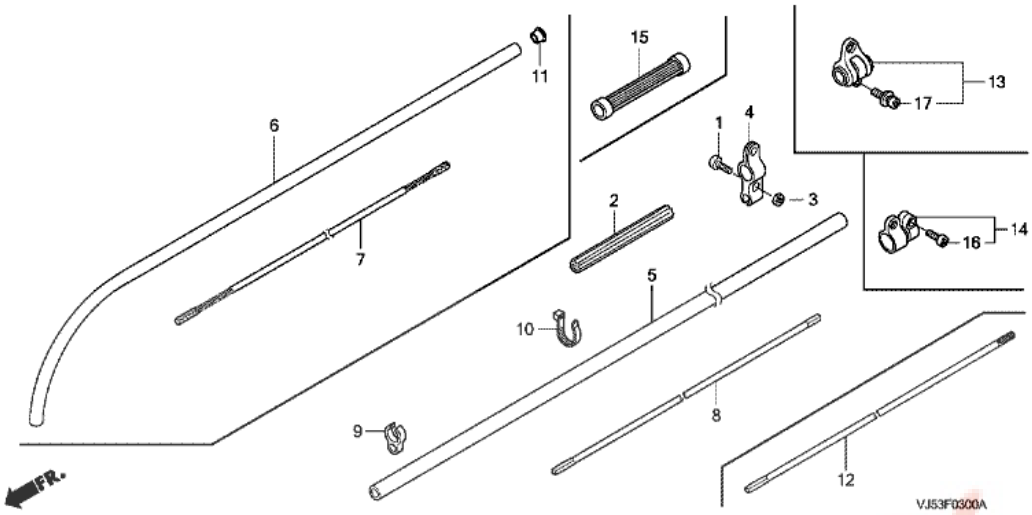

T.D.R	Description du TDR
aucun enregistrement trouvé	

n°de référence	référence	Description	Qte unitaire	Types
6	40230VL6R11	ENS. DE TUYAU, CHASSIS	001	LNET
7	41471VL6R11	ARBRE FLEXIBLE	001	LNET
11	40237VL1811	BUTOIR, GUIDE D'AXE	001	LNET
15	53124VF9V41	BAGUE, BUTEE DE POIGNEE	001	LNET

Pièces Box.fr

UMS425E1 (VL6A2 R1,extVL6A2 R1)

F-3-12 CARTER D'EMBRAYAGE (UMS/UMK425E1)

T.D.R	Description du TDR
aucun enregistrement trouvé	

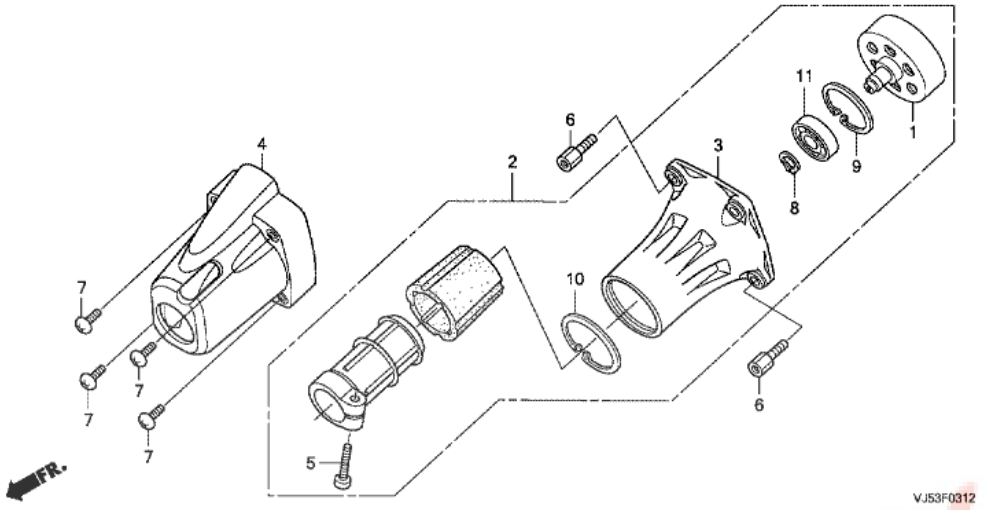

n°de référence	référence	Description	Qte unitaire	Types
1	22100VL1811	VOLANT COMP. EMBRAYAGE	001	LNET
2	22260VL6R11	ENS. DE CARTER, EMBRAYAGE	001	LNET
3	22261VJ3681	CARTER D'EMBRAYAGE	001	LNET
4	22265VL6P31	COUVERCLE, LOGEMENT EMBRAYAGE	001	LNET
5	90106VL6P31	BOULON DE TORX, 5X25	001	LNET
6	90112VL6P31	BOULON SPECIAL	004	LNET
7	90113VL6P31	VIS DE TORE, 5X12	004	LNET
8	9451012000	CIRCLIP EXTERIEUR, 12MM	001	LNET
9	9452032000	CIRCLIP INTERIEUR, 32MM	001	LNET
10	9452040000	CIRCLIP INTERIEUR, 40MM	001	LNET
11	961306201010	ROULEMENT A BILLES RADIAL, 6201ZZ	001	LNET

Pièces Box.fr

UMS425E1 (VL6A2 R1,extVL6A2 R1)

F-4-1 LAME COUPANTE/OUTIL DE COUPE NYLON (UMS/UMK425E1)

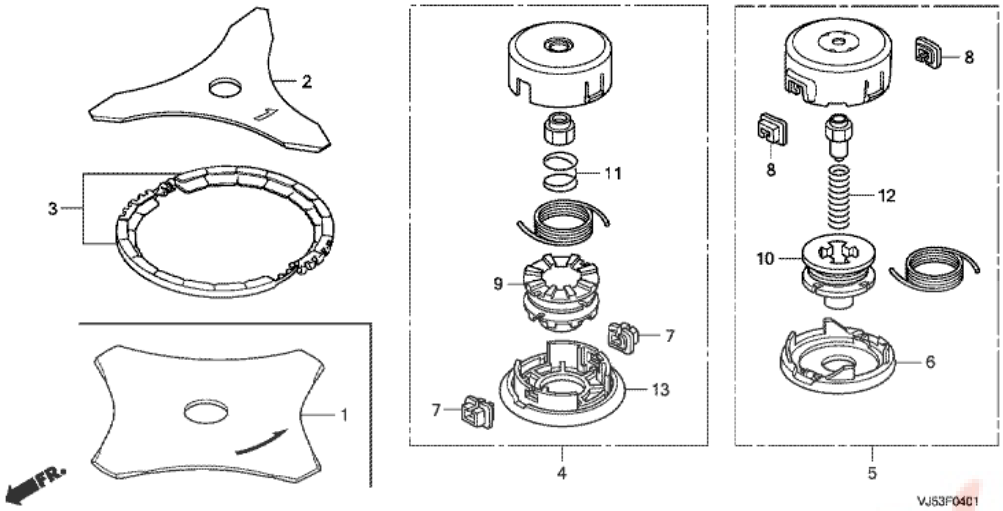

T.D.R	Description du TDR
aucun enregistrement trouvé	

n°de référence	référence	Description	Qte unitaire	Types
5	72560VL6R11	ENS. D'OUTIL DE COUPE, NYLON	001	LNET
6	72561VL6R11	CACHE	001	LNET
8	72562VL6R11	OEILLET	002	LNET
10	72563VL6R11	TIROIR	001	LNET
12	72564VL6R11	RESSORT	001	LNET

Pièces Box.fr

UMS425E1 (VL6A2 R1,extVL6A2 R1)
F-28-1 ETIQUETTE (UMS/UMK425E1)

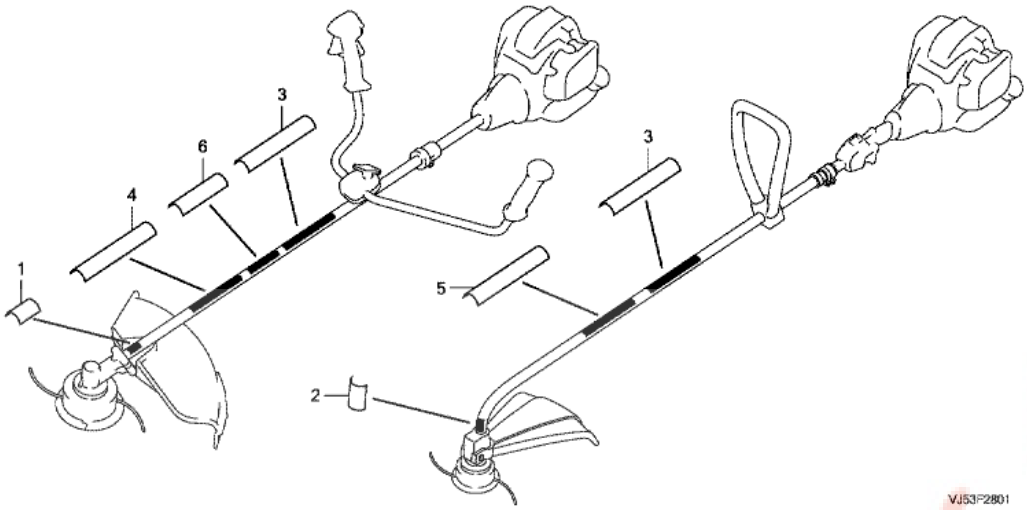

T.D.R	Description du TDR
aucun enregistrement trouvé	

n°de référence	référence	Description	Qte unitaire	Types
2	87108VL6R10	MARQUE, INDICATION DE PRISE DEFORCE	001	LNET
3	87150VF9G30	PLAQUE D'AVERTISSEMENT	001	LNET
5	87521VL6R10	MARQUE D'EMBLEME (UMS425E)	001	LNET

Pièces BOX.fr

UMS425E1 (VL6A2 R1,extVL6A2 R1)
F-29 OUTIL

T.D.R	Description du TDR
aucun enregistrement trouvé	

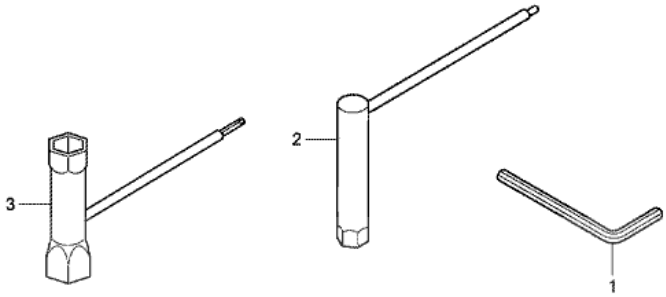

VJ53F2900A

n°de référence	référence	Description	Qte unitaire	Types
1	89221VL1003	CLE HEX. 4MM	001	LNET
3	89216VL6P31	CLE A DOUILLE (16X19)	001	LNET

Pièces Box.fr

UMS425E1 (VL6A2 R1,extVL6A2 R1)
F-40 CEI.DE SECURITE BAUDDRIER

T.D.R	Description du TDR
aucun enregistrement trouvé	

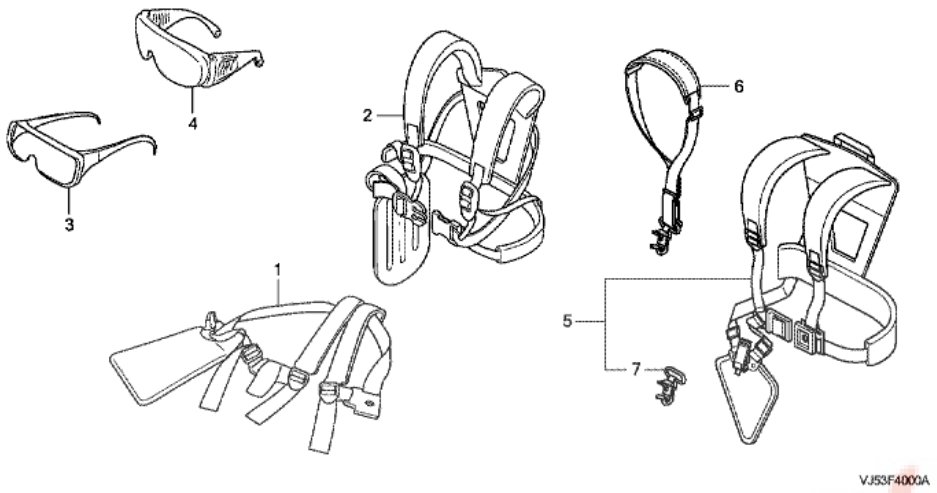

n°de référence	référence	Description	Qte unitaire	Types
4	60156VJ3681	TAMIS ANTI-POUSSIERE	001	LNET

Pièces Box.fr