F200 (729 2 080,ext729 2 080,729 2 060,ext729 2 060,729 2 070,ext729 2 070,729 2 090,ext729 2 090)

E-1 CORPS DE CYLINDRE/CULASSE

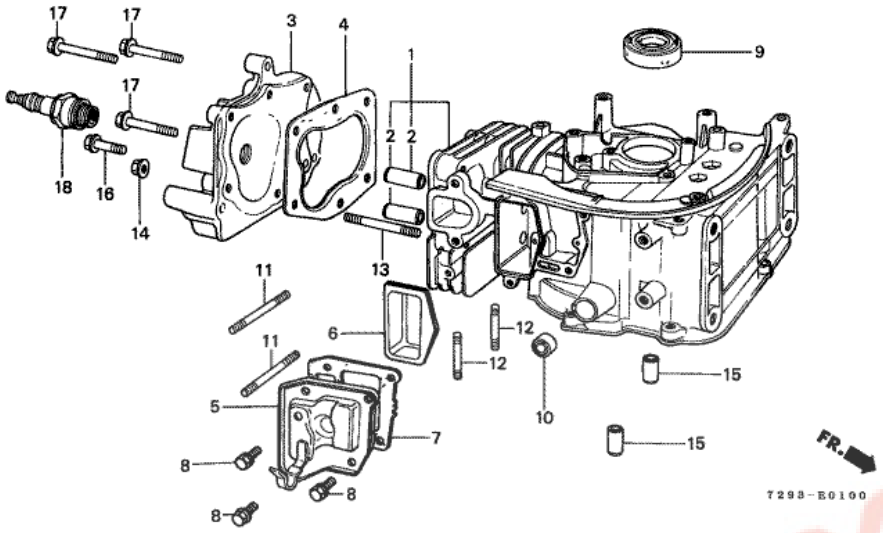

T.D.R	Description du TDR
aucun enregistrement trouvé	

n°de référence	référence	Description	Qte unitaire	Types
1	12100896315	CORPS COMP. CYLINDRE	001	D, F1, C, G
2	12134896305	GUIDE DE SOUPAPE (O.S.)	(2)	D, F1, C, G
3	12221896700	CULASSE	001	D, F1, C, G
4	12281896000	JOINT DE CULASSE	001	D, F1, C, G
5	12361896750	COUVERCLE COMP. CHAMBRE POUSSOIR	001	D, F1, C, G
6	12365896000	SEPARATEUR INTERIEUR	001	D, F1, C, G
6	12370896000	SEPARATEUR COMP. INTERIEUR	001	D, F1, C, G
7	12375896700	JOINT DE COUVERCLE DE POUSSOIR	001	D, F1, C, G
8	90002892000	BOULON DE BRIDE, 5X10	004	D, F1, C, G
9	91202892003	JOINT D'ETANCHEITE D'HUILE, 17X30X6 (ARAI)	001	D, F1, C, G
9	91202892004	JOINT D'ETANCHEITE D'HUILE, 17X30X6 (NOK)	001	D, F1, C, G
10	91231816000	JOINT D'ETANCHEITE D'HUILE, 5X10X4	001	D, F1, C, G
11	92700050400B	GOUJON, 5X40	002	D, F1, C, G
12	92700060280B	GOUJON, 6X28	002	D, F1, C, G
13	92700060453B	GOUJON, 6X45	002	D, F1, C, G
14	9405006080	ECROU DE BRIDE, 6MM	002	D, F1, C, G
15	9430108140	GOUJON, 8X14	002	D, F1, C, G
16	957000601200	BOULON DE BRIDE, 6X12	001	C
17	957000603508	BOULON DE BRIDE, 6X35	004	D, F1, C, G
17	957180603508	BOULON DE BRIDE, 6X35	004	D, F1, C, G
18	9807354744	BOUGIE D'ALLUMAGE (BMR-4A) (NGK)	001	C
18	9807354754	BOUGIE D'ALLUMAGE (W14MR-U) (DENSO)	(1)	C
18	9807354944	BOUGIE D'ALLUMAGE (BPMR4A-10) (NGK)	001	D, F1, G
18	9807354954	BOUGIE D'ALLUMAGE (W14MPRU-10) (DENSO)	(1)	D, F1, G

F200 (729 2 080,ext729 2 080,729 2 060,ext729 2 060,729 2 070,ext729 2 070,729 2 090,ext729 2 090)

E-2 CARTER D'HUILE/SUPPORT DE POIDS DE REGULATEUR

T.D.R	Description du TDR
aucun enregistrement trouvé	

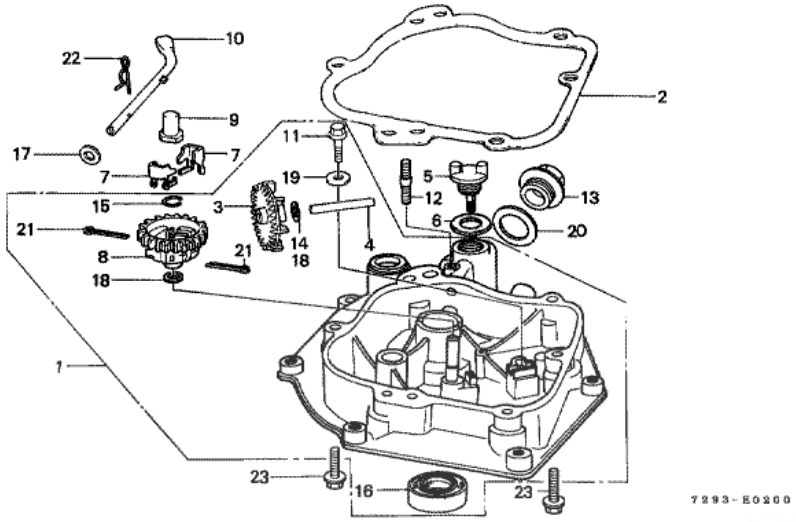

n°de référence	référence	Description	Qte unitaire	Types
1	11300896751	ENS. CARTER INFERIEUR	001	D, F1, C, G
1	113A0896751	ENS. CARTER INFERIEUR	001	D, F1, C, G
1	113B0896751	ENS. CARTER INFERIEUR	001	D, F1, C, G
2	11381896000	JOINT DE COUVERCLE DE BOITE	001	D, F1, C, G
3	15331896701	JETEUR D'HUILE	001	D, F1, C, G
4	15332896700	ARBRE DE JETEUR D'HUILE	001	D, F1, C, G
5	15620896750	BOUCHON DE REMPLISSAGE D'HUILE	001	D, F1, C, G
6	15621896010	JOINT DE CHAPEAU DE FILTRE A HUILE	001	D, F1, C, G
7	16511896000	POIDS DE REGULATEUR	002	D, F1, C, G
8	16512896300	SUPPORT DE POIDS DE REGULATEUR	001	D, F1, C, G
9	16531896000	COULISSEAU DE REGULATEUR	001	D, F1, C, G
10	16541896000	ARBRE DE BRAS DE REGULATEUR	001	D, F1, C, G
11	90005896000	BOULON DE BRIDE, 5X16	001	D, F1, C, G
13	90132896750	BOULON DE DRAINAGE, 20MM	001	D, F1, C, G
14	90539836000	RONDELLE, 6MM	001	D, F1, C, G
15	90602896000	AGRAFE DE SUPPORT DE REGULATEUR	001	D, F1, C, G
16	91201896701	JOINT D'ETANCHEITE D'HUILE, 20X34X6	001	D, F1, C, G
17	9410105800	RONDELLE PLATE, 5MM	001	D, F1, C, G
18	9410106800	RONDELLE PLATE, 6MM	002	D, F1, C, G
18	9410106800	RONDELLE PLATE, 6MM	001	D, F1, C, G
19	9410305800	RONDELLE PLATE, 5MM	001	D, F1, C, G
20	9410920000	RONDELLE DE BOUCHON DE DRAINAGE, 20MM	001	D, F1, C, G
21	9420125280	GOUPILLE FENDUE, 2.5X28	002	D, F1, C, G
22	9425108000	GOUPILLE DE BLOCAGE, 8MM	001	D, F1, C, G
23	957000602808	BOULON DE BRIDE, 6X28	006	D, F1, C, G

F200 (729 2 080,ext729 2 080,729 2 060,ext729 2 060,729 2 070,ext729 2 070,729 2 090,ext729 2 090)

E-3 BOBINE D'ALLUMAGE/VOLANT

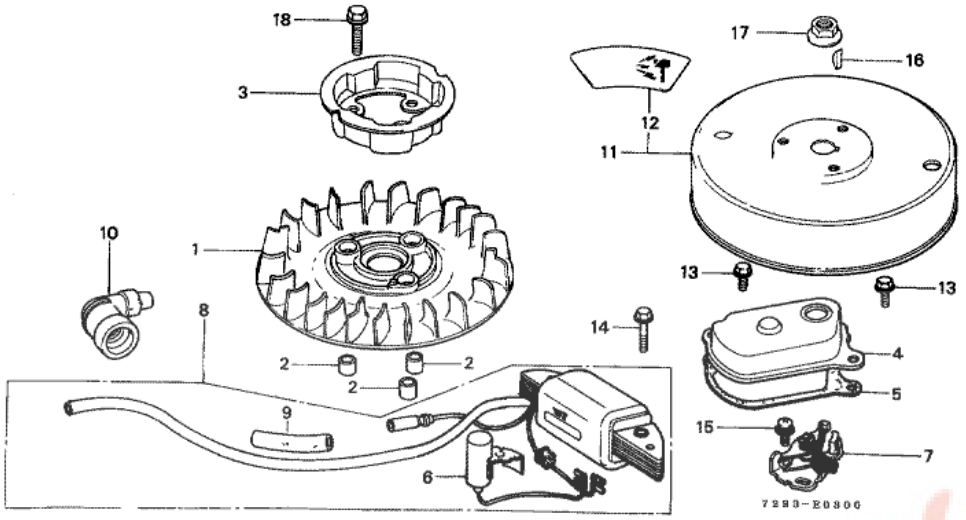

T.D.R	Description du TDR
aucun enregistrement trouvé	

n°de référence	référence	Description	Qte unitaire	Types
1	19511896000	VENTILATEUR DE REFROIDISSEMENT	001	C
2	19512896000	COLLIER DE VENTILATEUR	003	C
3	28453896003	POULIE DE DEMARREUR	001	C
4	30211896000	COUVERCLE COMP. RUPTEUR	001	C
5	30215896000	JOINT DE COUVERCLE DE RUPTEUR	001	C
6	30251896003	CONDENSATEUR COMP.	001	C
7	30280896003	ENS. CONTACTS DE RUPTEUR	001	C
8	30560896711	ENS. BOBINE, ALLUMAGE	001	C
9	30565883000	TUYAU DE CAOUTCHOUC D'HAUTE TENSION	001	C
10	30700896701	ENS. CHAPEAU D'ANTI-PARASITE	001	C
11	31100896000	VOLANT COMP.	001	C
11	31100896010	VOLANT COMP.	001	C
12	87541896000	MARQUE D'AVERTISSEMENT DE VOLANT	001	C
13	90002892000	BOULON DE BRIDE, 5X10	002	C
14	90007896000	BOULON DE BRIDE, 5X25	002	C
15	90051883000	VIS A TETE A RONDELLE, 5X12	001	C
16	90741147000	CLAVETTE WOODRUFF	001	C
17	9405012080	ECROU DE BRIDE, 12MM	001	C
18	958000602208	BOULON DE BRIDE, 6X22	003	C

F200 (729 2 080,ext729 2 080,729 2 060,ext729 2 060,729 2 070,ext729 2 070,729 2 090,ext729 2 090)

E-3-1 UNITE DE C.D.I./VOLANT

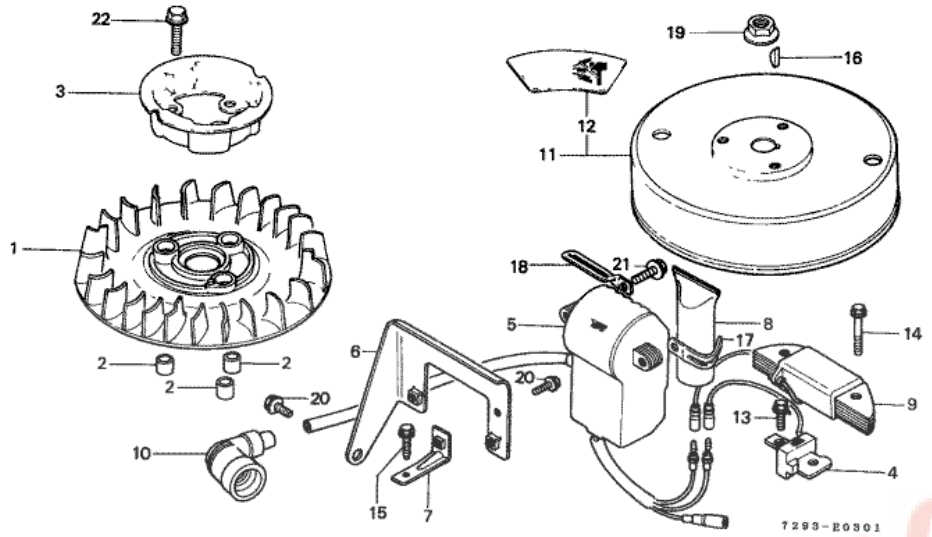

T.D.R	Description du TDR
aucun enregistrement trouvé	

n°de référence	référence	Description	Qte unitaire	Types
1	19511896000	VENTILATEUR DE REFROIDISSEMENT	001	D, F1, G
2	19512896000	COLLIER DE VENTILATEUR	003	D, F1, G
3	28453896003	POULIE DE DEMARREUR	001	D, F1, G
4	30410896601	BOBINE DE GENERATEUR IMPULSIONS	001	D, F1, G
4	30410896761	BOBINE DE GENERATEUR IMPULSIONS	001	D, F1, G
5	30580896781	UNITE DE C.D.I.	001	D, F1, G
6	30586896760	APPUI COMP. UNITE DE C.D.I.	001	D, F1, G
7	30587896760	SUPPORT D'APPUI DE C.D.I.	001	D, F1, G
8	30589896600	COUVERCLE DE COSSE	001	D, F1, G
9	30590896761	BOBINE D'EXCITATION	001	D, F1, G
10	30700896701	ENS. CHAPEAU D'ANTI-PARASITE	001	D, F1, G
11	31100896600	VOLANT COMP. (C.D.I.)	001	D, F1, G
11	31100896601	VOLANT COMP. (C.D.I.)	001	D, F1, G
12	87541896000	MARQUE D'AVERTISSEMENT DE VOLANT	001	D, F1, G
13	90007892000	BOULON DE BRIDE, 5X12	002	D, F1, G
14	90007896000	BOULON DE BRIDE, 5X25	002	D, F1, G
15	90012896750	BOULON DE BRIDE, 5X14	001	D, F1, G
16	90741147000	CLAVETTE WOODRUFF	001	D, F1, G
17	91405671000	AGRAFE DE CABLE	001	D, F1, G
18	91406729000	AGRAFE DE TETE	001	D, F1, G
19	9405012080	ECROU DE BRIDE, 12MM	001	D, F1, G
20	957000601208	BOULON DE BRIDE, 6X12	002	D, F1, G
21	957000602008	BOULON DE BRIDE, 6X20	002	D, F1, G
22	958000602208	BOULON DE BRIDE, 6X22	003	D, F1, G

F200 (729 2 080,ext729 2 080,729 2 060,ext729 2 060,729 2 070,ext729 2 070,729 2 090,ext729 2 090)

E-4 PISTON/VILEBREQUIN

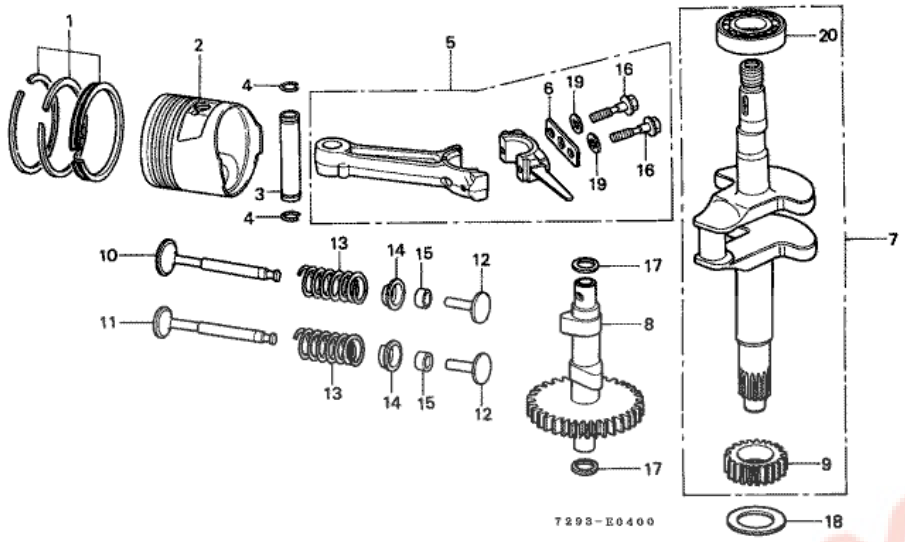

T.D.R	Description du TDR
aucun enregistrement trouvé	

n°de référence	référence	Description	Qte unitaire	Types
1	130A1896003	JEU DE BAGUE DE PISTON (STD.) (TEIKOKU)	001	D, F1, C, G
1	130A1896004	JEU DE BAGUE DE PISTON (STD.) (NIPPON)	001	D, F1, C, G
1	130B1896003	JEU DE BAGUE DE PISTON (0.25) (TEIKOKU)	(1)	D, F1, C, G
1	130B1896004	JEU DE BAGUE DE PISTON (0.25) (NIPPON)	(1)	D, F1, C, G
1	130C1896003	JEU DE BAGUE DE PISTON (0.50) (TEIKOKU)	(1)	D, F1, C, G
1	130C1896004	JEU DE BAGUE DE PISTON (0.50) (NIPPON)	(1)	D, F1, C, G
1	130D1896003	JEU DE BAGUE DE PISTON (0.75) (TEIKOKU)	(1)	D, F1, C, G
1	130D1896004	JEU DE BAGUE DE PISTON (0.75) (NIPPON)	(1)	D, F1, C, G
2	13101892000	PISTON (STD.)	001	D, F1, C, G
2	13102892000	PISTON (0.25)	(1)	D, F1, C, G
2	13103892000	PISTON (0.50)	(1)	D, F1, C, G
2	13104892000	PISTON (0.75)	(1)	D, F1, C, G
3	13111892000	AXE, PISTON	001	D, F1, C, G
4	13115147000	ATTACHE D'AXE DE PISTON, 10MM	002	D, F1, C, G
5	13200892000	ENS. BIELLE	001	D, F1, C, G
5	13200892305	ENS. BIELLE (0,25 INFERIEUR A LA COTE)	(1)	D, F1, C, G
6	13213892000	RONDELLE DE BIELLE	001	D, F1, C, G
7	13310896750	VILEBREQUIN COMP.	001	D, F1, C, G
8	14111896000	ARBRE A CAMES COMP.	001	D, F1, C, G
8	14111896010	ARBRE A CAMES COMP.	001	D, F1, G
9	14311896300	PIGNON DE DISTRIBUTION	001	D, F1, C, G
10	14711896000	SOUPAPE D'ADMISSION	001	D, F1, C, G
11	14721896000	SOUPAPE ECHAPPEMENT	001	D, F1, C, G
12	14732892010	POUSSOIR DE SOUPAPE	002	D, F1, C, G
13	14751896000	RESSORT DE SOUPAPE	002	D, F1, C, G
14	14771892000	ROCHET, RESSORT SOUPAPE	002	D, F1, C, G
15	14801892000	REGULATEUR DE JEU DE SOUPAPE (3.15)	(2)	D, F1, C, G
15	14803892000	REGULATEUR DE JEU DE SOUPAPE (3.25)	(2)	D, F1, C, G
15	14806892000	REGULATEUR DE JEU DE SOUPAPE (3.34)	(2)	D, F1, C, G
15	14809892000	REGULATEUR DE JEU DE SOUPAPE (3.43)	(2)	D, F1, C, G
15	14812892000	REGULATEUR DE JEU DE SOUPAPE (3.52)	(2)	D, F1, C, G
15	14815892000	REGULATEUR DE JEU DE SOUPAPE (3.61)	(2)	D, F1, C, G
15	14818892000	REGULATEUR DE JEU DE SOUPAPE (3.72)	(2)	D, F1, C, G
15	14820892000	REGULATEUR DE JEU DE SOUPAPE (3.82)	(2)	D, F1, C, G
16	90001892003	BOULON DE BIELLE	002	D, F1, C, G
17	90412329000	RONDELLE DE BUTEE, 10MM	002	D, F1, C, G
17	90412329000	RONDELLE DE BUTEE, 10MM	001	D, F1, C, G
17	90452892000	RONDELLE DE BUTEE, 9.9MM	002	D, F1, C, G
17	90452892000	RONDELLE DE BUTEE, 9.9MM	001	D, F1, C, G
18	90454428000	RONDELLE DE BUTEE, 20MM	001	D, F1, C, G
19	90456892000	RONDELLE BLOCAGE	002	D, F1, C, G
20	961006203000	ROULEMENT A BILLES RADIAL, 6203	001	D, F1, C, G

Pièces Box.fr

F200 (729 2 080,ext729 2 080,729 2 060,ext729 2 060,729 2 070,ext729 2 070,729 2 090,ext729 2 090)

E-5 GAINE DE VENTILATEUR/BUSE

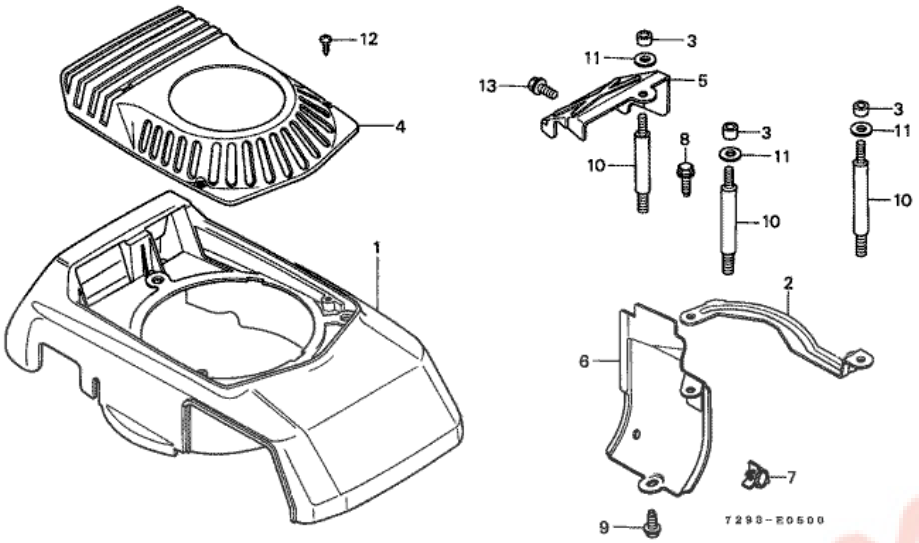

T.D.R	Description du TDR
aucun enregistrement trouvé	

n°de référence	référence	Description	Qte unitaire	Types
1	19610896750H	COUVERCLE DE VENTILATEUR	001	D, F1, C, G
2	19611896750	PLAQUE LATERAL	001	D, F1, C, G
2	19611896760	PLAQUE LATERAL	001	C
3	19612896750	COLLIER DE COUVERCLE VENTILATEUR	003	D, F1, C, G
4	19615896750XC	CAPOT DE COUVERCLE DE VENTILATEUR	001	D, F1, C, G
5	19617896750	PLAQUE DE GUIDE	001	D, F1, C, G
6	19631896750	BUSE DE VENTILATEUR COMP.	001	D, F1, C, G
7	30701883000	AGRAFE DE CABLE D'HAUTE TENSION (8MM)	001	C
8	90003892000	BOULON DE BRIDE, 5X12	001	C
9	90013883000	BOULON DE BRIDE, 6X12 (CT200)	001	D, F1, C, G
10	90042896752	GOUJON SPECIAL	003	D, F1, C, G
11	90402921000	RONDELLE, 6MM	003	D, F1, C, G
11	9410305800	RONDELLE PLATE, 5MM	003	D, F1, C, G
12	9390134310	VIS AUTO-TARAUDEUSE, 4X12	002	D, F1, C, G
12	9390134380	VIS AUTO-TARAUDEUSE, 4X12	002	D, F1, C, G
13	957000601208	BOULON DE BRIDE, 6X12	001	D, F1, C, G

Pecas Box.fr

F200 (729 2 080,ext729 2 080,729 2 060,ext729 2 060,729 2 070,ext729 2 070,729 2 090,ext729 2 090)

E-6 DEMARREUR A ENROULEUR

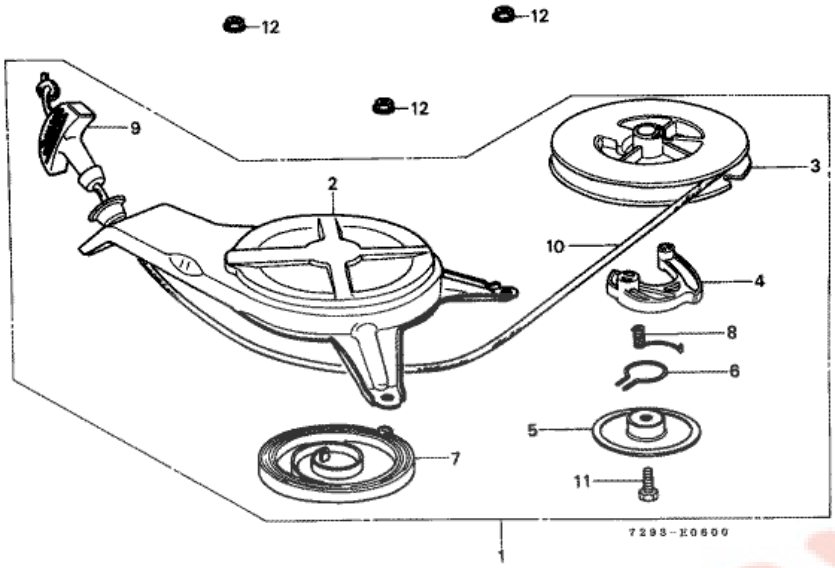

T.D.R	Description du TDR
aucun enregistrement trouvé	

n°de référence	référence	Description	Qte unitaire	Types
1	28400896752	ENS. LANCEUR	001	D, F1, C, G
2	28410896750	BOITIER COMP. DE LANCEUR	001	D, F1, C, G
3	28420896010	POULIE DE LANCEUR	001	D, F1, C, G
4	28422896010	ROCHET DE DEMARREUR	001	D, F1, C, G
5	28431896000	PLAQUE DE FRICTION	001	D, F1, C, G
6	28441896000	RESSORT DE FRICTION	001	D, F1, C, G
7	28442896000	RESSORT DE LANCEUR	001	D, F1, C, G
8	28443896000	RESSORT DE RAPPEL	001	D, F1, C, G
9	28461896000	POIGNEE DE DEMARREUR	001	D, F1, C, G
10	28462896750	CORDON DE LANCEUR	001	D, F1, C, G
11	92000060120H	BOULON HEX., 6X12	001	D, F1, C, G
12	9405005080	ECROU DE BRIDE, 5MM	003	D, F1, C, G

Pièces Box.fr

F200 (729 2 080,ext729 2 080,729 2 060,ext729 2 060,729 2 070,ext729 2 070,729 2 090,ext729 2 090)

E-7 CARBURATEUR/BRAS DE REGULATEUR

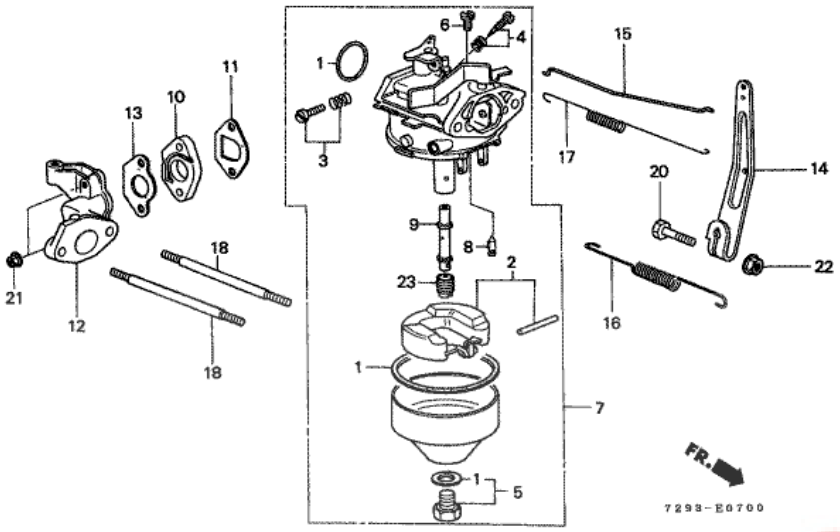

T.D.R	Description du TDR
aucun enregistrement trouvé	

n°de référence	référence	Description	Qte unitaire	Types
1	16010896005	JEU JOINT	001	D, F1, C, G
2	16013883005	JEU DE FLOTTEUR	001	D, F1, C, G
3	16016896005	JEU DE VIS A	001	D, F1, C, G
4	16016896751	JEU DE VIS A	001	D, F1, C, G
5	16028883005	JEU DE VIS B	001	D, F1, C, G
6	16071881003	VIS DE BOUCHON	001	D, F1, C, G
7	16100896751	ENS. CARBURATEUR (BB09B A)	001	D, F1, C, G
7	16100896752	ENS. CARBURATEUR (BB09B B)	001	D, F1, C, G
8	16155883005	SOUPAPE COMP. FLOTTEUR	001	D, F1, C, G
9	16166896005	GICLEUR PRINCIPAL	001	D, F1, C, G
9	16166896751	GICLEUR PRINCIPAL	001	D, F1, C, G
10	16211896000	ISOLANT DE CARBURATEUR	001	D, F1, C, G
11	16212896000	JOINT D'ISOLANT	001	D, F1, C, G
12	16224896751	COLLECTEUR D'ADMISSION	001	D, F1, C, G
13	16226896750	JOINT DE COLLECTEUR D'ADMISSION	001	D, F1, C, G
14	16551896750	BRAS DE REGULATEUR	001	D, F1, C, G
15	16555896751	TIGE DE REGULATEUR	001	D, F1, C, G
16	16561896750	RESSORT DE REGULATEUR	001	D, F1, C, G
17	16562896750	RESSORT DE RAPPEL DE PAPILLON	001	D, F1, C, G
18	90045896750	GOUJON, 5X91	002	D, F1, C, G
20	9200006020	BOULON HEX., 6X20	001	D, F1, C, G
21	9405005080	ECROU DE BRIDE, 5MM	002	D, F1, C, G
22	9405006000	ECROU DE BRIDE, 6MM	001	D, F1, C, G
23	991011240450	GICLEUR PRINCIPAL, #45	(1)	D, F1, C, G
23	991011240480	GICLEUR PRINCIPAL, #48	(1)	D, F1, C, G
23	991011240500	GICLEUR PRINCIPAL, #50	(1)	D, F1, C, G
23	991011240550	GICLEUR PRINCIPAL, #55	001	D, F1, C, G
23	991011240580	GICLEUR PRINCIPAL, #58	(1)	D, F1, C, G

F200 (729 2 080,ext729 2 080,729 2 060,ext729 2 060,729 2 070,ext729 2 070,729 2 090,ext729 2 090)

E-8 FILTRE A AIR (1)

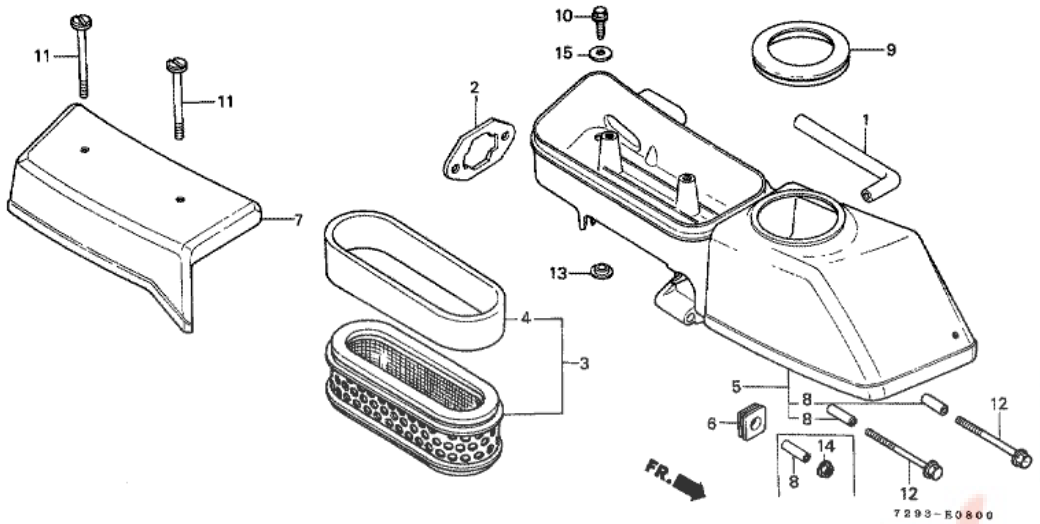

T.D.R	Description du TDR
aucun enregistrement trouvé	

n°de référence	référence	Description	Qte unitaire	Types
1	15721896750	TUYAU DE RESPIRATION	001	D, F1, C, G
2	16269896750	JOINT COMP. FILTRE A AIR	001	D, F1, C, G
3	17211896751	ELEMENT DE FILTRE A AIR	001	D, F1, C, G
4	17218896751	FILTRE, EXTERIEUR	001	D, F1, C, G
5	17220896750	BOITIER DE FILTRE A AIR	001	D, F1, C, G
6	17225896750	ANNEAU DE BOITIER DE FILTRE A AIR	001	D, F1, C, G
7	17231896750	COUVERCLE DE FILTRE A AIR	001	D, F1, C, G
8	17233896750	COLLIER DE FILTRE A AIR	002	D, F1, C, G
9	17514896750	JOINT DE CONDUIT DE REMPLISSAGE	001	D, F1, C, G
10	90012892000	BOULON DE BRIDE, 5X16	001	D, F1, C, G
11	90028896750	BOULON DE COUVERCLE DE FILTRE A AIR	002	D, F1, C, G
11	90028896752	BOULON DE COUVERCLE DE FILTRE A AIR	002	D, F1, C, G
12	90101729000	BOULON DE BRIDE, 5X87	002	D, F1, C, G
12	90101729010	BOULON DE BRIDE, 5X83	002	D, F1, C, G
13	90522170700	COLLIER DE FIXATION DE LEVIER CHANGEMENT DE VITESSE	001	D, F1, C, G
14	9405005080	ECROU DE BRIDE, 5MM	002	D, F1, C, G
15	9410305800	RONDELLE PLATE, 5MM	001	D, F1, C, G

F200 (729 2 080,ext729 2 080,729 2 060,ext729 2 060,729 2 070,ext729 2 070,729 2 090,ext729 2 090)

E-9 SILENCIEUX

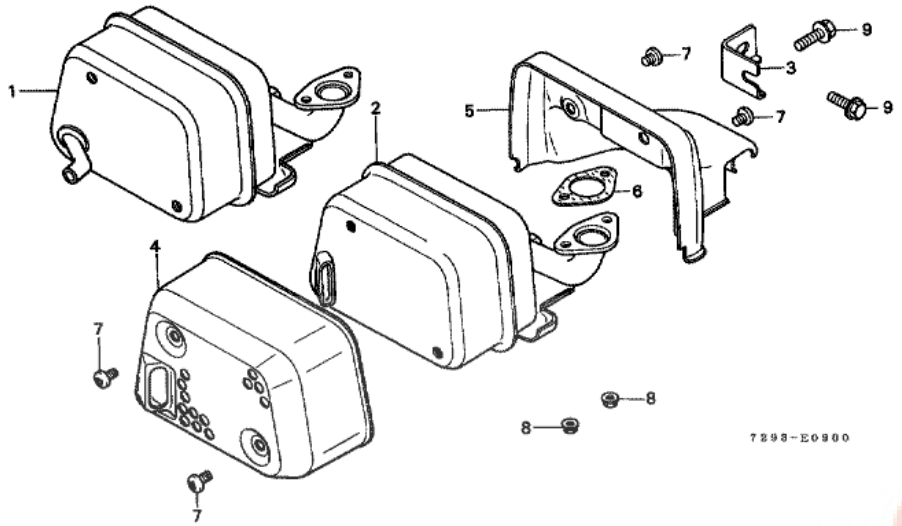

T.D.R	Description du TDR
aucun enregistrement trouvé	

n°de référence	référence	Description	Qte unitaire	Types
2	18310896750	TUYAU D'ECHAPPEMENT COMP.	001	D, F1, C, G
3	18318896750	SUPPORT DE POT D'ECHAPPEMENT	001	D, F1, C, G
4	18320896750	PROTECTION DE POT D'ECHAPPEMENT	001	D, F1, C, G
5	18321896750	COUVERCLE SUPERIEUR ECHAPPEMENT	001	D, F1, C, G
6	18381896000	JOINT DE POT D'ECHAPPEMENT	001	D, F1, C, G
7	93500060060B	VIS A TETE CYLINDRIQUE, 6X6	004	D, F1, C, G
8	9405006080	ECROU DE BRIDE, 6MM	002	D, F1, C, G
9	957000601200	BOULON DE BRIDE, 6X12	002	D, F1, C, G

Pièces Box.fr

F200 (729 2 080,ext729 2 080,729 2 060,ext729 2 060,729 2 070,ext729 2 070,729 2 090,ext729 2 090)

E-10 RESERVOIR A CARBURANT/ROBINET A CARBURANT

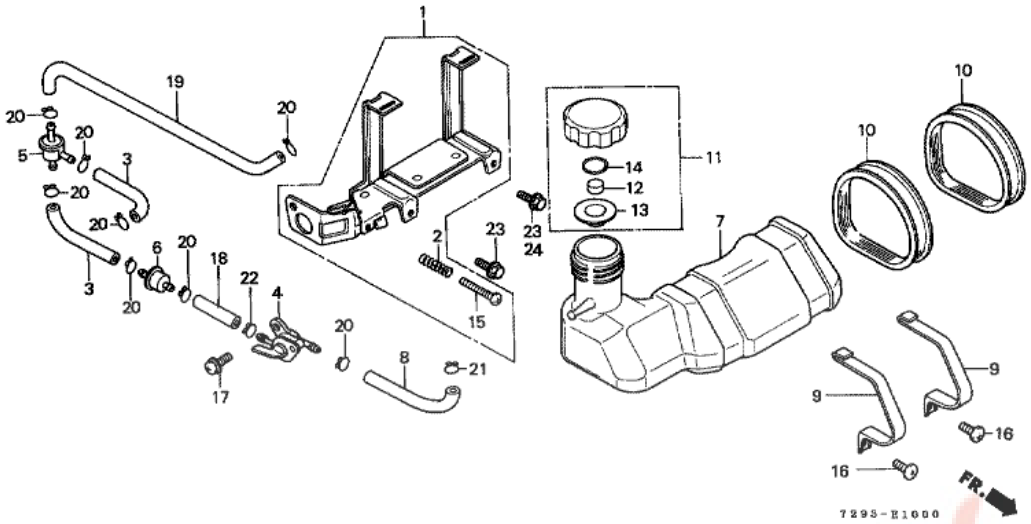

T.D.R	Description du TDR
aucun enregistrement trouvé	

n°de référence	référence	Description	Qte unitaire	Types
1	16570896750	ENS. APPUI DE RESERVOIR	001	D, F1, C, G
2	16584883300	RESSORT DE REGLAGE DE COMMANDE	001	D, F1, C, G
3	16851896750	TUYAU D'EAU SPECIAL, 4.5	002	D, F1, C, G
3	16851896751	TUYAU D'EAU SPECIAL, 4.5	002	D, F1, C, G
4	16950888015	ENS. ROBINET CARBURANT	001	D, F1, C, G
5	16952896751	FILTRE A CREPINE A TROIS VOIESESSENCE	001	D, F1, C, G
6	16952952003	FILTRE A CREPINE D'ESSENCE	001	D, F1, C, G
7	17511896750	RESERVOIR D'ESSENCE	001	D, F1, C, G
8	17512896700	TUYAU D'ESSENCE	001	D, F1, C, G
9	17518896750	BANDE DE MONTAGE DE RESERVOIR	002	D, F1, C, G
10	17519896750	CAOUTCHOUC DE MONTAGE RESERVOIR	002	D, F1, C, G
11	17620888020	ENS. BOUCHON DE RESERVOIR D'ESSENCE	001	D, F1, C, G
11	17620896750	ENS. BOUCHON DE RESERVOIR D'ESSENCE	001	D, F1, C, G
12	17622888010	ESPONGE DE RESPIRATION DE CHAPEAU D'ESSENCE	001	D, F1, C, G
13	17624355010	JOINT DE CHAPEAU D'ESSENCE	001	D, F1, C, G
13	17624896750	JOINT DE CHAPEAU D'ESSENCE	001	D, F1, C, G
14	17626896750	SEPARATEUR DE CHAPEAU D'ESSENCE	001	D, F1, C, G
15	93500050280A	VIS A TETE CYLINDRIQUE, 5X28	001	D, F1, C, G
16	93500060120A	VIS A TETE CYLINDRIQUE, 6X12	002	D, F1, C, G
17	938910501208	VIS A TETE A RONDELLE, 5X12	001	D, F1, C, G
18	950014505040	TUYAU D'ESSENCE, 4.5X50 (95001-45001-60M)	001	D, F1, C, G
19	950014533040	TUYAU D'ESSENCE, 4.5X330 (95001-45001-60M)	001	D, F1, C, G
20	9500202080	AGRAFE DE TUYAU (B8)	008	D, F1, C, G
21	9500202100	AGRAFE DE TUYAU (B10)	001	D, F1, C, G
22	9500250000	AGRAFE DE TUYAU (C9)	001	D, F1, C, G
23	957000801608	BOULON DE BRIDE, 8X16	002	D, F1, C, G

F200 (729 2 080,ext729 2 080,729 2 060,ext729 2 060,729 2 070,ext729 2 070,729 2 090,ext729 2 090)

EOP-1 FILTRE A AIR DE SCHNORKEL

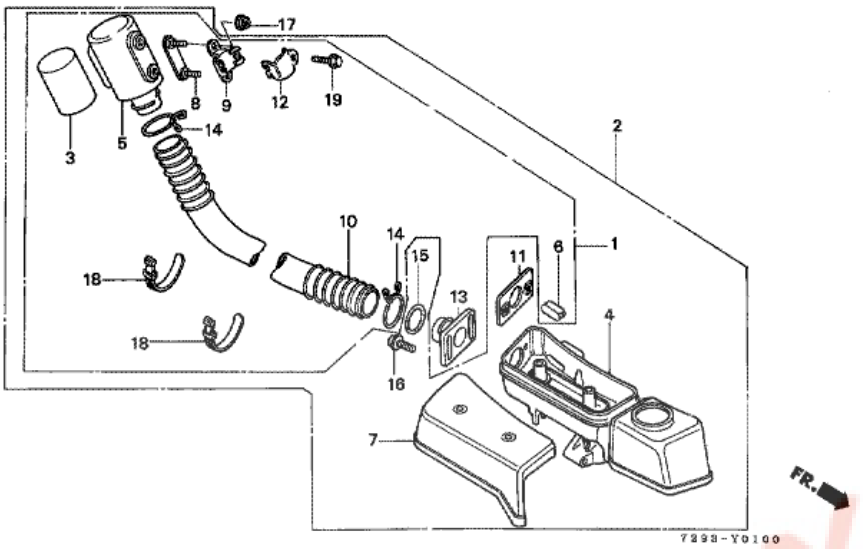

T.D.R	Description du TDR
aucun enregistrement trouvé	

n°de référence	référence	Description	Qte unitaire	Types
2	06172896810	TROUSSE DE FILTR A AIR CONDUITE	(1)	D, F1, C, G
3	17211896810	ELEMENT DE FILTRE A AIR DE SCHNORKEL	(1)	D, F1, C, G
4	17220896810	BOITE DE FILTRE A AIR DE SCHNORKEL	(1)	D, F1, C, G
5	17221896810	TETE DE FILTRE A AIR DE SCHNORKEL	(1)	D, F1, C, G
6	17223896810	CHAPEAU DE FILTRE A AIR DE SCHNORKEL	(1)	D, F1, C, G
7	17231896810	COUVERCLE DE FILTRE A AIR DE SCHNORKEL	(1)	D, F1, C, G
8	17234888691	PLAQUE COMP. INSTALLATION FILTRE A AIR	(1)	D, F1, C, G
9	17236888691	SUPPORT A DE FILTRE A AIR	(1)	D, F1, C, G
10	17237896811	DURITE DE FILTRE A AIR DE SCHNORKEL	(1)	D, F1, C, G
11	17238896810	BRIDE DE TUYAU DE SCHNORKEL	(1)	D, F1, C, G
12	17239888690	SUPPORT B DE FILTRE A AIR	(1)	D, F1, C, G
13	17411896810	TUYAU DE SCHNORKEL	(1)	D, F1, C, G
14	18531634670	ETRIER DE FLEXIBLE D'AIR, 27	(2)	D, F1, C, G
15	91303896811	JOINT TORIQUE, 27.7X1.9	(1)	D, F1, C, G
16	938910401600	VIS A TETE A RONDELLE, 4X16	(2)	D, F1, C, G
17	9405006000	ECROU DE BRIDE, 6MM	(2)	D, F1, C, G
18	9501462200	BANDE B2 DE CABLE	(2)	D, F1, C, G
19	957000601600	BOULON DE BRIDE, 6X16	(1)	D, F1, C, G

F200 (729 2 080,ext729 2 080,729 2 060,ext729 2 060,729 2 070,ext729 2 070,729 2 090,ext729 2 090)
EOP-2 TROUSSE DE JOINT

T.D.R	Description du TDR
aucun enregistrement trouvé	

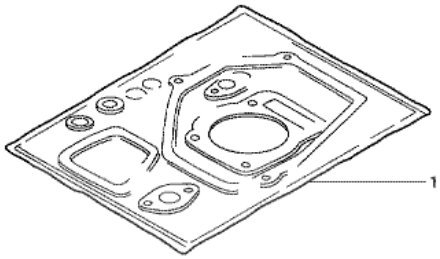

HENG-X0003

n°de référence	référence	Description	Qte unitaire	Types
1	06110896010	TROUSSE DE JOINT	(1)	D, F1, C, G
1	061B1896000	TROUSSE DE JOINT	(1)	D, F1, C, G

Pièces Box.fr

F200 (729 2 080,ext729 2 080,729 2 060,ext729 2 060,729 2 070,ext729 2 070,729 2 090,ext729 2 090)

F-1 TUYAU DE GUIDON/BARRE DE CONNEXION

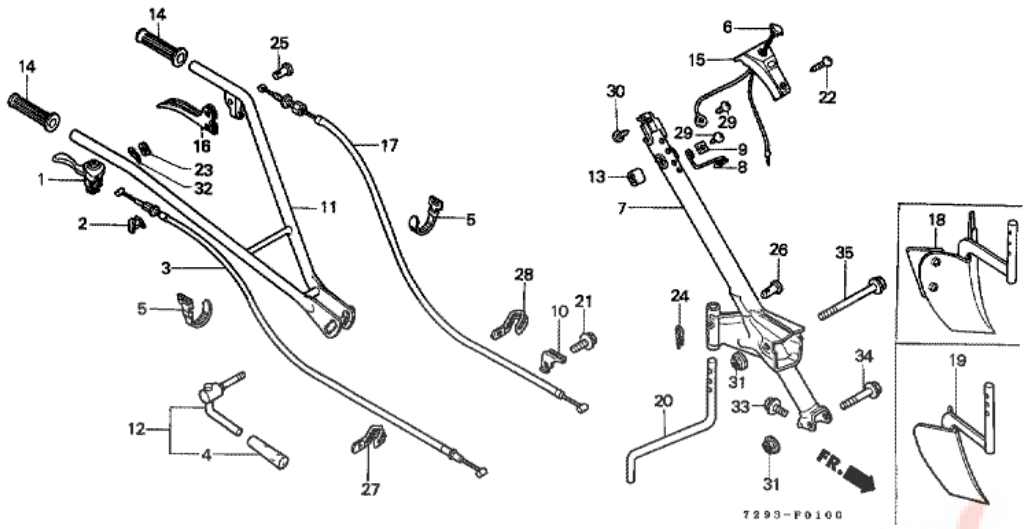

T.D.R	Description du TDR
aucun enregistrement trouvé	

n°de référence	référence	Description	Qte unitaire	Types
1	17850721003	ENS. LEVIER DE GAZ	001	D, F1, C, G
2	17851729003	AGRAFE EN M	001	D, F1, C, G
3	17910729000	CABLE COMP. ACCELERATEUR	001	D, F1, C
3	17910729610	CABLE COMP. ACCELERATEUR	001	G
3	17910729720	CABLE COMP. ACCELERATEUR	001	D, F1, C
4	22542900000	POIGNEE DE LEVIER	001	D, F1, C, G
5	32161404000	BANDE B1 DE CABLE	002	D, F1, C, G
6	35130729000	INTERRUPTEUR D'ARRET DE MOTEUR	002	D, F1, C, G
6	35130729671	ENS. INTERRUPTEUR D'ARRET MOTEUR	002	D, F1, G
7	50210729000	SUPPORT COMP. COLONNE	001	D, F1, C
7	50210729010ZA	SUPPORT COMP. COLONNE *NH35M *	001	D, F1, C
7	50210729610	SUPPORT COMP. COLONNE	001	G
7	50210729611ZA	SUPPORT COMP. COLONNE *NH35M *	001	G
8	50275729000	GUIDE DE CABLE	001	D, F1, C, G
9	50276724000	SUPPORT DE GUIDE DE CABLE	001	D, F1, C, G
10	51512729000	BUTEE DE CABLE	001	D, F1, C, G
11	53110729000	TUYAU COMP. GUIDON	001	D, F1, C
11	53110729610	TUYAU COMP. GUIDON	001	G
12	53140729000	LEVIER COMP. REGLAGE DE POIGNEE	001	D, F1, C, G
12	53140729010	LEVIER COMP. REGLAGE DE POIGNEE	001	D, F1, C, G
13	53145729000	BUTEE DE REGLAGE	001	D, F1, C, G
14	53166397940	POIGNEE G.	002	D, F1, C, G
15	54231729000B	COUVERCLE DE POIGNEE	001	D, F1, C, G
16	54415729000	LEVIER D'EMBRAYAGE	001	D, F1, C, G
17	54510729010	CABLE COMP. EMBRAYAGE	001	D, F1, C
17	54510729611	CABLE COMP. EMBRAYAGE (G)	001	G
18	72700729811	ENS. SILLONEUR LARGE	(1)	D, F1, C, G
19	72710729810	SILLONNEUR COMP.	(1)	D, C, G
20	80321729000	BARRE D'ATTELAGE	001	D, F1, C, G
21	90013883000	BOULON DE BRIDE, 6X12 (CT200)	001	D, F1, C, G
22	90033729000	VIS AUTO-TARAUDEUSE, 5X28	001	D, F1, C, G
23	90404723000	RONDELLE DE ONDE, 10MM	001	D, F1, C, G
24	90651703000	GOUPILLE DE FIXATION, 7MM	001	D, F1, C, G
25	90751708000	GOUPILLE, 8X18	001	D, F1, C, G
26	90759729010	GOUPILLE, 7X48	001	D, F1, C, G
27	91405729000	AGRAFE D'APPUI DE RESERVOIR	001	D, F1, C, G
28	91406729000	AGRAFE DE TETE	001	D, F1, C, G
29	9390315110	VIS AUTO-TARAUDEUSE, 5X10	002	D, F1, C, G
30	9390325310	VIS AUTO-TARAUDEUSE, 5X16	001	D, F1, C, G
31	9405008000	ECROU DE BRIDE, 8MM	002	D, F1, C, G
32	9425108000	GOUPILLE DE BLOCAGE, 8MM	001	D, F1, C, G
33	957000801600	BOULON DE BRIDE, 8X16	001	D, F1, C, G
34	957000805500	BOULON DE BRIDE, 8X55	001	D, F1, C, G
35	9570008080	BOULON DE BRIDE, 8X80	001	D, F1, C, G

Pièces Box.fr

F200 (729 2 080,ext729 2 080,729 2 060,ext729 2 060,729 2 070,ext729 2 070,729 2 090,ext729 2 090)

F-2 CARTER DEMULTIPLICATEUR/ARBRE A DENT

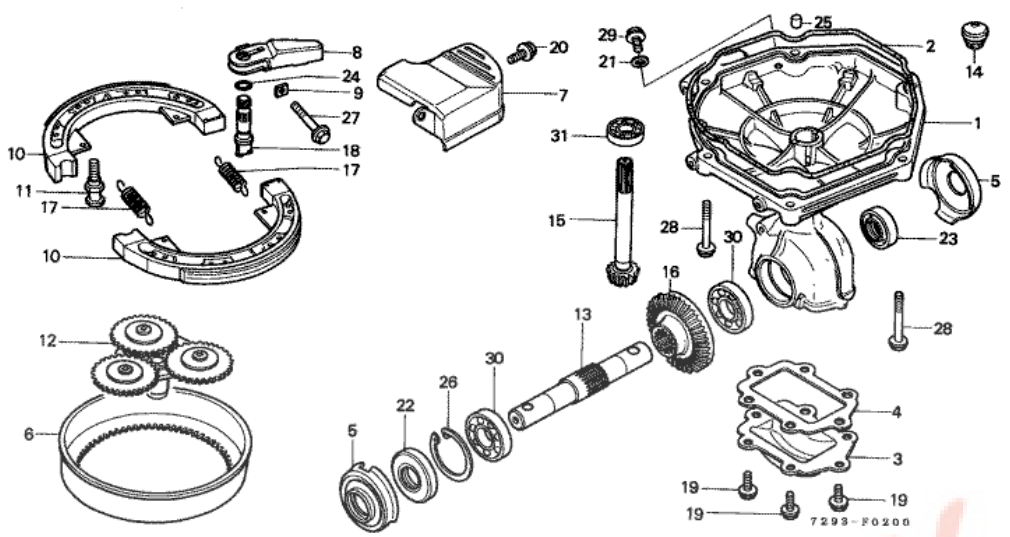

T.D.R	Description du TDR
aucun enregistrement trouvé	

n°de référence	référence	Description	Qte unitaire	Types
1	21111729305	CARTER DE REDUCTION	001	D, F1, C, G
2	21271729000	JOINT TORIQUE, 208MM	001	D, F1, C, G
3	21282729000	COUVERCLE INFERIEUR	001	D, F1, C, G
4	21289729000	JOINT DE COUVERCLE INFERIEUR	001	D, F1, C, G
5	21911729000	GARDE D'HERBE	002	D, F1, C, G
6	22101729000	VOLANT EMBRAYAGE	001	D, F1, C, G
7	22510729620	COUVERCLE COMP. D'EMBRAYAGE	001	F1
7	22510729621	COUVERCLE COMP. D'EMBRAYAGE	001	F1
8	22520729000	BRAS COMP. EMBRAYAGE	001	D, F1, C, G
9	22524729000	PLAQUE DE BLOCAGE DE BRAS	001	D, F1, C, G
10	22530729003	SABOT COMP. EMBRAYAGE	002	D, F1, C, G
11	22533729000	GOUPILLE D'ANCRAGE	001	D, F1, C, G
12	22610729000	PLAQUE COMP. COMMANDE	001	D, F1, C, G
13	23371729000	ARBRE DE LAME	001	D, F1, C, G
14	25611729000	CHAPEAU D'HUILE DE TRANSMISSION	001	D, F1, C, G
15	41131729000	PIGNON CONIQUE	001	D, F1, C, G
16	41141729000	PIGNON CONIQUE	001	D, F1, C, G
17	45133329000	RESSORT DE MACHOIRE DE FREIN AV.	002	D, F1, C, G
18	45141729003	CAME D'EMBRAYAGE	001	D, F1, C, G
19	90011729000	BOULON SPECIAL, 6X14	006	D, F1, C, G
20	90013883000	BOULON DE BRIDE, 6X12 (CT200)	001	F1
21	90481705000	RONDELLE, 10.2MM	001	D, F1, C, G
22	91253729003	JOINT D'ETANCHEITE D'HUILE, 20X47X7	001	D, F1, C, G
23	91254430003	CACHE-POUSSIERE, 20X35X7 (ARAI)	001	D, F1, C, G
23	91257729003	CACHE-POUSSIERE, 20X40X11	001	D, F1, C, G
24	91303719000	JOINT TORIQUE, 9MM	001	D, F1, C, G
25	9430108120	GOUJON D'ASSEMBLAGE A, 8X12	001	D, F1, C, G
26	9452047000	CIRCLIP INTERIEUR, 47MM	001	D, F1, C, G
27	957000603200	BOULON DE BRIDE, 6X32	001	D, F1, C, G
28	957000604500	BOULON DE BRIDE, 6X45	006	D, F1, C, G
29	957001001600	BOULON DE BRIDE, 10X16	001	D, F1, C, G
29	957001001608	BOULON DE BRIDE, 10X16	001	D, F1, C, G
30	961006204000	ROULEMENT A BILLES RADIAL, 6204	002	D, F1, C, G
31	961006302000	ROULEMENT A BILLES RADIAL, 6302	001	D, F1, C, G

F200 (729 2 080,ext729 2 080,729 2 060,ext729 2 060,729 2 070,ext729 2 070,729 2 090,ext729 2 090)

F-3 GARDE-BOUE/TUYAU DE GARDE AVANT/LAME DE ROTOR

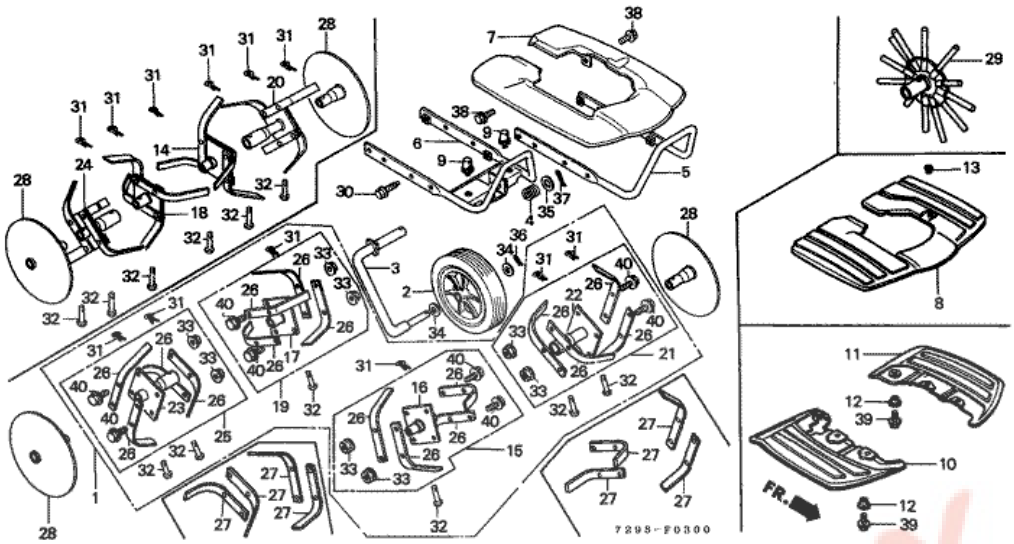

T.D.R	Description du TDR
aucun enregistrement trouvé	

n°de référence	référence	Description	Ote unitaire	Types
1	06721729305ZA	TROUSSE DE ROTOR *NH1 *	(1)	C
2	42810959003	ROUE (7")	001	D, C
3	42820729670	BARRE COMP. ROUE AV.	001	D, C
4	51112729670	RESSORT DE ROUE AV.	001	D, C
5	51120729000ZA	TUYAU DE GARDE AV. *H33 *	001	G
6	51120729670ZA	TUYAU DE GARDE AV. *H33 *	001	F1
6	51120729681	TUYAU DE GARDE AV.	001	D, C
7	61110729000	GARDE-BOUE COMP.	001	D, C
7	61110729000	GARDE-BOUE COMP.	001	F1
7	61110729720XC	GARDE-BOUE COMP.	001	D, C
8	61110729610	GARDE-BOUE COMP.	001	G
8	61110729611XC	GARDE-BOUE COMP.	001	G
9	61121729680	AMORTISSEUR DE CAOUTCHOUC	002	D, C
9	61121729680	AMORTISSEUR DE CAOUTCHOUC	002	F1
13	71112723750	ANNEAU DE ROTOR	001	G
14	72110729000B	TUYAU COMP. PRINCIPAL G.	001	D, F1, G
15	72110729670B	TUYAU COMP. PRINCIPAL G.	001	C
16	72111729305	TUYAU PRINCIPAL DE ROTOR G.	001	C
17	72112729305	TUYAU PRINCIPAL DE ROTOR D.	001	C
18	72120729000B	TUYAU COMP. PRINCIPAL D.	001	D, F1, G
19	72120729670B	TUYAU COMP. PRINCIPAL D.	001	C
20	72210729000	TUYAU COMP. PROLONGEMENT G.	001	D, F1, G
20	72210729000B	TUYAU COMP. PROLONGEMENT G.	001	D, F1, G
21	72210729670ZA	TUYAU COMP. PROLONGEMENT G. *NH1 *	001	C
22	72211729305	TUYAU DE PROLONGEMENT DE ROTOR G.	001	C
23	72212729305	TUYAU DE PROLONGEMENT DE ROTORD.	001	C
24	72220729000B	TUYAU COMP. PROLONGEMENT D.	001	D, F1, G
25	72220729670B	TUYAU COMP. PROLONGEMENT D.	001	C
26	72461729305	LAME A DE ROTOR	008	C
26	72461729315	LAME A DE ROTOR	016	C
27	72465729305	LAME B DE ROTOR	008	C
28	72510729620B	DISQUE COMP. LATERAL	002	D, F1, C, G
29	72610729810	ROTOR COMP. PRISE	(2)	D, C, G
30	90013883000	BOULON DE BRIDE, 6X12 (CT200)	004	D, F1, C, G
30	90029888000	BOULON DE BRIDE, 6X16 (CT200)	004	D, F1, C, G
31	90651703000	GOUPILLE DE FIXATION, 7MM	006	D, F1, C, G
32	90757729000	GOUPILLE, ROUE 8X35	006	D, F1, C, G
33	9405008000	ECROU DE BRIDE, 8MM	016	C
34	9410112000	RONDELLE PLATE, 12MM	002	D, C
35	9410218000	RONDELLE PLATE, 18MM	001	D, C
36	9420130200	GOUPILLE FENDUE, 3.0X20	001	D, C
37	9420130250	GOUPILLE FENDUE, 3.0X25	001	D, C
38	957000601200	BOULON DE BRIDE, 6X12	004	D, F1, C, G

40	957000802000	BOULON DE BRIDE, 8X20	016	C

Pièces Box.fr

F200 (729 2 080,ext729 2 080,729 2 060,ext729 2 060,729 2 070,ext729 2 070,729 2 090,ext729 2 090)

F-4 ETIQUETTE

T.D.R	Description du TDR
aucun enregistrement trouvé	

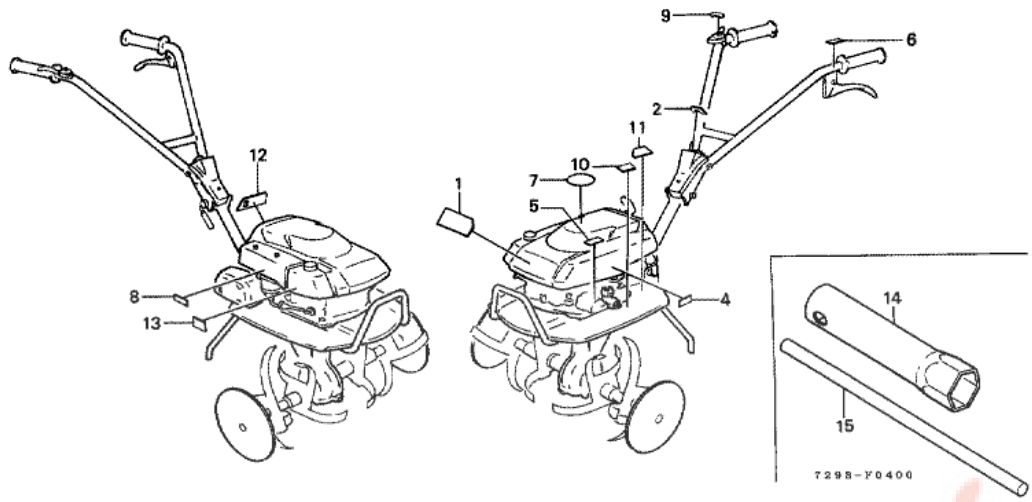

n°de référence	référence	Description	Qte unitaire	Types
1	87101729000	ETIQUETTE SUPERIEURE	001	D, F1, C, G
2	87501729610	MARQUE D'INTERRUPTEUR (ALLEMAND)	001	G
2	87501729620	MARQUE D'INTERRUPTEUR	001	F1
2	87501729640	MARQUE D'INTERRUPTEUR	001	C
2	87501729680	MARQUE D'INTERRUPTEUR	001	D
6	87512723720	ETIQUETTE D'AVERTISSEMENT LEVIER D'EMBRAYAGE (FRANCAIS)	001	F1
6	87512723730	ETIQUETTE D'AVERTISSEMENT LEVIER D'EMBRAYAGE	001	G
7	87522729610	ETIQUETTE D'AVERTISSEMENT (ALLEMAND)	001	G
7	87522729620	ETIQUETTE D'AVERTISSEMENT (FRANCAIS)	001	F1
7	87522729640	ETIQUETTE D'AVERTISSEMENT (ANGLAIS) (FRANCAIS)	001	C
7	87522729680	ETIQUETTE D'AVERTISSEMENT (ANGLAIS) (ESPAGNOL)	001	D
8	87528729610	MARQUE DE STARTER (ALLEMAND)	001	G
8	87528729620	MARQUE DE STARTER (FRANCAIS)	001	F1
8	87528729640	MARQUE DE STARTER (ANGLAIS/FRANCAIS)	001	C
8	87528729680	MARQUE DE STARTER (ANGLAIS) (ESPAGNOL)	001	D
9	87532729610	MARQUE DE GAZ (ALLEMAND)	001	G
9	87532729620	MARQUE DE GAZ (FRANCAIS)	001	F1
10	87541729610	MARQUE D'AVERTISSEMENT D'HUILEMOTEUR	001	G
10	87541729620	MARQUE D'AVERTISSEMENT D'HUILEMOTEUR	001	F1
10	87541729640	MARQUE D'AVERTISSEMENT D'HUILEMOTEUR	001	C
10	87541729680	MARQUE D'AVERTISSEMENT D'HUILEMOTEUR	001	D
11	87544729610	MARQUE D'AVERTISSEMENT D'HUILETRANSMISSION	001	G
11	87544729620	MARQUE D'AVERTISSEMENT D'HUILETRANSMISSION	001	F1
11	87544729640	MARQUE D'AVERTISSEMENT D'HUILETRANSMISSION	001	C
11	87544729680	MARQUE D'AVERTISSEMENT D'HUILETRANSMISSION	001	D
12	87551729610	MARQUE D'INDICATION DE DEMARRAGE (ALLEMAND)	001	G
12	87551729611	MARQUE D'INDICATION DE DEMARRAGE (ALLEMAND)	001	G
12	87551729620	MARQUE D'INDICATION DE DEMARRAGE (FRANCAIS)	001	F1
12	87551729621	MARQUE D'INDICATION DE DEMARRAGE (FRANCAIS)	001	F1
12	87551729640	MARQUE D'INDICATION DE DEMARRAGE (ANGLAIS) (FRANCAIS)	001	C
12	87551729641	MARQUE D'INDICATION DE DEMARRAGE (ANGLAIS) (FRANCAIS)	001	C
12	87551729680	MARQUE D'INDICATION DE DEMARRAGE (ANGLAIS) (ESPAGNOL)	001	D
12	87551729681	MARQUE D'INDICATION DE DEMARRAGE (ANGLAIS) (ESPAGNOL)	001	D
13	87592729610	ETIQUETTE D'AVERTISSEMENT ESSENCE (ALLEMAND)	001	G
13	87592729620	ETIQUETTE D'AVERTISSEMENT ESSENCE (FRANCAIS)	001	F1
13	87592729640	ETIQUETTE D'AVERTISSEMENT ESSENCE (ANGLAIS) (FRANCAIS)	001	C
13	87592729680	ETIQUETTE D'AVERTISSEMENT ESSENCE (ANGLAIS) (ESPAGNOL)	001	D
14	89216888000	CLE A BOUGIE	001	D, F1, C, G
15	9900501000	BARRE A DE POIGNEE	001	D, F1, C, G

Pièces Box.fr

F200 (729 2 080,ext729 2 080,729 2 060,ext729 2 060,729 2 070,ext729 2 070,729 2 090,ext729 2 090)

FOP-1 KIT ROTOR TAMBOUR

T.D.R	Description du TDR
aucun enregistrement trouvé	

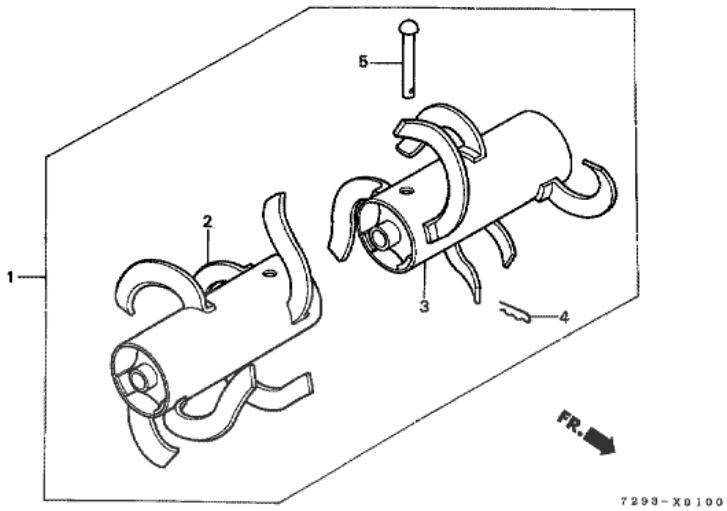

n°de référence	référence	Description	Qte unitaire	Types
1	06730729811	TROUSSE DE ROTOR DE TAMBOUR	(1)	D, F1, C, G
2	73010729811	ROTOR COMP. TAMBOUR D.	(1)	D, F1, C, G
3	73020729811	ROTOR COMP. TAMBOUR G.	(1)	D, F1, C, G
4	90651703000	GOUPILLE DE FIXATION, 7MM	(1)	D, F1, C, G
5	90757729810	TIGE DE ROTOR DE TAMBOUR 8X100	(1)	D, F1, C, G

Pièces Box.fr