HRG536C1 (VG4Z2 F4,extVG4Z2 F4)

E-3 CORPS DE CYLINDRE

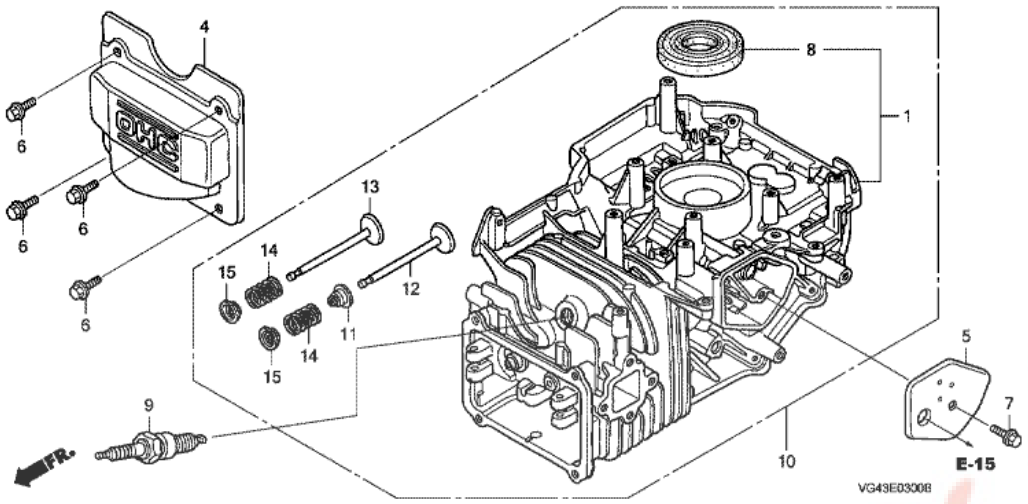

T.D.R	Description du TDR
aucun enregistrement trouvé	

n°de référence	référence	Description	Qte unitaire	Types
1	12000ZL8415	ENS. CORPS DE CYLINDRE	001	SDF
4	12311ZL8000	COUVERCLE DE TETE	001	SDF
5	12355ZL8000	CONVERCLE COMP. RESPIRATION	001	SDF
6	90013883000	BOULON DE BRIDE, 6X12 (CT200)	004	SDF
7	90014952000	BOULON DE BRIDE, 6X14 (CT200)	001	SDF
8	91201ZL8003	JOINT D'ETANCHEITE D'HUILE, 25.4X62X6	001	SDF
9	9807956846	BOUGIE D'ALLUMAGE (BPR6ES) (NGK)	001	SDF
12	14711ZL8000	SOUPAPE D'ADMISSION (TECHNOSTAR)	001	SDF
13	14721ZL8000	SOUPAPE ECHAPPEMENT	001	SDF
14	14751ZL8000	RESSORT DE SOUPAPE	002	SDF
15	14771ZE1000	FIXATION DE RESSORT DE SQUPAPED'ADMISSION	002	SDF

HRG536C1 (VG4Z2 F4,extVG4Z2 F4)

E-6 CARTER D'HUILE

T.D.R	Description du TDR
aucun enregistrement trouvé	

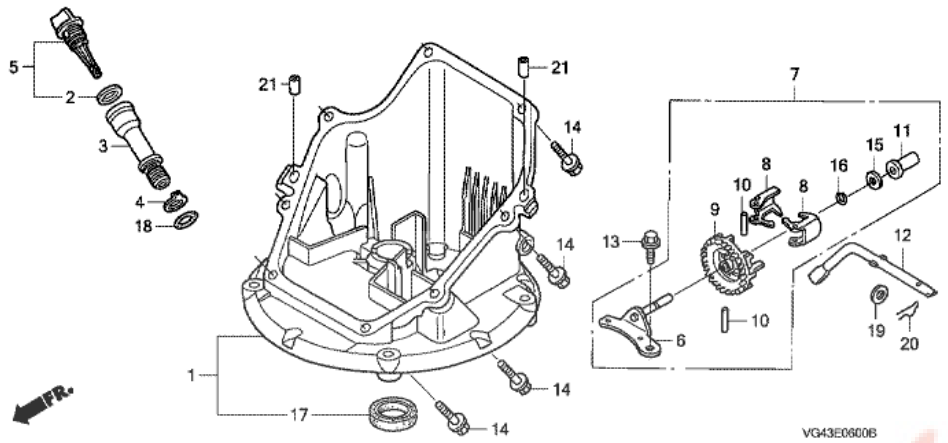

n°de référence	référence	Description	Qte unitaire	Types
1	11300ZM0406	ENS. CARTER INFERIEUR	001	SDF
2	15625ZE6000	JOINT DE CHAPEAU DE FILTRE A HUILE	001	SDF
3	15631ZM0000	PROLONGEMENT DE REMPLISSAGE HUILE	001	SDF
4	15639ZM0000	RONDELLE BLOCAGE DE PROLONGEMENT	001	SDF
5	15650ZM0801	ENS. JAUGE DE NIVEAU D'HUILE	001	SDF
6	16508ZM0010	ARBRE COMP., SUPPORT DE REGULATEUR	001	SDF
7	16510ZM0010	ENS. REGULATEUR	001	SDF
8	16511ZL8000	POIDS DE REGULATEUR	002	SDF
9	16512ZM0000	SUPPORT DE POIDS DE REGULATEUR	001	SDF
10	16513ZE1000	AXE DE POIDS DE REGULATEUR	002	SDF
11	16531ZE1000	COULISSEAU DE REGULATEUR	001	SDF
12	16541ZM0000	ARBRE DE BRAS DE REGULATEUR	001	SDF
13	90014952000	BOULON DE BRIDE, 6X14 (CT200)	001	SDF
14	90121952000	BOULON DE BRIDE, 6X25 (CT200)	008	SDF
15	90451ZE1000	RONDELLE DE BUTEE, 6MM	001	SDF
16	90602ZE1000	AGRAFE DE SUPPORT DE REGULATEUR	001	SDF
17	91202ZL8003	JOINT D'ETANCHEITE D'HUILE, 28X41.25X6	001	SDF
18	91303KF0003	JOINT TORIQUE, 14.8X2.4 (ARAI)	001	SDF
19	9410106800	RONDELLE PLATE, 6MM	001	SDF
20	9425108000	GOUPILLE DE BLOCAGE, 8MM	001	SDF
21	9430108200	GOUJON, 8X20	002	SDF

HRG536C1 (VG4Z2 F4,extVG4Z2 F4)

E-7 VILEBREQUIN/PISTON

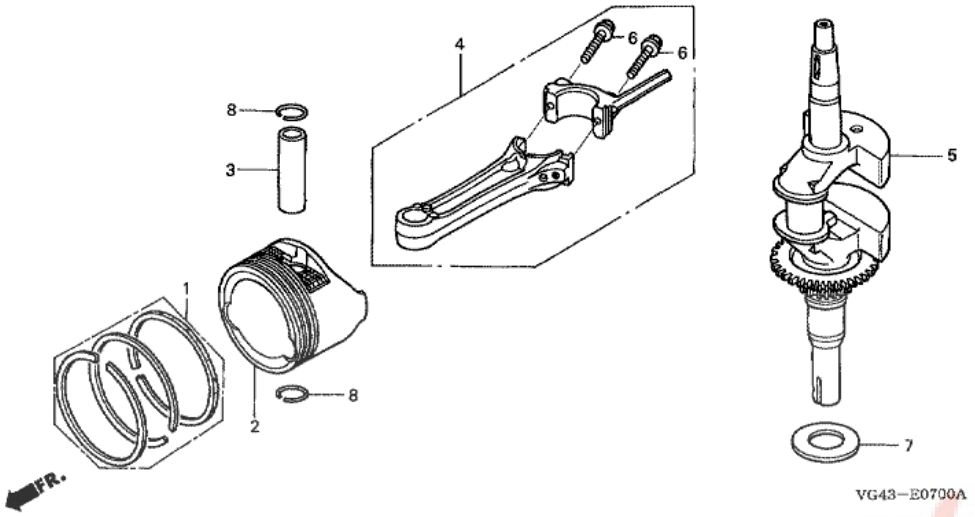

T.D.R	Description du TDR
aucun enregistrement trouvé	

n°de référence	référence	Description	Qte unitaire	Types
1	13010ZL8003	JEU DE BAGUE DE PISTON (RIKEN)	001	SDF
1	13010ZL8004	JEU DE BAGUE DE PISTON (TEIKOKU)	001	SDF
2	13101ZL8000	PISTON	001	SDF
3	13111ZE0000	AXE, PISTON	001	SDF
4	13200ZL8000	ENS. BIELLE	001	SDF
5	13310ZM0610	VILEBREQUIN COMP.	001	SDF
6	90001ZE1000	BOULON DE BIELLE	002	SDF
7	90402ZL8000	RONDELLE DE RACCORD DE CADRE	001	SDF
8	90551ZE0000	ATTACHE D'AXE DE PISTON, 13MM	002	SDF

Pieces Box.fr

HRG536C1 (VG4Z2 F4,extVG4Z2 F4)

E-9 ARBRE A CAMES

T.D.R	Description du TDR
aucun enregistrement trouvé	

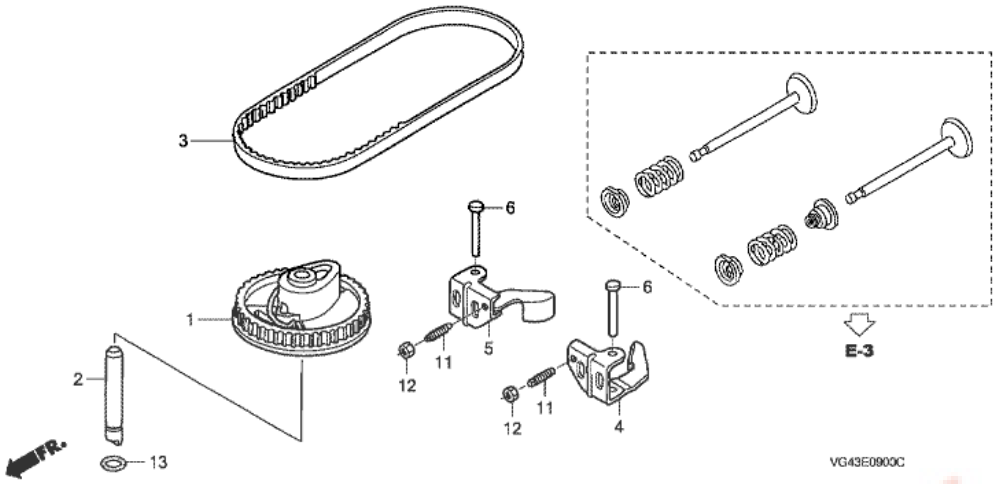

n°de référence	référence	Description	Qte unitaire	Types
1	14320ZL8010	POULIE COMP. ARBRE A CAMES	001	SDF
2	14324ZL8000	ARBRE, POULIE DE CAME	001	SDF
3	14400ZL8013	COURROIE DE DISTRIBUTION (84HU7 G-200)	001	SDF
4	14431ZL8000	CULBUTEUR DE SOUPAPE D'ADMISSION	001	SDF
5	14441ZL8000	CULBUTEUR DE SOUPAPE D'ECHAPPEMENT	001	SDF
6	14461ZL8000	ARBRE DE CULBUTEUR	002	SDF
11	90012333000	VIS DE REGLAGE DE SOUPAPE	002	SDF
12	90206001000	ECROU DE REGLAGE DE SOUPAPE	002	SDF
13	91301ZM0V31	JOINT TORIQUE, 6.8X1.9 (ARAI)	001	SDF

HRG536C1 (VG4Z2 F4,extVG4Z2 F4)
E-11 DEMARREUR A ENROULEUR

T.D.R	Description du TDR
aucun enregistrement trouvé	

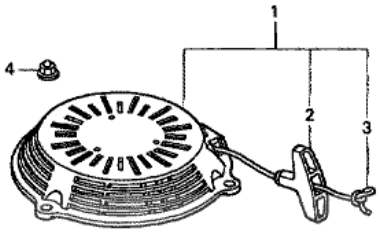

VG43-E1100

n°de référence	référence	Description	Qte unitaire	Types
1	28400ZM0632ZB	ENS. LANCEUR *R8* (CORDE LONGUE)	001	SDF
2	28461ZL8003	POIGNEE DE DEMARREUR	001	SDF
3	28462ZL8631	CORDON DE LANCEUR (TYPE LONGUE)	001	SDF
4	90201ZM0J20	ECROU DE CHAPEAU DE BRIDE, 6MM	003	SDF

Pièces Box.fr

HRG536C1 (VG4Z2 F4,extVG4Z2 F4)

E-12 GAINE DE VENTILATEUR

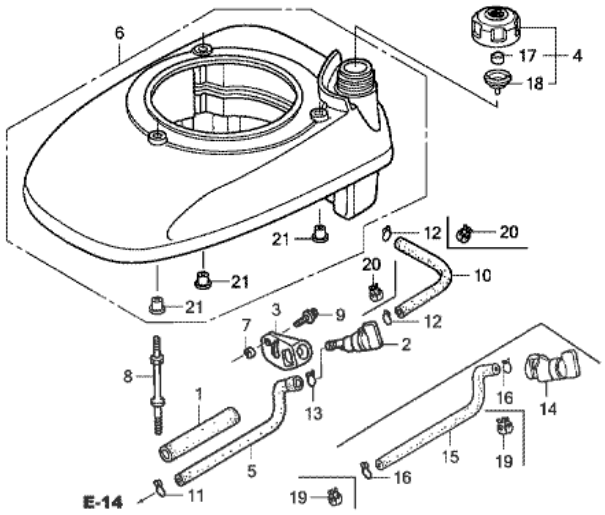

T.D.R	Description du TDR
aucun enregistrement trouvé	

n°de référence	référence	Description	Qte unitaire	Types
1	16854ZH8000	CAOUTCHOUC DE SUPPORT (107MM)	001	SDF
2	16950ZG9M02	ENS. ROBINET CARBURANT	001	SDF
3	16956ZM0000	SUPPORT DE ROBINET D'ESSENCE	001	SDF
4	17620ZL8003	ENS. BOUCHON DE RESERVOIR D'ESSENCE	001	SDF
4	17620ZL8013	ENS. BOUCHON DE RESERVOIR D'ESSENCE	001	SDF
5	17702ZM0000	TUYAU D'ESSENCE	001	SDF
6	19610ZM0J01ZB	COUVERCLE COMP. DE VENTILATEUR *R8 *	001	SDF
7	33609GK4620	COLLIER DE CLIGNOTANT AV.	001	SDF
8	90043ZL8000	GOUJON (H=42.5MM)	003	SDF
9	938910501008	VIS A TETE A RONDELLE, 5X10	001	SDF
11	9500202080	AGRAFE DE TUYAU (B8)	001	SDF
12	9500202100	AGRAFE DE TUYAU (B10)	002	SDF
13	9500250000	AGRAFE DE TUYAU (C9)	001	SDF
21	19619ZL8300	COLLIER DE COUVERCLE VENTILATEUR	003	SDF

HRG536C1 (VG4Z2 F4,extVG4Z2 F4)

E-14 CARBURATEUR

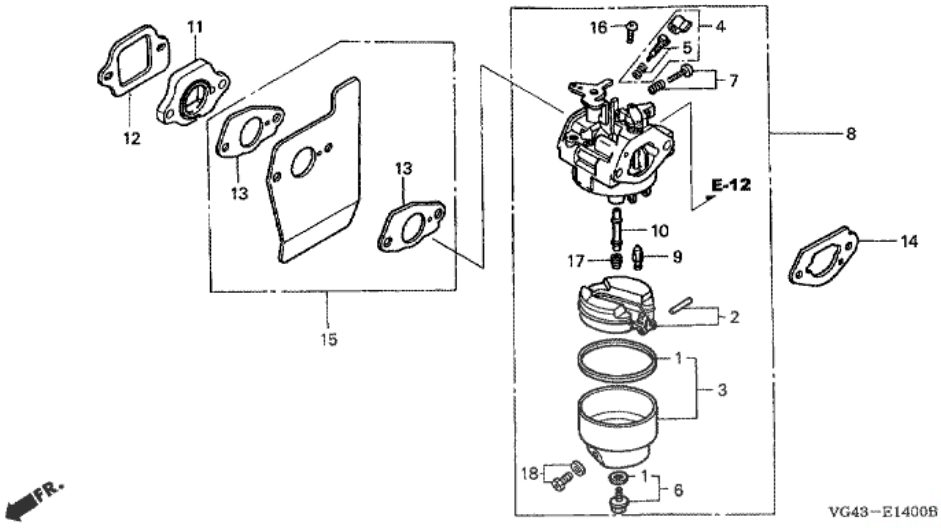

T.D.R	Description du TDR
aucun enregistrement trouvé	

n°de référence	référence	Description	Qte unitaire	Types
1	16010883015	JEU JOINT	001	SDF
2	16013ZL1003	JEU DE FLOTTEUR	001	SDF
3	16015887782	JEU CUVE FLOTTEUR	001	SDF
4	16016ZG0W00	JEU DE VIS	001	SDF
6	16028ZE0005	JEU DE VIS	001	SDF
7	16029ZG0901	JEU DE VIS (BUTEE D'ACCELERATEUR)	001	SDF
8	16100ZM0803	ENS. CARBURATEUR (BB62B D)	001	SDF
9	16155ZM0003	SOUPAPE DE FLOTTEUR	001	SDF
10	16166ZM0003	GICLEUR PRINCIPAL	001	SDF
11	16211ZL8000	ISOLANT DE CARBURATEUR	001	SDF
12	16212ZL8000	JOINT D'ISOLANT	001	SDF
13	16221883800	JOINT DE CARBURATEUR	002	SDF
14	16228ZL8000	JOINT DE CARBURATEUR	001	SDF
15	19650ZM0000	GUIDE COMP. AIR	001	SDF
16	93500050061H	VIS A TETE CYLINDRIQUE, 5X6	001	SDF
17	991011240600	GICLEUR PRINCIPAL, #60	(1)	SDF
17	991011240620	GICLEUR PRINCIPAL, #62	(1)	SDF
17	991011240650	GICLEUR PRINCIPAL, #65	001	SDF
18	16024ZE1811	JEU DE VIS DE VIDANGE	001	SDF

HRG536C1 (VG4Z2 F4,extVG4Z2 F4)
E-15 FILTRE A AIR

T.D.R	Description du TDR
aucun enregistrement trouvé	

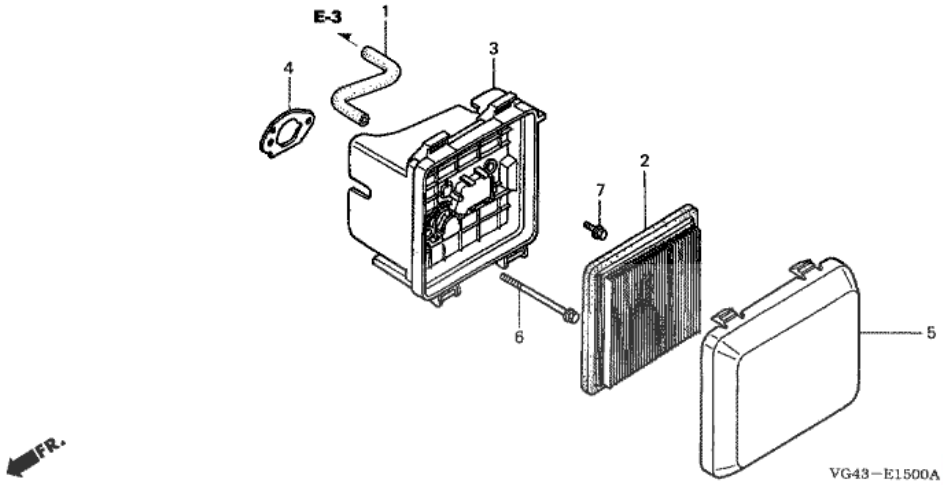

n°de référence	référence	Description	Qte unitaire	Types
1	15721ZM0000	TUYAU DE RESPIRATION	001	SDF
2	17211ZL8000	ELEMENT DE FILTRE A AIR	001	SDF
2	17211ZL8003	ELEMENT DE FILTRE A AIR	001	SDF
3	17220ZM0000	ENS. BOITIER FILTRE A AIR	001	SDF
4	17228ZM0000	JOINT DE FILTRE A AIR	001	SDF
5	17231ZM0000	COUVERCLE DE FILTRE A AIR	001	SDF
6	90003ZM0000	BOULON DE BRIDE, 6X86 (CT200)	002	SDF
7	957010601408	BOULON DE BRIDE, 6X14	001	SDF

Pièces Box.fr

HRG536C1 (VG4Z2 F4,extVG4Z2 F4)

E-16 SILENCIEUX

T.D.R	Description du TDR
aucun enregistrement trouvé	

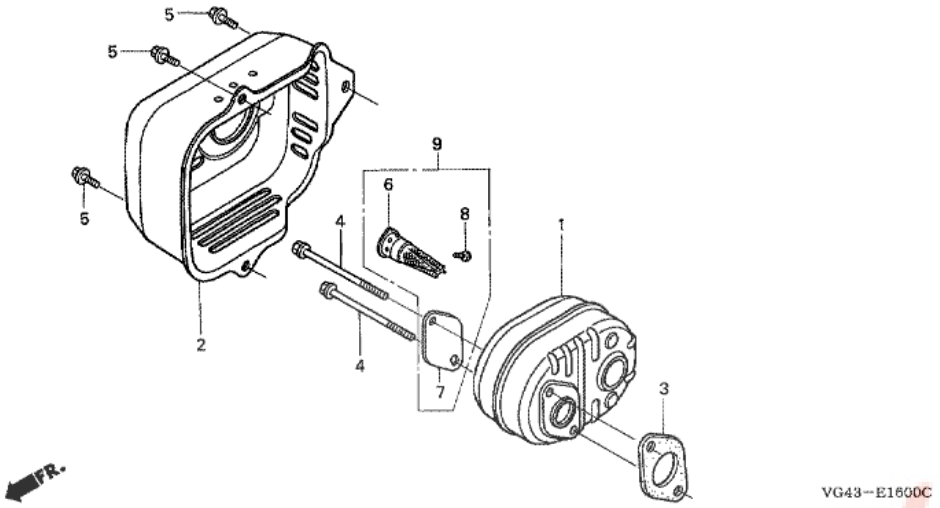

n°de référence	référence	Description	Qte unitaire	Types
1	18310ZM0000	TUYAU D'ECHAPPEMENT COMP.	001	SDF
2	18321ZL8A00	PROTECTION DE POT D'ECHAPPEMENT (NOIR)	001	SDF
3	18381ZL8305	JOINT DE POT D'ECHAPPEMENT	001	SDF
4	90004ZL8000	BOULON DE BRIDE, 6X79 (CT200)	002	SDF
5	90013883000	BOULON DE BRIDE, 6X12 (CT200)	003	SDF

Pièces Box.fr

HRG536C1 (VG4Z2 F4,extVG4Z2 F4)

E-19 VOLANT

T.D.R	Description du TDR
aucun enregistrement trouvé	

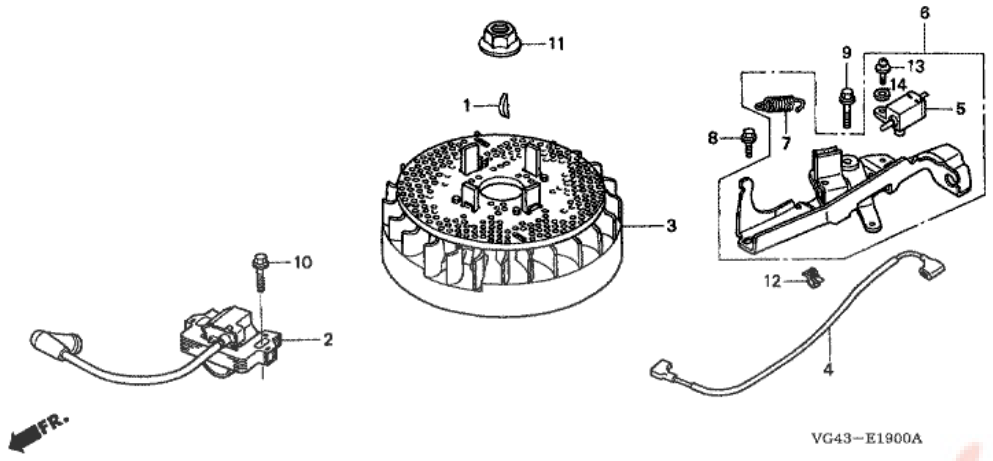

n°de référence	référence	Description	Qte unitaire	Types
1	13331357000	CLAVETTE DE WOODRUFF SPECIALE, 25X18	001	SDF
2	30500ZL8004	ENS. BOBINE, ALLUMAGE (TEC) (UTILISER POUR F/W DE TEC)	001	SDF
3	31105ZM0000	ENS. VOLANT (TEC) (UTILISER POUR BOBINE D'ALLUMAGE TEC)	001	SDF
4	32195ZM0000	FIL D'INTERRUPTEUR D'ARRET	001	SDF
5	35120ZM0003	ENS. INTERRUPTEUR D'ARRET MOTEUR (N.C)	001	SDF
6	75100ZM0000	ENS. FREIN	001	SDF
7	75113ZM0000	RESSORT DE LEVIER DE FREIN	001	SDF
8	90014952000	BOULON DE BRIDE, 6X14 (CT200)	001	SDF
9	90018ZE1000	BOULON DE BRIDE, 6X23 (CT200)	001	SDF
10	90022888010	BOULON DE BRIDE, 6X20 (CT200)	001	SDF
11	90201878003	ECROU SPECIAL, 14MM	001	SDF
12	90681959003	AGRAFE A DE CABLE (NIFCO) (3.8MM BLACK)	001	SDF
13	938920401200	VIS A TETE A RONDELLE, 4X12	001	SDF
14	9410304000	RONDELLE PLATE, 4MM	001	SDF

Pieces Boxer.fr

HRG536C1 (VG4Z2 F4,extVG4Z2 F4)

E-22 CONNEXION

T.D.R	Description du TDR
aucun enregistrement trouvé	

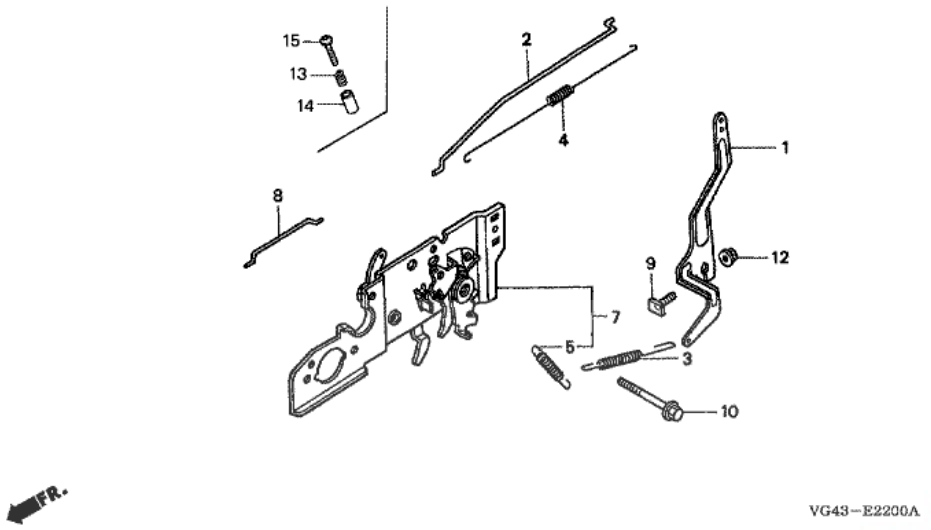

n°de référence	référence	Description	Qte unitaire	Types
1	16551ZM0000	BRAS DE REGULATEUR	001	SDF
2	16555ZM0000	TIGE DE REGULATEUR	001	SDF
3	16561ZM0000	RESSORT DE REGULATEUR	001	SDF
4	16562ZM0000	RESSORT DE RAPPEL DE PAPILLON	001	SDF
5	16576ZE7300	RESSORT DE LEVIER	001	SDF
7	16580ZM0020	BASE COMP. COMMANDE	001	SDF
8	16674ZM0000	TIGE DE STARTER	001	SDF
9	90015ZE5010	BOULON DE BRAS DE REGULATEUR	001	SDF
10	90016ZM0000	BOULON DE BRIDE, 6X45 (CT200)	001	SDF
12	9405006000	ECROU DE BRIDE, 6MM	001	SDF

Pieces Box.fr

HRG536C1 (VG4Z2 F4,extVG4Z2 F4)
E-28 ETIQUETTE (HRG536C/1/2/3)

T.D.R	Description du TDR
aucun enregistrement trouvé	

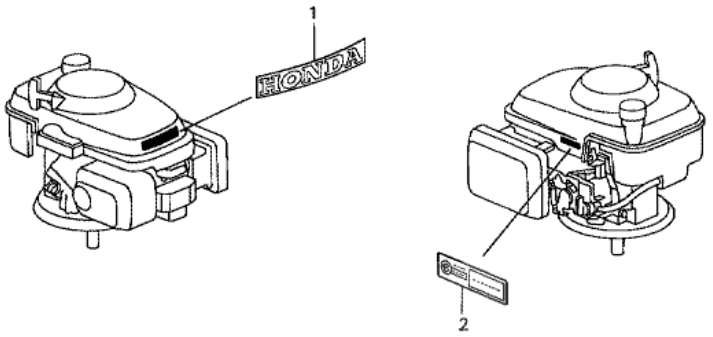

VG43-B2800A

n°de référence	référence	Description	Qte unitaire	Types
1	87531ZM0J00	MARQUE, HONDA	001	SDF

Pièces Box.fr

HRG536C1 (VG4Z2 F4,extVG4Z2 F4)

F-1 TUYAU DE GUIDON

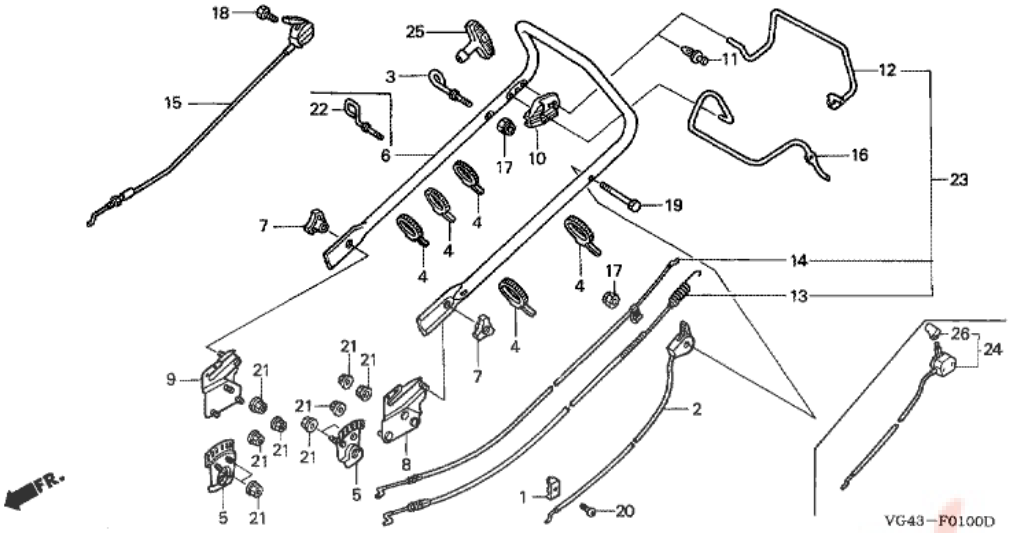

T.D.R	Description du TDR
aucun enregistrement trouvé	

n°de référence	référence	Description	Qte unitaire	Types
1	16617VG3000	SUPPORT DE CABLE	001	SDF
2	17850VG3D00	ENS. LEVIER DE GAZ	001	SDF
4	32901VB5A00	ATTACHE DE CABLE (157.5MM)	003	SDF
5	42990VG4010	PANNEAU, REGLEUR AR.	002	SDF
6	53111VG3D00ZA	TUYAU, GUIDON *NH105 *	001	SDF
7	53125VG3000	PRISE DE JOINT DE POIGNEE	002	SDF
8	53130VG4C00	APPUI COMP. GUIDOR D.	001	SDF
9	53135VG4C00	APPUI COMP. GUIDON G.	001	SDF
10	54315VG3D00	BUTEE DE LEVIER	001	SDF
12	54411VG3D50	LEVIER D'EMBRAYAGE	001	SDF
13	54510VG4C50	CABLE COMP. EMBRAYAGE	001	SDF
14	54530VG3D01	CABLE COMP. FREIN	001	SDF
16	75191VG3D00	LEVIER DE FREIN	001	SDF
17	90303VG3000	ECROU, VERROU NYLON 6MM	002	SDF
19	92101060600A	BOULON HEX., 6X60	001	SDF
20	93500050160A	VIS A TETE CYLINDRIQUE, 5X16	001	SDF
21	9405008080	ECROU DE BRIDE, 8MM	010	SDF
22	28475VE1T00	GUIDE DE CORDON	001	SDF

HRG536C1 (VG4Z2 F4,extVG4Z2 F4)

F-6-2 BOITE DE VITESSES (HRG536C/1/2/3) (1-VITESSE)

T.D.R	Description du TDR
aucun enregistrement trouvé	

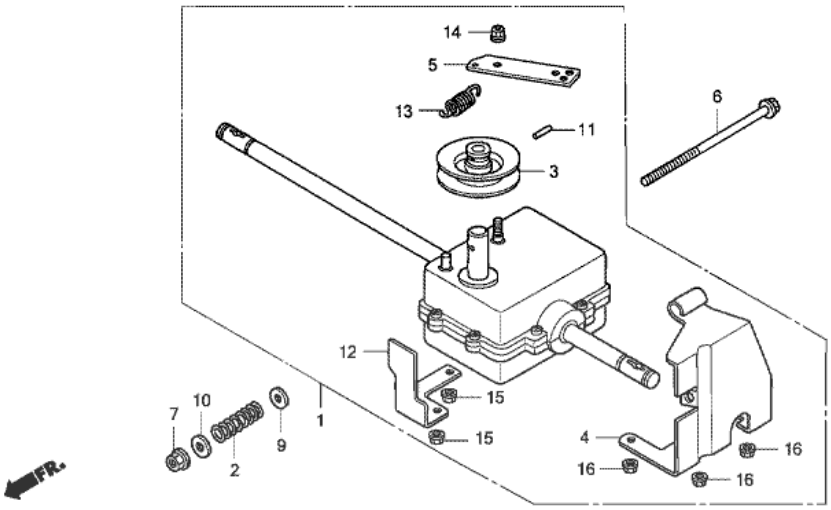

n°de référence	référence	Description	Qte unitaire	Types
1	20001VG4B51	ENS. BOITE DE VITESSES	001	SDF
2	22531VG3B00	RESSORT DE TENSION DE COURROIE	001	SDF
3	22420VG4B50	POULIE COMP. MENEE	001	SDF
4	51125VG4B50	SUPPORT DE CABLE	001	SDF
5	51126VG4B50	BRAS D'EMBRAYAGE	001	SDF
6	90107VG3B00	BOULON DE BRIDE, 6X140	001	SDF
7	90303VG3000	ECROU, VERROU NYLON 6MM	001	SDF
9	9410108000	RONDELLE PLATE, 8MM	001	SDF
10	9410306000	RONDELLE PLATE, 6MM	001	SDF
11	9430550321	GOUPILLE DE RESSORT, 5X32	001	SDF
12	51127VG4B50	SUPPORT, FIL	001	SDF
13	23439VE0851	RESSORT DE RAPPEL DE BRAS D'EMBRAYAGE	001	SDF
14	90301VE0L01	ECROU BLOCAGE, 5MM	001	SDF
15	90301VE0L01	ECROU BLOCAGE, 5MM	002	SDF
16	90301VE0L01	ECROU BLOCAGE, 5MM	003	SDF

HRG536C1 (VG4Z2 F4,extVG4Z2 F4)

F-9 ROUE ARRIERE

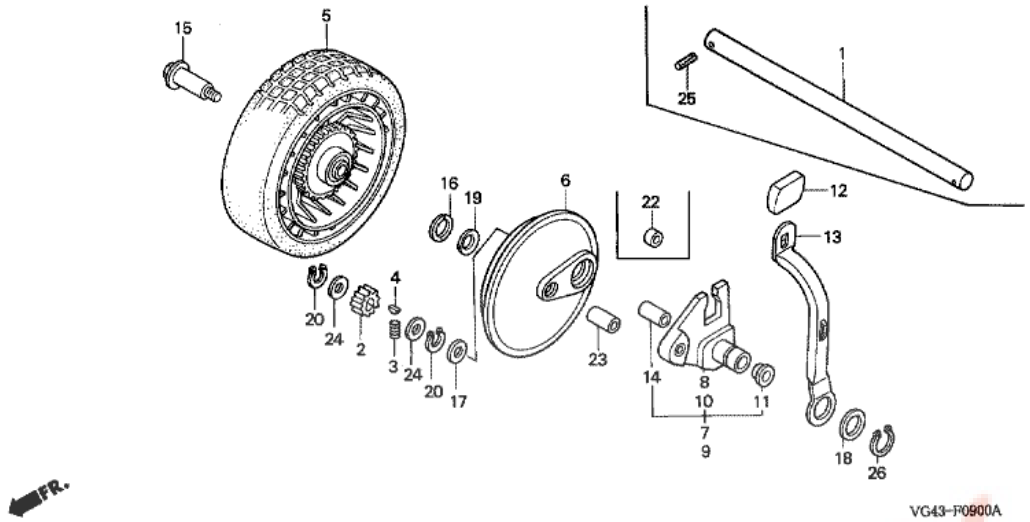

T.D.R	Description du TDR
aucun enregistrement trouvé	

n°de référence	référence	Description	Qte unitaire	Types
2	42661VE2800	PIGNON (12T)	002	SDF
3	42668VE2800	RESSORT DE RAPPEL DE ROCHET	002	SDF
4	42672VE2800	CLE, ROCHET	002	SDF
5	42710VE2M00ZA	ROUE COMP. AR. *NH31 *	002	SDF
6	42866VE2800	CACHE	002	SDF
7	42930VG3B01	BRAS COMP. REGLAGE AR. D.	001	SDF
8	42931VG3010	BRAS DE REGULATEUR AR. D.	001	SDF
9	42940VG3B01	BRAS COMP. REGLAGE AR. G.	001	SDF
10	42941VG3010	BIELLETTE, DISPOSITIF DE REGLAGE AR. G.	001	SDF
11	42944VE2801	CACHE-POUSSIERE, 12.7MM	002	SDF
12	42952VG3000	POIGNEE DE REGULATEUR	002	SDF
13	42961VG3010	PLAQUE DE REGULATEUR AR.	002	SDF
14	44327VG3B00	BAGUE D'ARBRE DE COMMANDE	002	SDF
15	90102VG3000	BOULON, ARBRE DE ROUE AR.	002	SDF
16	90455VA2000	RONDELLE DE ROUE	002	SDF
17	90502VE2800	RONDELLE DE BUTEE, 13MM	002	SDF
18	90503VG3000	RONDELLE, LISSE 26X44	002	SDF
19	90505VG3000	RONDELLE DE BUTEE, 13X27X1	002	SDF
20	90651VE2800	CIRCLIP EXTERIEUR, 12.7MM	004	SDF
23	91553VG3B00	COLLIER DE POUSSEE	002	SDF
24	91559VE2800	COLLIER D'ENGRENAGE A PIGNONS	004	SDF
26	9451025000	CIRCLIP EXTERIEUR, 25MM	002	SDF

HRG536C1 (VG4Z2 F4,extVG4Z2 F4)

F-11 ROUE AVANT

T.D.R	Description du TDR
aucun enregistrement trouvé	

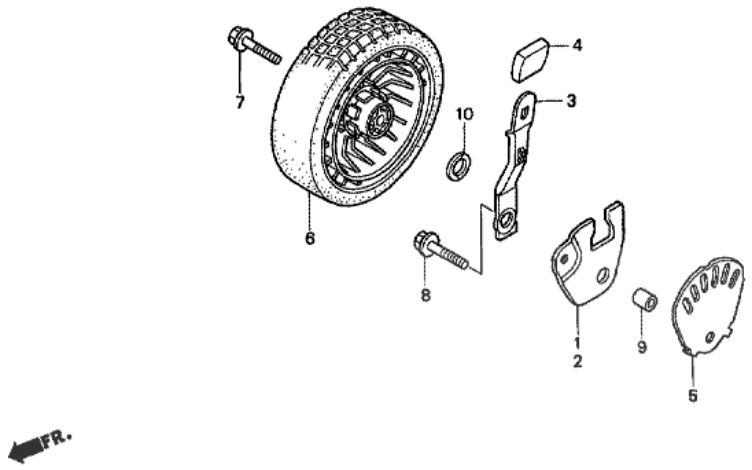

n°de référence	référence	Description	Qte unitaire	Types
1	42911VG3000	BRAS. REGLAGE AV. D.	001	SDF
2	42921VG3000	BRAS, REGLAGE AV. G.	001	SDF
3	42951VG3000	PLAQUE DE REGULATEUR AV.	002	SDF
4	42952VG3000	POIGNEE DE REGULATEUR	002	SDF
5	42981VG3000	PANNEAU DE REGULATEUR AV.	002	SDF
6	44710VE2M00ZA	ROUE COMP. *NH31*	002	SDF
7	90101VG4D00	BOULON, ARBRE DE ROUE AV.	002	SDF
8	90103VG3010	BOULON DE BRAS REGULATEUR	002	SDF
9	91551VG3000	BAGUE, REGLAGE AV.	002	SDF
10	90455VA2000	RONDELLE DE ROUE	002	SDF

Pieces Box.fr

HRG536C1 (VG4Z2 F4,extVG4Z2 F4)

F-17 LOGEMENT DE COUTEAU

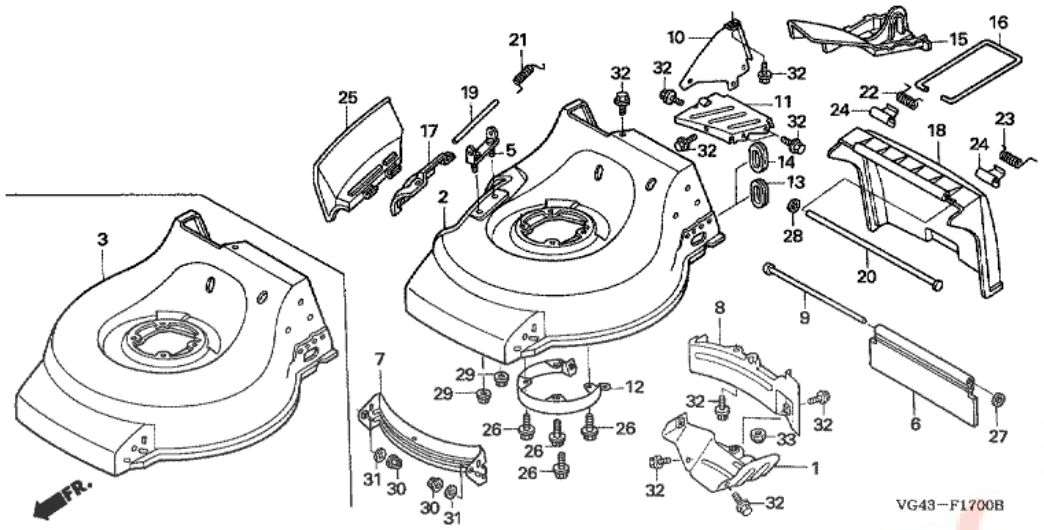

T.D.R	Description du TDR
aucun enregistrement trouvé	

n°de référence	référence	Description	Qte unitaire	Types
1	63610VG4000	COUVERCLE COMP. COURROIE	001	SDF
3	76111VG4000ZB	BOITIER DE LAME *NH192M *	001	SDF
6	76118VG3020	PROTECTEUR AR.	001	SDF
7	76125VG3010	SPIRALE COMP. AV.	001	SDF
8	76131VG4020	DEFILEMENT, AR.	001	SDF
9	76138VG3010	ARBRE, BLINDAGE AR. (405MM)	001	SDF
10	76142VG4010	PLAQUE, AILERON	001	SDF
11	76143VG4010	PLAQUE DE GUIDE	001	SDF
12	76147VG4000	COUVERCLE DE ROTO-STOP	001	SDF
13	76231VG3B00	ANNEAU DE CABLE (TROU)	001	SDF
14	76232VG3000	RONDELLE ISOLANTE, BOUCHON	001	SDF
15	76266VG4000ZA	REMOURRAGE *NH105 *	(1)	SDF
16	76267VG4A50	OBTURATEUR, PRESSE-ETOUPE	(1)	SDF
18	76281VG4A51ZA	GARDE DE DECHARGE *NH105 *	001	SDF
20	76282VG4010	ARBRE DE GARDE DE DECHARGE	001	SDF
22	76284VG4000	RESSORT, RAPPEL PROTECTEUR D.	001	SDF
23	76294VG4000	RESSORT, RAPPEL PROTECTEUR G.	001	SDF
24	81152VG4000	PLAQUE DE CHARNI	002	SDF
26	90104VG3000	BOULON DE BRIDE, 5/16-24X1"	004	SDF
27	90301VG3010	ECROU PRESSE, 3.96MM (TYPE RECOUVERT)	001	SDF
28	90301VG4000	ECROU PRESSE, 7.94MM	001	SDF
30	9405008080	ECROU DE BRIDE, 8MM	002	SDF
31	90506VG3000	RONDELLE PLATE, 5/16	002	SDF
32	957010601000	BOULON DE BRIDE, 6X10	008	SDF

HRG536C1 (VG4Z2 F4,extVG4Z2 F4)

F-19 POULIE MENEE

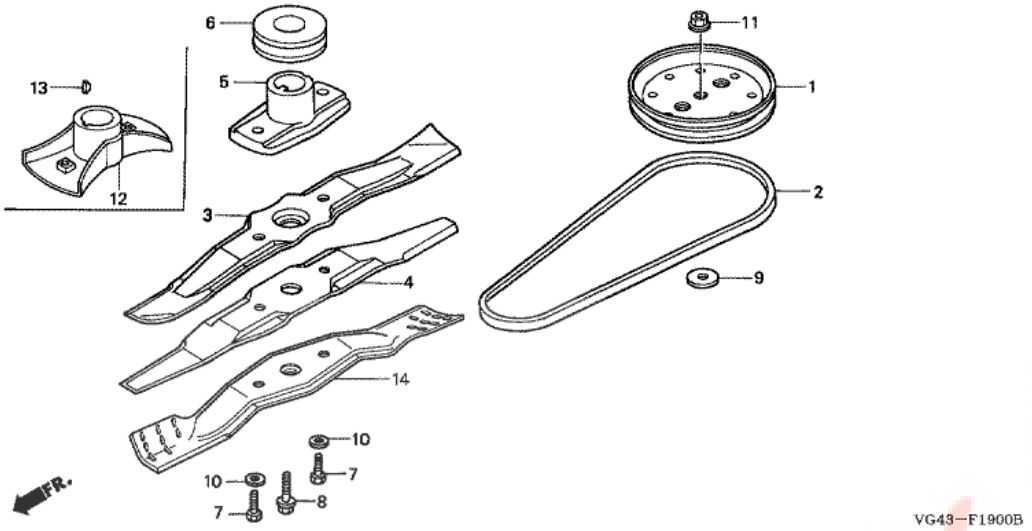

T.D.R	Description du TDR
aucun enregistrement trouvé	

n°de référence	référence	Description	Qte unitaire	Types
2	22431VG4B50	COURROIE EN V (34.5)	001	SDF
3	72511VE1652	LAME DE ROTOR	001	SDF
6	75161VG3B50	POULIE DE COMMANDE	001	SDF
7	90105960710	BOULON HEX., 10X20	002	SDF
8	90109VG3000	BOULON DE BRIDE, 3/8-24X1"	001	SDF
10	90502VG3000	RONDELLE ELASTIQUE, 10MM	002	SDF
12	72610VG3010	PORTE-LAME COMP.	001	SDF
13	90751VG3000	CLAVETTE WOODRUFF (3/16X5/8)	001	SDF

Pièces Box.fr

HRG536C1 (VG4Z2 F4,extVG4Z2 F4)
F-20 SAC A HERBE

T.D.R	Description du TDR
aucun enregistrement trouvé	

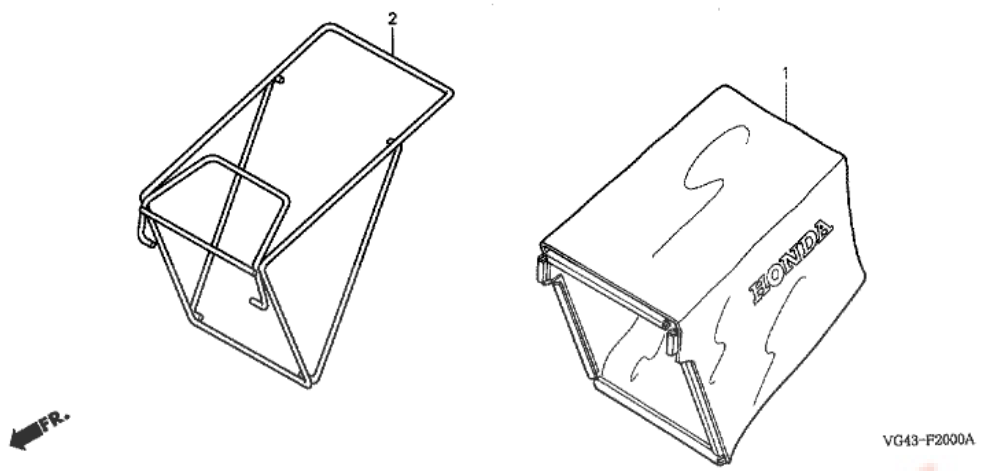

n°de référence	référence	Description	Qte unitaire	Types
1	81320VG4A51	TISSU COMP. SAC D'HERBE	001	SDF
2	81330VG4010	CADRE COMP. SAC	001	SDF

Pièces Box.fr

HRG536C1 (VG4Z2 F4,extVG4Z2 F4)

F-21 ETIQUETTE

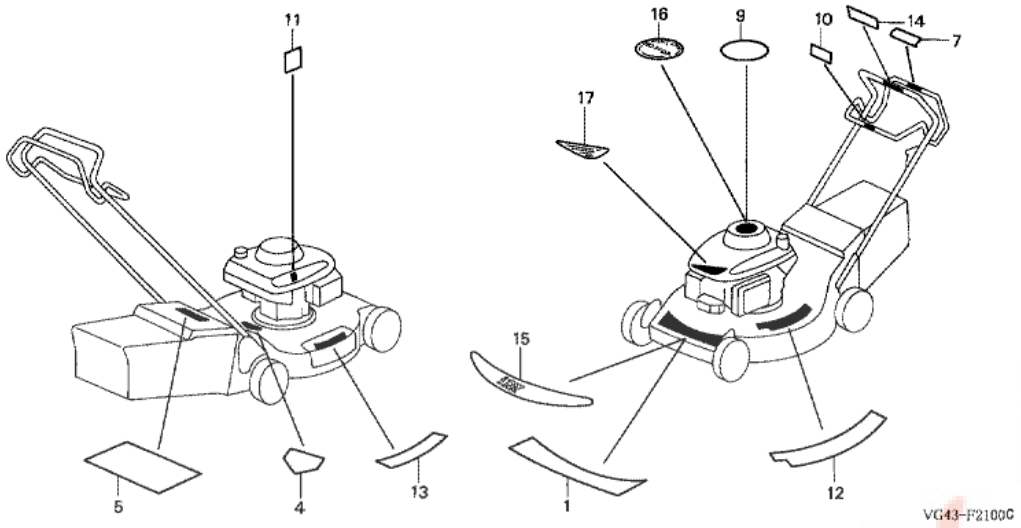

T.D.R	Description du TDR
aucun enregistrement trouvé	

n°de référence	référence	Description	Qte unitaire	Types
1	87101VG4N40	MARQUE D'EMBLEME (FLORILEGE)	001	SDF
5	87616VG0000	AUTOCOLLANT, AVERTISSEMENT DECHARGE	001	SDF
7	87512VG3B50	MARQUE, INDICATION D'EMBRAYAGE	001	SDF
10	87588VG3A50	MARQUE DE COMMANDE DE LAME	001	SDF

Pièces Box.fr