H4013 (758A2 65D;137580E1,ext758A2 65D;137580E1,758A2 61D;137580E1,ext758A2 61D;137580E1,758A2 62D;137580E1,ext758A2 62D;137580E1,758A2 63D;137580E1,ext758A2 63D;137580E1)

E-2 CULASSE (1)

T.D.R	Description du TDR
aucun enregistrement trouvé	

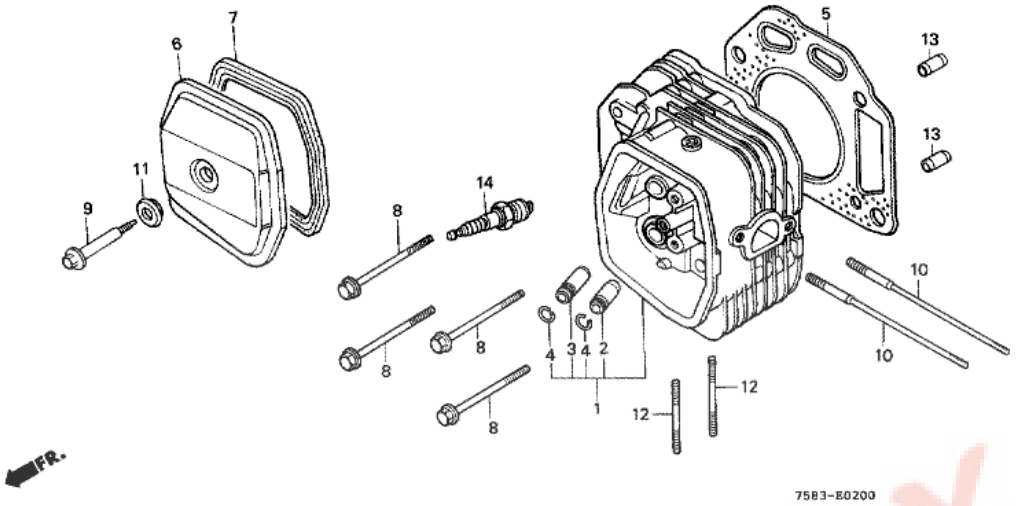

n°de référence	référence	Description	Qte unitaire	Types
1	12200ZF5000	CULASSE COMP.	001	SCN/E, SEN/E, SFN/E, SBN/E
2	12204ZE2306	GUIDE DE SOUPAPE D'ADMISSION (O.S.)	(1)	SCN/E, SEN/E, SFN/E, SBN/E
3	12205ZE2305	GUIDE DE SOUPAPE D'ECHAPPEMENT (O.S.)	(1)	SCN/E, SEN/E, SFN/E, SBN/E
4	12216ZE2300	ATTACHE DE GUIDE SOUPAPE	002	SCN/E, SEN/E, SFN/E, SBN/E
5	12251ZF5000	JOINT DE CULASSE	001	SCN/E, SEN/E, SFN/E, SBN/E
6	12310ZE8000	COUVERCLE DE TETE	001	SCN/E, SEN/E, SFN/E, SBN/E
7	12391ZE8000	JOINT DE COUVERCLE DE CULASSE	001	SCN/E, SEN/E, SFN/E, SBN/E
8	90003ZF5003	BOULON DE BRIDE, 10X85	004	SCN/E, SEN/E, SFN/E, SBN/E
9	90014ZE8000	BOULON DE COUVERCLE DE CULASSE	001	SCN/E, SEN/E, SFN/E, SBN/E
10	90042ZF5L10	GOUJON, 8X145	002	SCN/E, SEN/E, SFN/E, SBN/E
11	90441ZE2010	RONDELLE COMP. COUVERCLE DE CULASSE	001	SCN/E, SEN/E, SFN/E, SBN/E
12	92900080220B	GOUJON, 8X22	002	SCN/E, SEN/E, SFN/E, SBN/E
13	9430112200	GOUJON, 12X20	002	SCN/E, SEN/E, SFN/E, SBN/E
14	9807955846	BOUGIE D'ALLUMAGE (BPR5ES) (NGK)	001	SCN/E, SEN/E, SFN/E, SBN/E
14	9807955855	BOUGIE D'ALLUMAGE (W16EPR-U) (DENSO)	001	SCN/E, SEN/E, SFN/E, SBN/E

H4013 (758A2 65D;137580E1,ext758A2 65D;137580E1,758A2 61D;137580E1,ext758A2 61D;137580E1,758A2 62D;137580E1,ext758A2 62D;137580E1,758A2 63D;137580E1,ext758A2 63D;137580E1)

E-3 CORPS DE CYLINDRE (1)

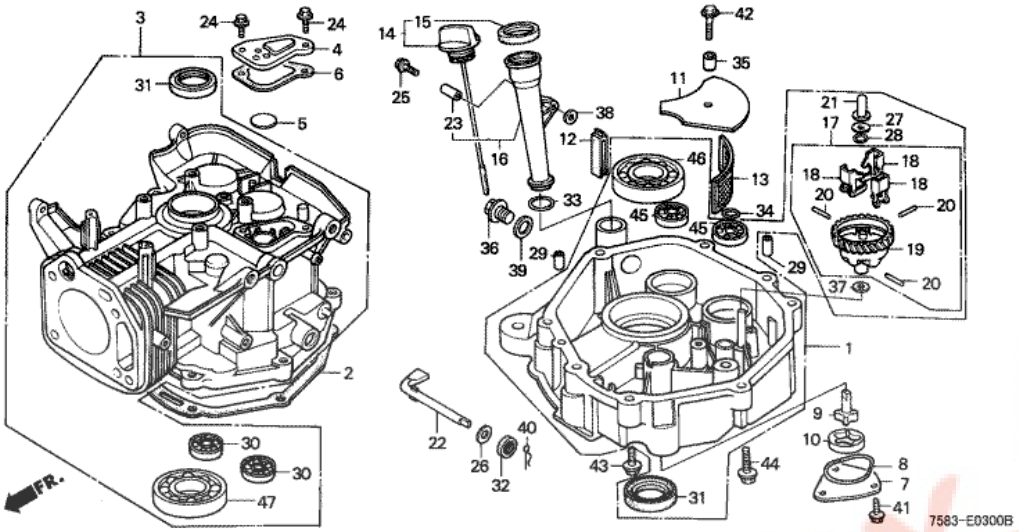

T.D.R	Description du TDR
aucun enregistrement trouvé	

n°de référence	référence	Description	Qte unitaire	Types
1	11300ZF5W22	ENS. CARTER INFERIEUR	001	SCN/E, SEN/E, SFN/E, SBN/E
2	11381ZE9800	JOINT DE CARTER INFERIEUR	001	SCN/E, SEN/E, SFN/E, SBN/E
3	12000ZF5040	ENS. CORPS DE CYLINDRE	001	SCN/E, SEN/E, SFN/E, SBN/E
4	12370ZF5000	CHAPEAU DE CHAMBRE DE RESPIRATION	001	SCN/E, SEN/E, SFN/E, SBN/E
5	12372ZE2300	SOUPAPE DE RESPIRATION	001	SCN/E, SEN/E, SFN/E, SBN/E
6	12373ZE8000	JOINT DE CHAPEAU DE RESPIRATION	001	SCN/E, SEN/E, SFN/E, SBN/E
7	15130ZE8000	COUVERCLE POMPE A HUILE	001	SCN/E, SEN/E, SFN/E, SBN/E
8	15131ZE9003	JOINT TORIQUE DE COUVERCLE POMPE	001	SCN/E, SEN/E, SFN/E, SBN/E
9	15330ZE8000	ROTOR COMP. INTERIEUR	001	SCN/E, SEN/E, SFN/E, SBN/E
10	15332891003	ROTOR EXTERIEUR DE POMPE A HUILE	001	SCN/E, SEN/E, SFN/E, SBN/E
11	15334ZE8010	PLAQUE DE FILTRE A HUILE	001	SCN/E, SEN/E, SFN/E, SBN/E
12	15335ZE9000	CAOUTCHOUC DE RETOUR D'HUILE	001	SCN/E, SEN/E, SFN/E, SBN/E
13	15421ZE9003	CREPINE DE FILTRE A HUILE	001	SCN/E, SEN/E, SFN/E, SBN/E
14	15600ZF5000	ENS. BOUCHON DE REMPLISSAGE HUILE	001	SCN/E, SEN/E, SFN/E, SBN/E
15	15625ZE8000	JOINT DE CHAPEAU DE FILTRE A HUILE	001	SCN/E, SEN/E, SFN/E, SBN/E
16	15630ZE8000	PROLONGEMENT DE REMPLISSAGE HUILE	001	SCN/E, SEN/E, SFN/E, SBN/E
17	16510ZE3000	ENS. REGULATEUR	001	SCN/E, SEN/E, SFN/E, SBN/E
18	16511ZE8000	POIDS DE REGULATEUR	003	SCN/E, SEN/E, SFN/E, SBN/E
19	16512ZE3000	SUPPORT DE POIDS DE REGULATEUR	001	SCN/E, SEN/E, SFN/E, SBN/E
20	16513ZE2000	AXE DE POIDS DE REGULATEUR	003	SCN/E, SEN/E, SFN/E, SBN/E
21	16531Z0A000	COULISSEAU DE REGULATEUR	001	SCN/E, SEN/E, SFN/E, SBN/E
22	16541ZE8000	ARBRE DE BRAS DE REGULATEUR	001	SCN/E, SEN/E, SFN/E, SBN/E
23	17240ZE6000	COLLIER DE PROLONGEMENT	001	SCN/E, SEN/E, SFN/E, SBN/E
24	90013883000	BOULON DE BRIDE, 6X12 (CT200)	002	SCN/E, SEN/E, SFN/E, SBN/E
25	90014ZE6000	BOULON DE BRIDE, 6X35 (CT200)	001	SCN/E, SEN/E,

				SFN/E, SBN/E
26	90406VM6000	RONDELLE DE BUTEE, 8.1MM	001	SCN/E, SEN/E, SFN/E, SBN/E
28	90602ZE1000	AGRAFE DE SUPPORT DE REGULATEUR	001	SCN/E, SEN/E, SFN/E, SBN/E
29	90701HC4000	GOUJON, 8X12	002	SCN/E, SEN/E, SFN/E, SBN/E
30	91001ZF5003	ROULEMENT A BILLES RADIAL, 6202	002	SCN/E, SEN/E, SFN/E, SBN/E
31	91201ZE3004	JOINT D'ETANCHEITE D'HUILE, 35X52X8	002	SCN/E, SEN/E, SFN/E, SBN/E
32	91203952771	JOINT D'ETANCHEITE D'HUILE, 8X14X5	001	SCN/E, SEN/E, SFN/E, SBN/E
33	91301ZE9003	JOINT TORIQUE, 22.1X2.2	001	SCN/E, SEN/E, SFN/E, SBN/E
34	91302ZE9003	JOINT TORIQUE, 11.8X2.4	001	SCN/E, SEN/E, SFN/E, SBN/E
35	91501ZF5000	COLLIER DE FIXATION DE FILTRE A HUILE	001	SCN/E, SEN/E, SFN/E, SBN/E
36	9280020000	BOULON DE DRAINAGE, 20MM	001	SCN/E, SEN/E, SFN/E, SBN/E
37	9410106800	RONDELLE PLATE, 6MM	001	SCN/E, SEN/E, SFN/E, SBN/E
38	9410306700	RONDELLE PLATE, 6MM	001	SCN/E, SEN/E, SFN/E, SBN/E
39	9410920000	RONDELLE DE BOUCHON DE DRAINAGE, 20MM	001	SCN/E, SEN/E, SFN/E, SBN/E
40	9425108000	GOUPILLE DE BLOCAGE, 8MM	001	SCN/E, SEN/E, SFN/E, SBN/E
41	957000601200	BOULON DE BRIDE, 6X12	003	SCN/E, SEN/E, SFN/E, SBN/E
42	957000602500	BOULON DE BRIDE, 6X25	001	SCN/E, SEN/E, SFN/E, SBN/E
43	957010804008	BOULON DE BRIDE, 8X40	006	SCN/E, SEN/E, SFN/E, SBN/E
44	957010806008	BOULON DE BRIDE, 8X60	001	SCN/E, SEN/E, SFN/E, SBN/E
46	961006207300	ROULEMENT A BILLES RADIAL, 6207	001	SCN/E, SEN/E, SFN/E, SBN/E
47	961006207300	ROULEMENT A BILLES RADIAL, 6207	001	SCN/E, SEN/E, SFN/E, SBN/E

H4013 (758A2 65D;137580E1,ext758A2 65D;137580E1,758A2 61D;137580E1,ext758A2 61D;137580E1,758A2 62D;137580E1,ext758A2 62D;137580E1,758A2 63D;137580E1,ext758A2 63D;137580E1)

E-7 VILEBREQUIN (1)

T.D.R	Description du TDR
aucun enregistrement trouvé	

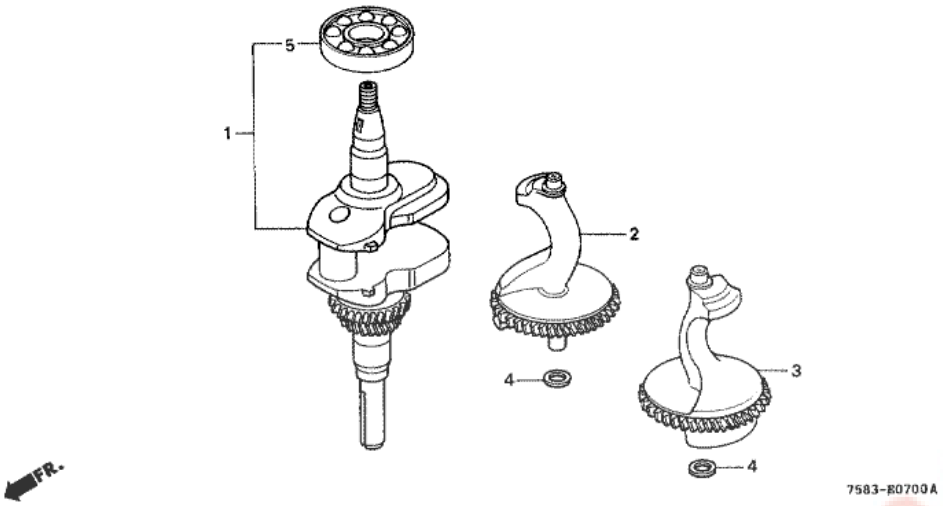

n°de référence	référence	Description	Qte unitaire	Types
1	13310ZF5L12	VILEBREQUIN COMP.	001	SCN/E, SEN/E, SFN/E, SBN/E
2	13351ZF5030	POIDS A DE BALANCIER	001	SCN/E, SEN/E, SFN/E, SBN/E
3	13356ZF5040	POIDS B DE BALANCIER	001	SCN/E, SEN/E, SFN/E, SBN/E
4	90417HA0000	RONDELLE DE BUTEE, 15MM	002	SCN/E, SEN/E, SFN/E, SBN/E

H4013 (758A2 65D;137580E1,ext758A2 65D;137580E1,758A2 61D;137580E1,ext758A2 61D;137580E1,758A2 62D;137580E1,ext758A2 62D;137580E1,758A2 63D;137580E1,ext758A2 63D;137580E1)

E-8 PISTON (1)

T.D.R	Description du TDR
aucun enregistrement trouvé	

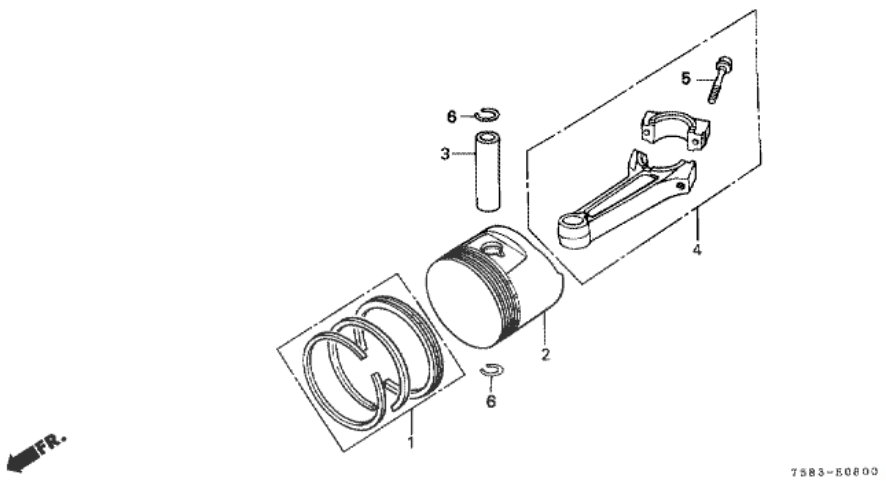

n°de référence	référence	Description	Qte unitaire	Types
1	13010ZF6003	JEU DE BAGUE DE PISTON (STD.) (NIPPON)	001	SCN/E, SEN/E, SFN/E, SBN/E
1	13010ZF6005	JEU DE BAGUE DE PISTON (STD.) (TEIKOKU)	001	SCN/E, SEN/E, SFN/E, SBN/E
1	13011ZF6003	JEU DE BAGUE DE PISTON (0.25) (NIPPON)	(1)	SCN/E, SEN/E, SFN/E, SBN/E
1	13011ZF6005	JEU DE BAGUE DE PISTON (0.25) (TEIKOKU)	(1)	SCN/E, SEN/E, SFN/E, SBN/E
1	13012ZF6003	JEU DE BAGUE DE PISTON (0.50) (NIPPON)	(1)	SCN/E, SEN/E, SFN/E, SBN/E
1	13012ZF6005	JEU DE BAGUE DE PISTON (0.50) (TEIKOKU)	(1)	SCN/E, SEN/E, SFN/E, SBN/E
2	13101ZF6000	PISTON (STD.)	001	SCN/E, SEN/E, SFN/E, SBN/E
2	13102ZF6000	PISTON (0.25)	(1)	SCN/E, SEN/E, SFN/E, SBN/E
2	13103ZF6000	PISTON (0.50)	(1)	SCN/E, SEN/E, SFN/E, SBN/E
3	13111ZF6000	AXE, PISTON	001	SCN/E, SEN/E, SFN/E, SBN/E
4	13200ZE9010	ENS. BIELLE	001	SCN/E, SEN/E, SFN/E, SBN/E
4	13200ZE9315	ENS. BIELLE (0,25 INFERIEUR A LA COTE)	(1)	SCN/E, SEN/E, SFN/E, SBN/E
5	90001ZE8000	BOULON DE BIELLE	002	SCN/E, SEN/E, SFN/E, SBN/E
6	90601ZE3000	ATTACHE D'AXE DE PISTON, 20MM	002	SCN/E, SEN/E, SFN/E, SBN/E

H4013 (758A2 65D;137580E1,ext758A2 65D;137580E1,758A2 61D;137580E1,ext758A2 61D;137580E1,758A2 62D;137580E1,ext758A2 62D;137580E1,758A2 63D;137580E1,ext758A2 63D;137580E1)

E-9 ARBRE A CAMES

T.D.R	Description du TDR
aucun enregistrement trouvé	

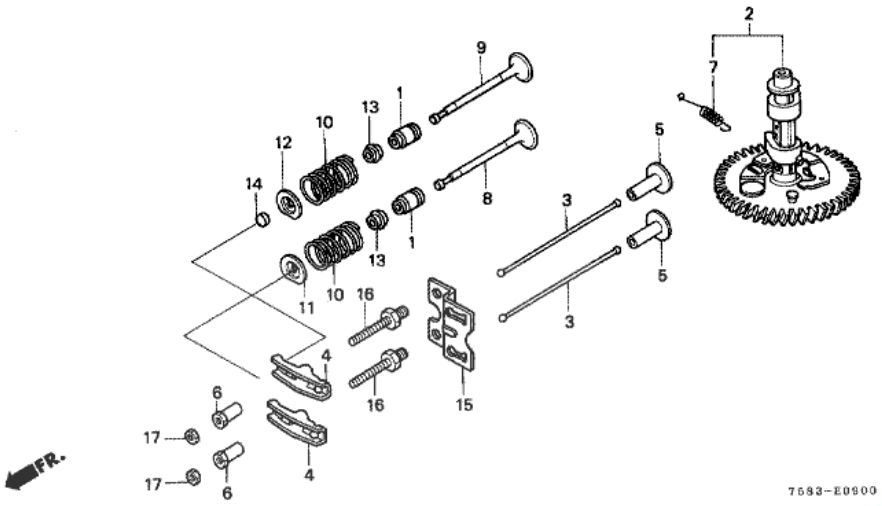

n°de référence	référence	Description	Qte unitaire	Types
1	12209ZE8003	JOINT D'ETANCHEITE DE TIGE DE SOUPAPE	002	SCN/E, SEN/E, SFN/E, SBN/E
2	14100ZF5L02	ENS. ARBRE A CAMES	001	SCN/E, SEN/E, SFN/E, SBN/E
3	14410ZE3013	TIGE D'ENTRAINEMENT	002	SCN/E, SEN/E, SFN/E, SBN/E
4	14431ZE2000	CULBUTEUR	002	SCN/E, SEN/E, SFN/E, SBN/E
5	14441ZE2000	POUSSOIR DE SOUPAPE	002	SCN/E, SEN/E, SFN/E, SBN/E
6	14451ZE1013	PIVOT DE CULBUTEUR	002	SCN/E, SEN/E, SFN/E, SBN/E
7	14568ZE1000	RESSORT DE RAPPEL DE POIDS	001	SCN/E, SEN/E, SFN/E, SBN/E
8	14711ZE3000	SOUPAPE D'ADMISSION	001	SCN/E, SEN/E, SFN/E, SBN/E
9	14721ZE3000	SOUPAPE ECHAPPEMENT	001	SCN/E, SEN/E, SFN/E, SBN/E
10	14751ZE2003	RESSORT DE SOUPAPE	002	SCN/E, SEN/E, SFN/E, SBN/E
11	14771ZE2000	FIXATION DE RESSORT DE SQUPAPED'ADMISSION	001	SCN/E, SEN/E, SFN/E, SBN/E
12	14773ZE2000	FIXATION, RESSORT DE SOUPAPE D'ECHAPPEMENT	001	SCN/E, SEN/E, SFN/E, SBN/E
13	14775ZE2010	SIEGE DE RESSORT DE SOUPAPE	002	SCN/E, SEN/E, SFN/E, SBN/E
14	14781ZE2000	ROTOR DE SOUPAPE	001	SCN/E, SEN/E, SFN/E, SBN/E
15	14791ZE9000	GUIDE DE TIGE DE CULBUTEUR	001	SCN/E, SEN/E, SFN/E, SBN/E
16	90012ZE0010	BOULON DE PIVOT, 8MM	002	SCN/E, SEN/E, SFN/E, SBN/E
17	90206ZE1000	ECROU DE REGLAGE DE PIVOT	002	SCN/E, SEN/E, SFN/E, SBN/E

H4013 (758A2 65D;137580E1,ext758A2 65D;137580E1,758A2 61D;137580E1,ext758A2 61D;137580E1,758A2 62D;137580E1,ext758A2 62D;137580E1,758A2 63D;137580E1,ext758A2 63D;137580E1)

E-12 GAINE DE VENTILATEUR

T.D.R	Description du TDR
aucun enregistrement trouvé	

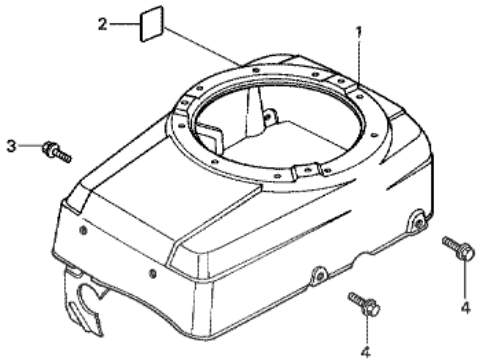

7583-61200

n°de référence	référence	Description	Qte unitaire	Types
1	19610ZF5L10	COUVERCLE COMP. DE VENTILATEUR	001	SCN/E
1	19610ZF5L20	COUVERCLE COMP. DE VENTILATEUR	001	SEN/E, SFN/E, SBN/E
3	90013883000	BOULON DE BRIDE, 6X12 (CT200)	001	SCN/E, SEN/E, SFN/E, SBN/E
4	957000801600	BOULON DE BRIDE, 8X16	002	SCN/E, SEN/E, SFN/E, SBN/E

H4013 (758A2 65D;137580E1,ext758A2 65D;137580E1,758A2 61D;137580E1,ext758A2 61D;137580E1,758A2 62D;137580E1,ext758A2 62D;137580E1,758A2 63D;137580E1,ext758A2 63D;137580E1)

E-14 CARBURATEUR (1)

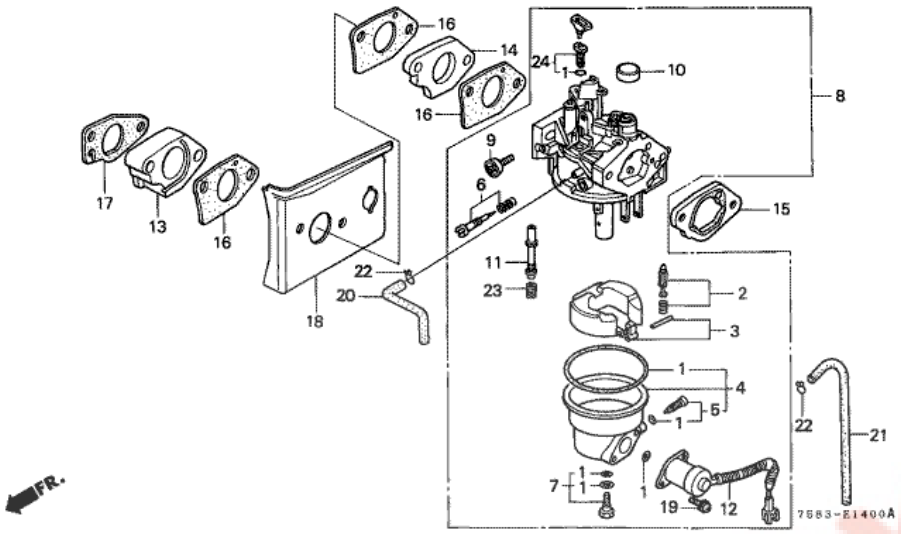

T.D.R	Description du TDR
aucun enregistrement trouvé	

n°de référence	référence	Description	Qte unitaire	Types
1	16010ZF5L11	JEU DE JOINTS	001	SCN/E, SEN/E, SFN/E, SBN/E
2	16011ZA0931	JEU DE SOUPAPE DE FLOTTEUR	001	SCN/E, SEN/E, SFN/E, SBN/E
3	16013ZA0931	JEU DE FLOTTEUR	001	SCN/E, SEN/E, SFN/E, SBN/E
4	16015ZF5L11	JEU CUVE FLOTTEUR	001	SCN/E, SEN/E, SFN/E, SBN/E
5	16016PP0005	JEU DE VIS	001	SCN/E, SEN/E, SFN/E, SBN/E
6	16016ZF6005	JEU DE VIS DE PILOTE	001	SCN/E, SEN/E, SFN/E, SBN/E
7	16028ZA0981	JEU DE VIS	001	SCN/E, SEN/E, SFN/E, SBN/E
8	16100ZF5L12	ENS. CARBURATEUR (BE32D C)	001	SCN/E, SEN/E, SFN/E, SBN/E
9	16124ZE0005	VIS DE BUTEE DE PAPILLON	001	SCN/E, SEN/E, SFN/E, SBN/E
10	16148141881	CACHE-POUSSIERE DE STARTER	001	SCN/E, SEN/E, SFN/E, SBN/E
11	16166ZF6005	GICLEUR PRINCIPAL	001	SCN/E, SEN/E, SFN/E, SBN/E
12	16200ZF5L12	ENS. SOUPAPE DE SOLENOIDE	001	SCN/E, SEN/E, SFN/E, SBN/E
13	16211ZF5L00	ISOLANT DE CARBURATEUR	001	SCN/E, SEN/E, SFN/E, SBN/E
14	16211ZF5L10	ISOLANT DE CARBURATEUR	001	SCN/E, SEN/E, SFN/E, SBN/E
15	16220ZA0702	ENTRETOISE COMP. CARBURATEUR	001	SCN/E, SEN/E, SFN/E, SBN/E
16	16221ZF6800	JOINT DE CARBURATEUR	003	SCN/E, SEN/E, SFN/E, SBN/E
17	16223ZE9800	JOINT D'ISOLANT	001	SCN/E, SEN/E, SFN/E, SBN/E
18	19651ZF5L00	GUIDE D'AIR	001	SCN/E, SEN/E, SFN/E, SBN/E
19	938920501218	VIS A TETE A RONDELLE, 5X12	002	SCN/E, SEN/E, SFN/E, SBN/E
20	950014510040	TUYAU D'ESSENCE, 4.5X100 (95001-45001-60M)	001	SCN/E, SEN/E, SFN/E, SBN/E
21	950014525040	TUYAU D'ESSENCE, 4.5X250 (95001-45001-60M)	001	SCN/E, SEN/E, SFN/E, SBN/E
22	9500202080	AGRAFE DE TUYAU (B8)	002	SCN/E, SEN/E, SFN/E, SBN/E
23	99101ZF50900	GICLEUR PRINCIPAL, #90	(1)	SCN/E, SEN/E, SFN/E, SBN/E
23	99101ZF50920	GICLEUR PRINCIPAL, #92	(1)	SCN/E, SEN/E, SFN/E, SBN/E

23	99101ZF50950	GICLEUR PRINCIPAL, #95	001	SCN/E, SEN/E, SFN/E, SBN/E
23	99101ZH80900	GICLEUR PRINCIPAL, #90	(1)	SCN/E, SEN/E, SFN/E, SBN/E
23	99101ZH80920	GICLEUR PRINCIPAL, #92	(1)	SCN/E, SEN/E, SFN/E, SBN/E
23	99101ZH80950	GICLEUR PRINCIPAL, #95	001	SCN/E, SEN/E, SFN/E, SBN/E
24	99204ZA00400	JEU DE GICLEUR DE PILOTE, #40	001	SCN/E, SEN/E, SFN/E, SBN/E

Pièces Box.fr

H4013 (758A2 65D;137580E1,ext758A2 65D;137580E1,758A2 61D;137580E1,ext758A2 61D;137580E1,758A2 62D;137580E1,ext758A2 62D;137580E1,758A2 63D;137580E1,ext758A2 63D;137580E1)

E-15 FILTRE A AIR (1)

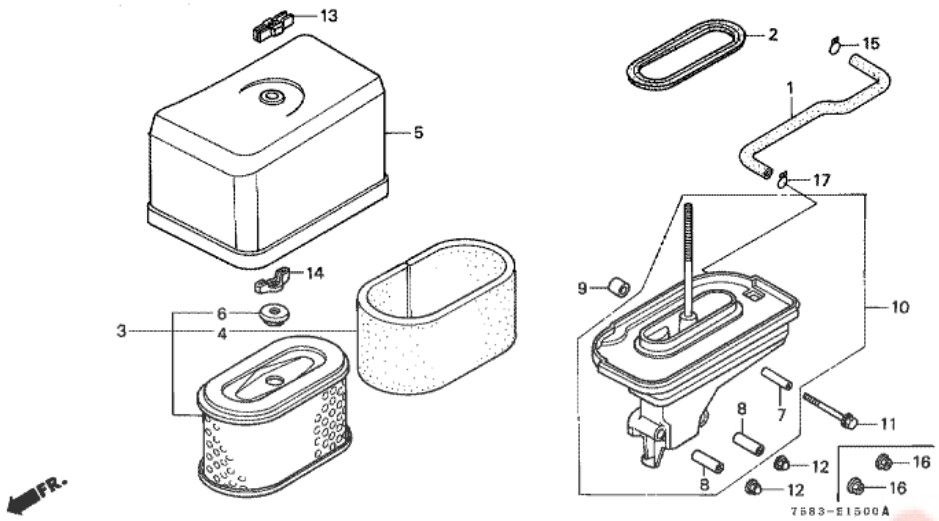

T.D.R	Description du TDR
aucun enregistrement trouvé	

n°de référence	référence	Description	Qte unitaire	Types
1	12315ZF5000	TUYAU DE RESPIRATION	001	SCN/E, SEN/E, SFN/E, SBN/E
2	16271ZE8000	JOINT DE COUDE	001	SCN/E, SEN/E, SFN/E, SBN/E
3	17210ZF5000	ELEMENT COMP. FILTRE A AIR	001	SCN/E, SEN/E, SFN/E, SBN/E
4	17218ZF5000	FILTRE, EXTERIEUR	001	SCN/E, SEN/E, SFN/E, SBN/E
5	17230ZE8013	COUVERCLE DE FILTRE A AIR (DOUBLE)	001	SCN/E, SEN/E, SFN/E, SBN/E
6	17232891000	ANNEAU DE FILTRE A AIR	001	SCN/E, SEN/E, SFN/E, SBN/E
7	17238ZE1000	COLLIER DE FILTRE A AIR	001	SCN/E, SEN/E, SFN/E, SBN/E
8	17238ZE2310	COLLIER DE FILTRE A AIR	002	SCN/E, SEN/E, SFN/E, SBN/E
9	17239ZF5L10	ENTRETOISE DE COUDE DE FILTRE A AIR	001	SCN/E, SEN/E, SFN/E, SBN/E
10	17410ZE8013	COUDE COMP. FILTRE A AIR	001	SCN/E, SEN/E, SFN/E, SBN/E
11	90014888000	BOULON DE BRIDE, 6X50	001	SCN/E, SEN/E, SFN/E, SBN/E
13	90325044000	ECROU DE FIXATION DE BOITIER OUTILS	001	SCN/E, SEN/E, SFN/E, SBN/E
14	90325044000	ECROU DE FIXATION DE BOITIER OUTILS	001	SCN/E, SEN/E, SFN/E, SBN/E
15	90652MB1000	AGRAFE DE TUYAU	001	SCN/E, SEN/E, SFN/E, SBN/E
16	9405006000	ECROU DE BRIDE, 6MM	002	SCN/E, SEN/E, SFN/E, SBN/E

H4013 (758A2 65D;137580E1,ext758A2 65D;137580E1,758A2 61D;137580E1,ext758A2 61D;137580E1,758A2 62D;137580E1,ext758A2 62D;137580E1,758A2 63D;137580E1,ext758A2 63D;137580E1)

E-19 VOLANT (1)

T.D.R	Description du TDR
aucun enregistrement trouvé	

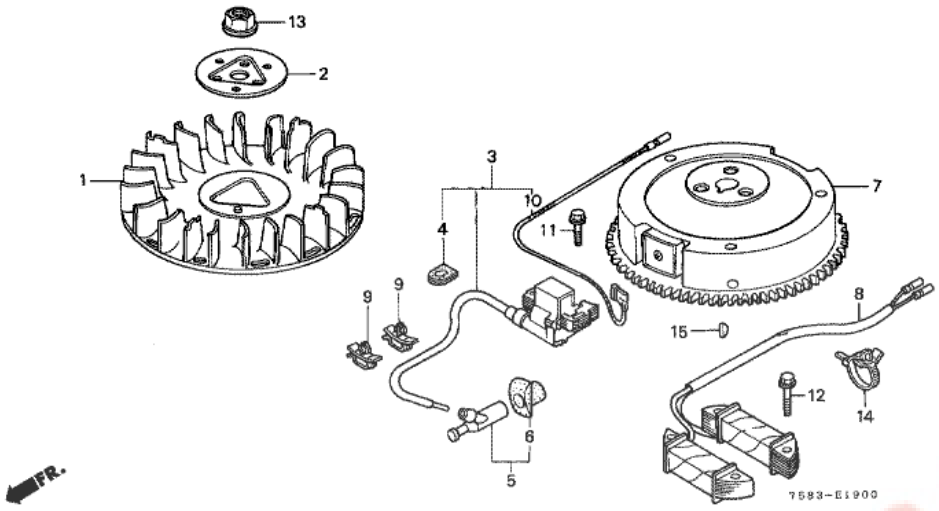

n°de référence	référence	Description	Qte unitaire	Types
1	19511ZE9010	VENTILATEUR DE REFROIDISSEMENT	001	SCN/E, SEN/E, SFN/E, SBN/E
2	19512ZE2000	PLAQUE DE FIXATION DE VENTILATEUR	001	SCN/E, SEN/E, SFN/E, SBN/E
3	30500ZF5L13	ENS. BOBINE, ALLUMAGE	001	SCN/E, SEN/E, SFN/E, SBN/E
4	30563ZE8000	ANNEAU D'HAUTE TENSION	001	SCN/E, SEN/E, SFN/E, SBN/E
5	30600ZF5L12	ENS. COSSE D'HAUTE TENSION	001	SCN/E
5	30700ZF5L22	ENS. CHAPEAU D'ANTI-PARASITE	001	SEN/E, SFN/E, SBN/E
6	30605ZF5L11	JOINT DE COSSE D'HAUTE TENSION	001	SCN/E, SEN/E, SFN/E, SBN/E
7	31100ZE9804	VOLANT COMP. (SEL-4POLE)	001	SCN/E, SEN/E, SFN/E, SBN/E
8	31630ZF5L11	ENS. BOBINE DE CHARGE (10A)	001	SCN/E, SEN/E, SFN/E, SBN/E
9	32161393003	AGRAFE DE FAISCEAU ELECTRIQUE	002	SCN/E, SEN/E, SFN/E, SBN/E
10	36101ZF5L11	FIL D'INTERRUPTEUR D'ARRET	001	SCN/E, SEN/E, SFN/E, SBN/E
11	90015883000	BOULON DE BRIDE, 6X28 (CT200)	002	SCN/E, SEN/E, SFN/E, SBN/E
12	90031ZE1000	BOULON DE BRIDE, 6X32 (CT200)	004	SCN/E, SEN/E, SFN/E, SBN/E
13	90201ZE3V00	ECROU SPECIAL, 16MM	001	SCN/E, SEN/E, SFN/E, SBN/E
14	90682735A01	AGRAFE DE FAISCEAU ELECTRIQUE	001	SCN/E, SEN/E, SFN/E, SBN/E
15	90741ZE2000	CLAVETTE DE WOODRUFF SPECIALE, 25X18	001	SCN/E, SEN/E, SFN/E, SBN/E

H4013 (758A2 65D;137580E1,ext758A2 65D;137580E1,758A2 61D;137580E1,ext758A2 61D;137580E1,758A2 62D;137580E1,ext758A2 62D;137580E1,758A2 63D;137580E1,ext758A2 63D;137580E1)

E-21 DEMARREUR (1)

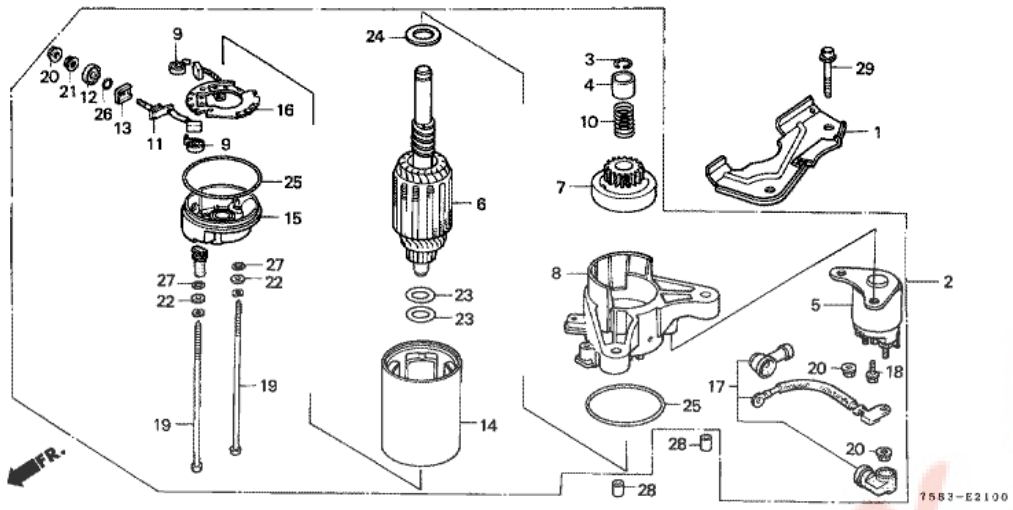

T.D.R	Description du TDR
aucun enregistrement trouvé	

n°de référence	référence	Description	Qte unitaire	Types
1	19612ZF5801	PLAQUE LATERAL	001	SCN/E, SEN/E, SFN/E, SBN/E
2	31200ZE8003	ENS. MOTEUR DE DEMARREUR	001	SCN/E, SEN/E, SFN/E, SBN/E
3	31201ZA1003	ANNEAU D'ARRET	001	SCN/E, SEN/E, SFN/E, SBN/E
4	31202ZA1003	COLLIER D'ARRET D'EMBRAYAGE	001	SCN/E, SEN/E, SFN/E, SBN/E
5	31204ZA0003	ENS. CONTACTEUR	001	SCN/E, SEN/E, SFN/E, SBN/E
6	31206ZA1003	INDUIT COMP.	001	SCN/E, SEN/E, SFN/E, SBN/E
7	31207ZA1003	ENS. D'EMBRAYAGE, ROUE LIBRE	001	SCN/E, SEN/E, SFN/E, SBN/E
8	31208ZE8013	BOITE DE COTE DE COMMANDE	001	SCN/E, SEN/E, SFN/E, SBN/E
9	31212ZA0700	RESSORT DE BALAI	002	SCN/E, SEN/E, SFN/E, SBN/E
10	31212ZE8003	RESSORT	001	SCN/E, SEN/E, SFN/E, SBN/E
11	31215ZA1013	BALAI	001	SCN/E, SEN/E, SFN/E, SBN/E
12	31216ZA1013	BAGUE D'ISOLANT	001	SCN/E, SEN/E, SFN/E, SBN/E
13	31217ZA1013	BAGUE D'ISOLANT	001	SCN/E, SEN/E, SFN/E, SBN/E
14	31218ZA1013	CHAPE COMP.	001	SCN/E, SEN/E, SFN/E, SBN/E
15	31219ZE8003	BATI D'EXTREMITE DE DEMARREUR	001	SCN/E, SEN/E, SFN/E, SBN/E
16	31231ZA1003	PLAQUE COMP. PORTE-BALAIS	001	SCN/E, SEN/E, SFN/E, SBN/E
17	31232ZE8003	CABLE DE CONVERCLE D'EAU	001	SCN/E, SEN/E, SFN/E, SBN/E
18	90101ZA1003	BOULON	002	SCN/E, SEN/E, SFN/E, SBN/E
19	90102ZA1013	BOULON TRAVERSANT	002	SCN/E, SEN/E, SFN/E, SBN/E
20	90201ZA1003	ECROU	003	SCN/E, SEN/E, SFN/E, SBN/E
21	90202ZA1003	ECROU	001	SCN/E, SEN/E, SFN/E, SBN/E
23	90402ZA1003	RONDELLE	002	SCN/E, SEN/E, SFN/E, SBN/E
24	90403ZA1003	RONDELLE	001	SCN/E, SEN/E, SFN/E, SBN/E
25	91301ZA1003	JOINT TORIQUE	001	SCN/E, SEN/E, SFN/E, SBN/E
26	91302ZA1013	JOINT TORIQUE	001	SCN/E, SEN/E,

				SFN/E, SBN/E
28	9430110160	GOUJON, 10X16	002	SCN/E, SEN/E, SFN/E, SBN/E
29	957000803500	BOULON DE BRIDE, 8X35	002	SCN/E, SEN/E, SFN/E, SBN/E

Pièces Box.fr

H4013 (758A2 65D;137580E1,ext758A2 65D;137580E1,758A2 61D;137580E1,ext758A2 61D;137580E1,758A2 62D;137580E1,ext758A2 62D;137580E1,758A2 63D;137580E1,ext758A2 63D;137580E1)

E-22-1 CONNEXION (2)

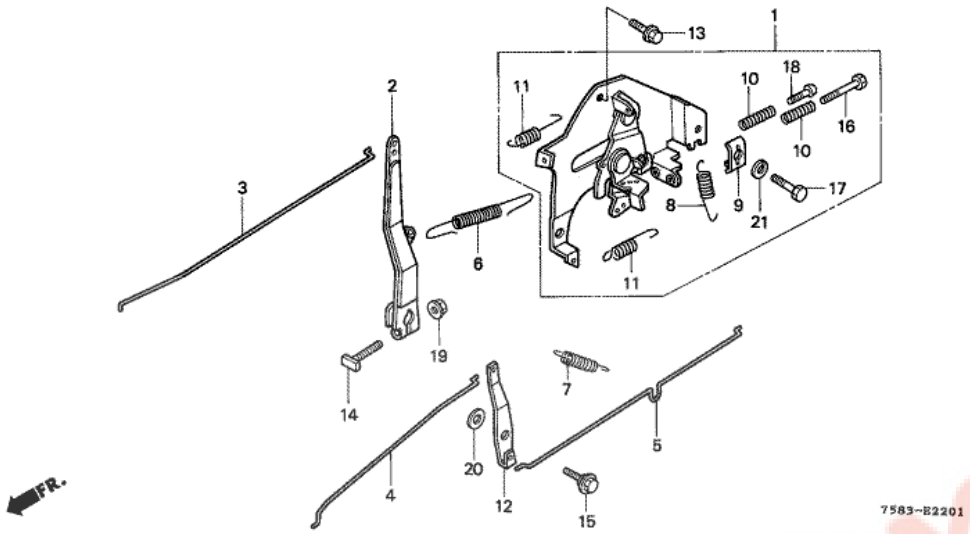

T.D.R	Description du TDR
aucun enregistrement trouvé	

n°de référence	référence	Description	Qte unitaire	Types
1	16500ZF5L01	ENS. COMMANDE	001	SCN/E, SEN/E, SFN/E, SBN/E
2	16551ZF5000	BRAS DE REGULATEUR	001	SCN/E, SEN/E, SFN/E, SBN/E
3	16555ZE9000	TIGE DE REGULATEUR	001	SCN/E, SEN/E, SFN/E, SBN/E
4	16556ZE9000	TIGE DE STARTER	001	SCN/E, SEN/E, SFN/E, SBN/E
5	16557ZE8000	TIGE DE RACCORD	001	SCN/E, SEN/E, SFN/E, SBN/E
6	16561ZF5000	RESSORT DE REGULATEUR	001	SCN/E, SEN/E, SFN/E, SBN/E
7	16563ZE8000	RESSORT PRIMAIRE DE REGULATEUR	001	SCN/E, SEN/E, SFN/E, SBN/E
8	16574ZF5L00	RESSORT DE LEVIER	001	SCN/E, SEN/E, SFN/E, SBN/E
9	16576891000	SUPPORT DE CABLE	001	SCN/E, SEN/E, SFN/E, SBN/E
10	16584883300	RESSORT DE REGLAGE DE COMMANDE	002	SCN/E, SEN/E, SFN/E, SBN/E
11	16592732700	RESSORT DE RAPPEL DE CABLE	002	SCN/E, SEN/E, SFN/E, SBN/E
12	16619ZF5000	LEVIER DE RACCORD DE STARTER	001	SCN/E, SEN/E, SFN/E, SBN/E
13	90013883000	BOULON DE BRIDE, 6X12 (CT200)	001	SCN/E, SEN/E, SFN/E, SBN/E
14	90015ZE5010	BOULON DE BRAS DE REGULATEUR	001	SCN/E, SEN/E, SFN/E, SBN/E
15	90015ZE8000	BOULON DE BRIDE, 6MM	001	SCN/E, SEN/E, SFN/E, SBN/E
16	90016ZG1700	BOULON CREUX, 5X34	001	SCN/E, SEN/E, SFN/E, SBN/E
17	92301050160A	BOULON CREUX, 5X16	001	SCN/E, SEN/E, SFN/E, SBN/E
18	93500050200A	VIS A TETE CYLINDRIQUE, 5X20	001	SCN/E, SEN/E, SFN/E, SBN/E
19	9405006000	ECROU DE BRIDE, 6MM	001	SCN/E, SEN/E, SFN/E, SBN/E
20	9410106800	RONDELLE PLATE, 6MM	001	SCN/E, SEN/E, SFN/E, SBN/E

H4013 (758A2 65D;137580E1,ext758A2 65D;137580E1,758A2 61D;137580E1,ext758A2 61D;137580E1,758A2 62D;137580E1,ext758A2 62D;137580E1,758A2 63D;137580E1,ext758A2 63D;137580E1)

EOP-1 TROUSSE DE JOINT

T.D.R	Description du TDR
aucun enregistrement trouvé	

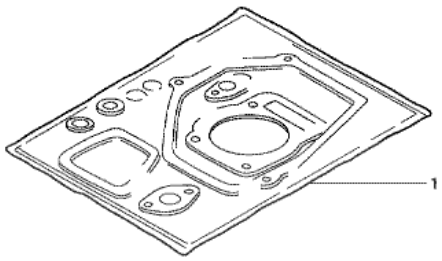

HENG-X0003

n°de référence	référence	Description	Qte unitaire	Types
1	061A1ZF5820	TROUSSE DE JOINT	001	SCN/E, SEN/E, SFN/E, SBN/E

Pièces BOX.fr

H4013 (758A2 65D;137580E1,ext758A2 65D;137580E1,758A2 61D;137580E1,ext758A2 61D;137580E1,758A2 62D;137580E1,ext758A2 62D;137580E1,758A2 63D;137580E1,ext758A2 63D;137580E1)

F-1 VOLANT DE DIRECTION

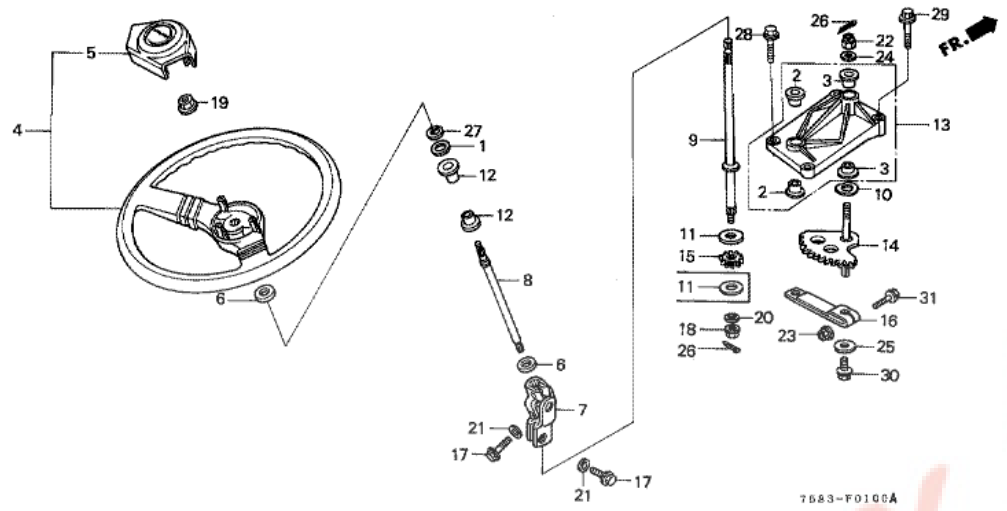

T.D.R	Description du TDR
aucun enregistrement trouvé	

n°de référence	référence	Description	Qte unitaire	Types
1	51515001000	SIEGE DE RESSORT D'AMORTISSEURAV.	001	SCN/E, SEN/E, SFN/E, SBN/E
2	53055750000	BAGUE, 17X22X13	002	SCN/E, SEN/E, SFN/E, SBN/E
3	53056750000	BAGUE, 22X27X15	002	SCN/E, SEN/E, SFN/E, SBN/E
4	53100758003	ENS. VOLANT DE DIRECTION	001	SCN/E, SEN/E, SFN/E, SBN/E
5	53122758003	PLAQUETTE COMP. CENTRALE	001	SCN/E, SEN/E, SFN/E, SBN/E
6	53222579000	RONDELLE DE COLONNE DE DIRECTION	002	SCN/E, SEN/E, SFN/E, SBN/E
7	53300679003	ENS. JOINT DE DIRECTION	001	SCN/E, SEN/E, SFN/E, SBN/E
8	53311758010	ARBRE A DE DIRECTION	001	SCN/E, SEN/E, SFN/E, SBN/E
9	53312758800	ARBRE DE DIRECTION (B)	001	SCN/E, SEN/E, SFN/E, SBN/E
10	53313750000	RONDELLE A DE PIGNON DE DIRECTION	001	SCN/E, SEN/E, SFN/E, SBN/E
11	53315751010	RONDELLE, 14.2MM	001	SCN/E, SEN/E, SFN/E, SBN/E
12	53318759003	COUSSINET A D'ARBRE DE DIRECTION	002	SCN/E, SEN/E, SFN/E, SBN/E
13	53407758010	CARTER COMP. D'ENGRENAGE DE DIRECTION	001	SCN/E, SEN/E, SFN/E, SBN/E
14	53420758030	ENS. DE PIGNON, DIRECTION MENEE	001	SCN/E, SEN/E, SFN/E, SBN/E
15	53421758800	PIGNON DE COMMANDE DE DIRECTION (9T)	001	SCN/E, SEN/E, SFN/E, SBN/E
16	53425758700	BRAS DE JAMBE DE REACTION	001	SCN/E, SEN/E, SFN/E, SBN/E
17	90135SB0003	BOULON DE CHAPE DE DIRECTION, 8X28 (NIPPON SEIKO)	002	SCN/E, SEN/E, SFN/E, SBN/E
18	90201SB0003	ECROU D'AUTO-BLOCANT, 10MM (SATO RASHI)	001	SCN/E, SEN/E, SFN/E, SBN/E
19	90380SB2003	ECROU D'AUTO-BLOCANT (OHASHI)	001	SCN/E, SEN/E, SFN/E, SBN/E
20	90471ZE3000	RONDELLE, 10.5X40X4	001	SCN/E, SEN/E, SFN/E, SBN/E
21	90511671003	RONDELLE BLOCAGE DENTEE	002	SCN/E, SEN/E, SFN/E, SBN/E
22	94012140800S	ECROU CRENELE, 14MM	001	SCN/E, SEN/E, SFN/E, SBN/E
23	9405010080	ECROU DE BRIDE, 10MM	001	SCN/E, SEN/E, SFN/E, SBN/E
24	9410114800	RONDELLE PLATE, 14MM	001	SCN/E, SEN/E, SFN/E, SBN/E
25	9410310800	RONDELLE PLATE, 10MM	001	SCN/E, SEN/E,

				SFN/E, SBN/E
26	9420130250	GOUPILLE FENDUE, 3.0X25	002	SCN/E, SEN/E, SFN/E, SBN/E
27	9451018000	CIRCLIP EXTERIEUR, 18MM	001	SCN/E, SEN/E, SFN/E, SBN/E
28	957010803508	BOULON DE BRIDE, 8X35	002	SCN/E, SEN/E, SFN/E, SBN/E
29	957010804008	BOULON DE BRIDE, 8X40	002	SCN/E, SEN/E, SFN/E, SBN/E
30	957011001608	BOULON DE BRIDE, 10X16	001	SCN/E, SEN/E, SFN/E, SBN/E
31	957011005008	BOULON DE BRIDE, 10X50	001	SCN/E, SEN/E, SFN/E, SBN/E

Pièces Box.fr

H4013 (758A2 65D;137580E1,ext758A2 65D;137580E1,758A2 61D;137580E1,ext758A2 61D;137580E1,758A2 62D;137580E1,ext758A2 62D;137580E1,758A2 63D;137580E1,ext758A2 63D;137580E1)

F-3 LEVIER DE CHANGEMENT (1)

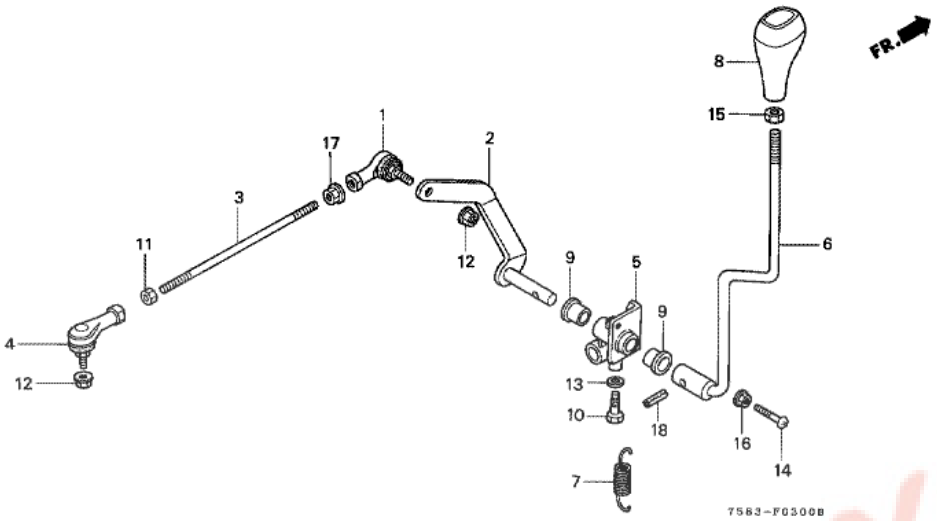

T.D.R	Description du TDR
aucun enregistrement trouvé	

n°de référence	référence	Description	Qte unitaire	Types
1	24125758000	JOINT DE BILLE D.	001	SCN/E, SEN/E, SFN/E, SBN/E
2	24126758703	BRAS DE CHANGEMENT	001	SCN/E, SEN/E, SFN/E, SBN/E
3	24128758701	TIGE DE CHANGEMENT	001	SCN/E, SEN/E, SFN/E, SBN/E
4	24129751003	JOINT DE BILLE G.	001	SCN/E, SEN/E, SFN/E, SBN/E
5	24133758701	BOSSAGE DE LEVIER DE CHANGEMENT DE VITESSE	001	SCN/E, SEN/E, SFN/E, SBN/E
6	24137758701	LEVIER DE CHANGEMENT	001	SCN/E, SEN/E, SFN/E, SBN/E
7	46514MJ0000	RESSORT DE PEDALE DE FREIN	001	SCN/E, SEN/E, SFN/E, SBN/E
8	54225763A01	BOUTON DE LEVIER DE CHANGEMENT	001	SCN/E, SEN/E, SFN/E, SBN/E
9	76126759M10	BAGUE, 16X18X20	002	SCN/E, SEN/E, SFN/E, SBN/E
10	90029PB6911	BOULON SPECIAL, 8X24	001	SCN/E, SEN/E, SFN/E, SBN/E
11	90201750000	ECROU HEX., 8MM	001	SCN/E, SEN/E, SFN/E, SBN/E
12	9405008080	ECROU DE BRIDE, 8MM	002	SCN/E, SEN/E, SFN/E, SBN/E
13	90412679000	RONDELLE DE RESSORT CONIQUE 8MM	001	SCN/E, SEN/E, SFN/E, SBN/E
14	93500060350A	VIS A TETE CYLINDRIQUE, 6X35	001	SCN/E, SEN/E, SFN/E, SBN/E
15	94002120200S	ECROU HEX., 12MM	001	SCN/E, SEN/E, SFN/E, SBN/E
16	9405006080	ECROU DE BRIDE, 6MM	001	SCN/E, SEN/E, SFN/E, SBN/E
17	9405008080	ECROU DE BRIDE, 8MM	001	SCN/E, SEN/E, SFN/E, SBN/E
18	9430580282	GOUPILLE DE RESSORT, 8X28	001	SCN/E, SEN/E, SFN/E, SBN/E

H4013 (758A2 65D;137580E1,ext758A2 65D;137580E1,758A2 61D;137580E1,ext758A2 61D;137580E1,758A2 62D;137580E1,ext758A2 62D;137580E1,758A2 63D;137580E1,ext758A2 63D;137580E1)

F-4 CARTER D'EMBRAYAGE

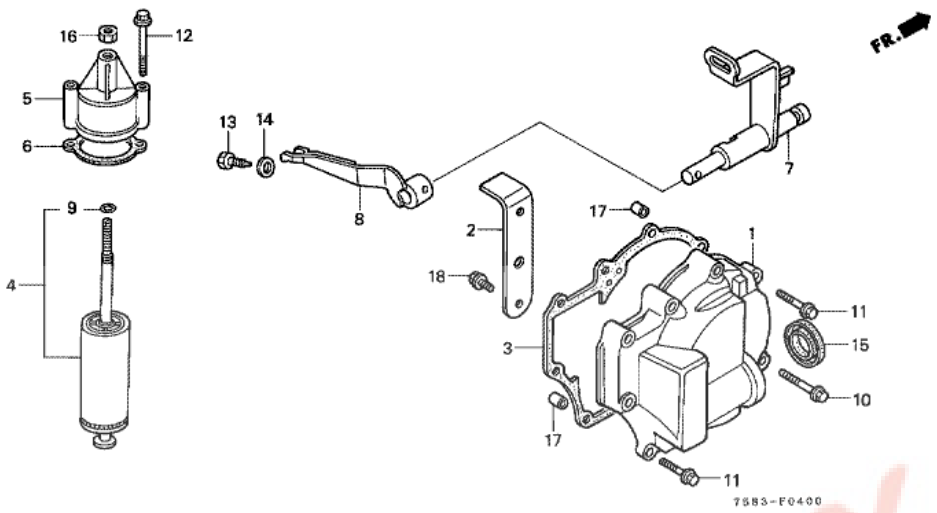

T.D.R	Description du TDR
aucun enregistrement trouvé	

n°de référence	référence	Description	Qte unitaire	Types
1	21311758000	COUVERCLE D'EMBRAYAGE	001	SCN/E, SEN/E, SFN/E, SBN/E
2	21314758000	GUIDE D'HUILE	001	SCN/E, SEN/E, SFN/E, SBN/E
3	21315758010	JOINT DE COUVERCLE D'EMBRAYAGE	001	SCN/E, SEN/E, SFN/E, SBN/E
4	22710758003	ENS. ARMOTISSEUR D'EMBRAYAGE	001	SCN/E, SEN/E, SFN/E, SBN/E
5	22711758000	SUPPORT D'AMORTISSEUR SUPERIEUR	001	SCN/E, SEN/E, SFN/E, SBN/E
6	22715758010	JOINT D'AMORTISSEUR D'EMBRAYAGE	001	SCN/E, SEN/E, SFN/E, SBN/E
7	22811758010	ARBRE D'EMBRAYAGE	001	SCN/E, SEN/E, SFN/E, SBN/E
8	22826758000	BRAS D'AMORTISSEUR	001	SCN/E, SEN/E, SFN/E, SBN/E
9	52771MB9871	JOINT TORIQUE A, 7.5X1.5	001	SCN/E, SEN/E, SFN/E, SBN/E
10	90012751000	BOULON DE BRIDE, 6X40 (CT200)	006	SCN/E, SEN/E, SFN/E, SBN/E
11	90014ZE6000	BOULON DE BRIDE, 6X35 (CT200)	002	SCN/E, SEN/E, SFN/E, SBN/E
12	90014888000	BOULON DE BRIDE, 6X50	002	SCN/E, SEN/E, SFN/E, SBN/E
13	90029611010	BOULON HEX., 8X24	001	SCN/E, SEN/E, SFN/E, SBN/E
14	90412679000	RONDELLE DE RESSORT CONIQUE 8MM	001	SCN/E, SEN/E, SFN/E, SBN/E
15	91214GK1004	JOINT D'ETANCHEITE D'HUILE, 26X34.5X5.5	001	SCN/E, SEN/E, SFN/E, SBN/E
16	9403008000	ECROU HEX., 8MM	001	SCN/E, SEN/E, SFN/E, SBN/E
17	9430108140	GOUJON, 8X14	002	SCN/E, SEN/E, SFN/E, SBN/E
18	957010601200	BOULON DE BRIDE, 6X12	002	SCN/E, SEN/E, SFN/E, SBN/E

H4013 (758A2 65D;137580E1,ext758A2 65D;137580E1,758A2 61D;137580E1,ext758A2 61D;137580E1,758A2 62D;137580E1,ext758A2 62D;137580E1,758A2 63D;137580E1,ext758A2 63D;137580E1)

F-5 EMBRAYAGE

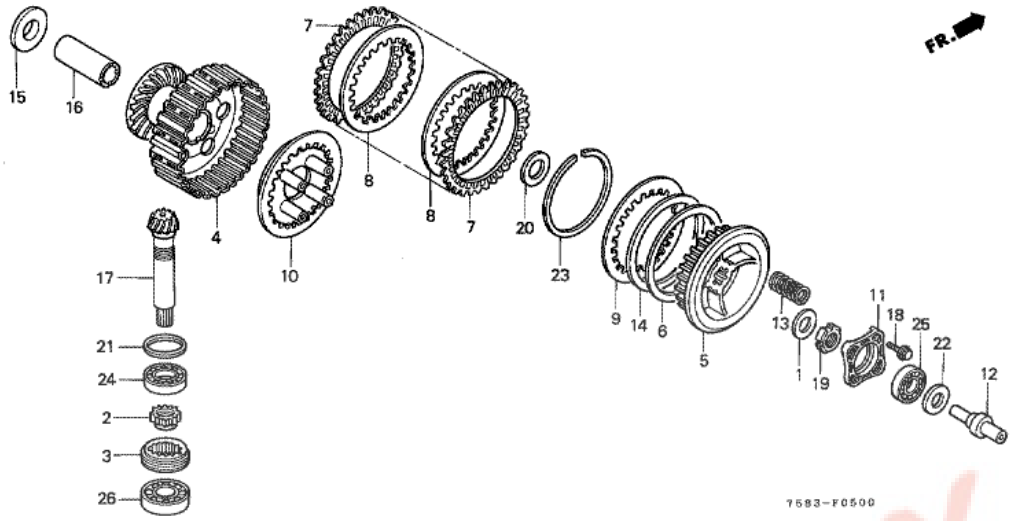

T.D.R	Description du TDR
aucun enregistrement trouvé	

n°de référence	référence	Description	Qte unitaire	Types
1	15451107000	RONDELLE D'INSTALLATION DE ROTOR DE FILTRO A HUILE	001	SCN/E, SEN/E, SFN/E, SBN/E
2	21212750000	ECROU BLOCAGE, 22MM	001	SCN/E, SEN/E, SFN/E, SBN/E
3	21213751000	ECROU BLOCAGE, 48MM	001	SCN/E, SEN/E, SFN/E, SBN/E
4	22100758000	VOLANT COMP. EMBRAYAGE	001	SCN/E, SEN/E, SFN/E, SBN/E
5	22121763A01	CENTRAGE D'EMBRAYAGE	001	SCN/E, SEN/E, SFN/E, SBN/E
6	22125KB4670	SIEGE DE RESSORT DE JUDDER	001	SCN/E, SEN/E, SFN/E, SBN/E
7	22201758003	DISQUE DE FRICTION D'EMBRAYAGE	006	SCN/E, SEN/E, SFN/E, SBN/E
8	22311GC4730	PLAQUE D'EMBRAYAGE	005	SCN/E, SEN/E, SFN/E, SBN/E
9	22311758000	PLAQUE D'EMBRAYAGE	001	SCN/E, SEN/E, SFN/E, SBN/E
10	22350751013	DISQUE DE PRESSION D'EMBRAYAGE	001	SCN/E, SEN/E, SFN/E, SBN/E
11	22361437000	PLATEAU DE COMMANDE D'EMBRAYAGE	001	SCN/E, SEN/E, SFN/E, SBN/E
12	22366758000	TIGE DE COMMANDE D'EMBRAYAGE	001	SCN/E, SEN/E, SFN/E, SBN/E
13	22401758000	RESSORT D'EMBRAYAGE	004	SCN/E, SEN/E, SFN/E, SBN/E
14	22405758003	RESSORT DE DISQUE CONIQUE	001	SCN/E, SEN/E, SFN/E, SBN/E
15	23326758000	CALE A D'ARBRE PRINCIPAL (8.25MM)	001	SCN/E, SEN/E, SFN/E, SBN/E
15	23327758000	CALE B D'ARBRE PRINCIPAL (8.30MM)	001	SCN/E, SEN/E, SFN/E, SBN/E
15	23328758000	CALE C D'ARBRE PRINCIPAL (8.35MM)	001	SCN/E, SEN/E, SFN/E, SBN/E
15	23329758000	CALE D D'ARBRE PRINCIPAL (8.40MM)	001	SCN/E, SEN/E, SFN/E, SBN/E
15	23330758000	CALE E D'ARBRE PRINCIPAL (8.45MM)	001	SCN/E, SEN/E, SFN/E, SBN/E
15	23331758000	CALE F D'ARBRE PRINCIPAL (8.50MM)	001	SCN/E, SEN/E, SFN/E, SBN/E
15	23332758000	CALE G D'ARBRE PRINCIPAL (8.55MM)	001	SCN/E, SEN/E, SFN/E, SBN/E
15	23333758000	CALE H D'ARBRE PRINCIPAL (8.60MM)	001	SCN/E, SEN/E, SFN/E, SBN/E
15	23334758000	CALE I D'ARBRE PRINCIPAL (8.65MM)	001	SCN/E, SEN/E, SFN/E, SBN/E
15	23335758000	CALE J D'ARBRE PRINCIPAL (8.70MM)	001	SCN/E, SEN/E, SFN/E, SBN/E
15	23336758000	CALE K D'ARBRE PRINCIPAL (8.75MM)	001	SCN/E, SEN/E,

				SFN/E, SBN/E
16	23356758000	COLLIER D'ARBRE PRINCIPAL	001	SCN/E, SEN/E, SFN/E, SBN/E
17	41211758700	ARBRE D'ENTREE	001	SCN/E, SEN/E, SFN/E, SBN/E
18	90050751000	BOULON DE BRIDE SPECIAL, 6X28	004	SCN/E, SEN/E, SFN/E, SBN/E
19	90231200010	ECROU BLOCAGE, 16MM	001	SCN/E, SEN/E, SFN/E, SBN/E
20	90404KK0000	RONDELLE, 20X37X2	001	SCN/E, SEN/E, SFN/E, SBN/E
21	90510751000	CALE A DE PIGNON (36X43.5X1.25)	001	SCN/E, SEN/E, SFN/E, SBN/E
21	90511751000	CALE B DE PIGNON (36X43.5X1.30)	001	SCN/E, SEN/E, SFN/E, SBN/E
21	90512751000	CALE C DE PIGNON (36X43.5X1.35)	001	SCN/E, SEN/E, SFN/E, SBN/E
21	90513751000	CALE D DE PIGNON (36X43.5X1.40)	001	SCN/E, SEN/E, SFN/E, SBN/E
21	90514751000	CALE E DE PIGNON (36X43.5X1.45)	001	SCN/E, SEN/E, SFN/E, SBN/E
21	90515751000	CALE F DE PIGNON (36X43.5X1.50)	001	SCN/E, SEN/E, SFN/E, SBN/E
21	90516751000	CALE G DE PIGNON (36X43.5X1.55)	001	SCN/E, SEN/E, SFN/E, SBN/E
21	90517751000	CALE H DE PIGNON (36X43.5X1.60)	001	SCN/E, SEN/E, SFN/E, SBN/E
21	90518751000	CALE I DE PIGNON (36X43.5X1.65)	001	SCN/E, SEN/E, SFN/E, SBN/E
21	90519751000	CALE J DE PIGNON (36X43.5X1.70)	001	SCN/E, SEN/E, SFN/E, SBN/E
21	90520751000	CALE K DE PIGNON (36X43.5X1.75)	001	SCN/E, SEN/E, SFN/E, SBN/E
22	90510758000	CALE A DE RELEVEUR D'EMBRAYGE (1.0MM)	001	SCN/E, SEN/E, SFN/E, SBN/E
22	90511758000	CALE B DE RELEVEUR D'EMBRAYGE (1.2MM)	001	SCN/E, SEN/E, SFN/E, SBN/E
22	90512758000	CALE C DE RELEVEUR D'EMBRAYGE (1.4MM)	001	SCN/E, SEN/E, SFN/E, SBN/E
22	90513758000	CALE D DE RELEVEUR D'EMBRAYGE (1.6MM)	001	SCN/E, SEN/E, SFN/E, SBN/E
22	90514758000	CALE E DE RELEVEUR D'EMBRAYGE (1.8MM)	001	SCN/E, SEN/E, SFN/E, SBN/E
22	90515758000	CALE F DE RELEVEUR D'EMBRAYGE (2.0MM)	001	SCN/E, SEN/E, SFN/E, SBN/E
22	90516758000	CALE G DE RELEVEUR D'EMBRAYGE (2.2MM)	001	SCN/E, SEN/E, SFN/E, SBN/E
22	90517758000	CALE H DE RELEVEUR D'EMBRAYGE (2.4MM)	001	SCN/E, SEN/E, SFN/E, SBN/E
22	90518758000	CALE I DE RELEVEUR D'EMBRAYGE (2.6MM)	001	SCN/E, SEN/E, SFN/E, SBN/E
22	90519758000	CALE J DE RELEVEUR D'EMBRAYGE (2.8MM)	001	SCN/E, SEN/E, SFN/E, SBN/E
22	90520758000	CALE K DE RELEVEUR D'EMBRAYGE (3.0MM)	001	SCN/E, SEN/E, SFN/E, SBN/E
23	90609355000	BAGUES DE SERRAGE D'SPECIAL, 82.5MM	001	SCN/E, SEN/E, SFN/E, SBN/E
24	91003GE0003	ROULEMENT A BILLES RADIAL, 60/22	001	SCN/E, SEN/E, SFN/E, SBN/E
25	91008362000	ROULEMENT A BILLES RADIAL, 16003	001	SCN/E, SEN/E, SFN/E, SBN/E
26	961006204000	ROULEMENT A BILLES RADIAL, 6204	001	SCN/E, SEN/E, SFN/E, SBN/E

H4013 (758A2 65D;137580E1,ext758A2 65D;137580E1,758A2 61D;137580E1,ext758A2 61D;137580E1,758A2 62D;137580E1,ext758A2 62D;137580E1,758A2 63D;137580E1,ext758A2 63D;137580E1)

F-5-20 POULIE D'ENTRAINEMENT

T.D.R	Description du TDR
aucun enregistrement trouvé	

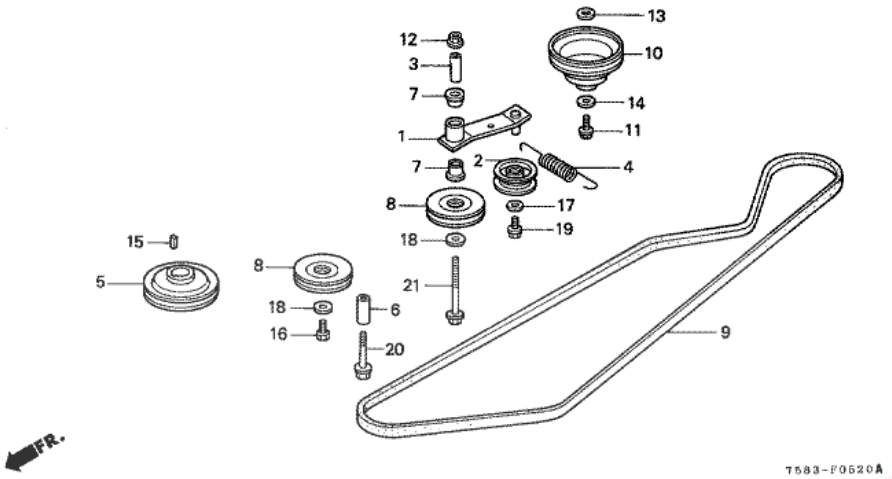

n°de référence	référence	Description	Qte unitaire	Types
1	22520758700	BRAS COMP. TENSION	001	SCN/E, SEN/E, SFN/E, SBN/E
2	22521751000	ROULEAU COMP. TENDEUR	001	SCN/E, SEN/E, SFN/E, SBN/E
3	22526758700	COLLIER DE BRAS DE TENDEUR	001	SCN/E, SEN/E, SFN/E, SBN/E
4	22531758700	RESSORT DE TENSION DE COURROIEPRIMAIRE	001	SCN/E, SEN/E, SFN/E, SBN/E
5	75170758700	POULIE COMP. MOTEUR (109.5MM)	001	SCN/E
5	75170758720	POULIE COMP. MOTEUR (120MM)	001	SEN/E, SFN/E, SBN/E
6	75531750700	COLLIER DE BUTEE DE COURROIE	001	SCN/E, SEN/E, SFN/E, SBN/E
7	76121752830	COUSSINET, BRAS DE TENSION 15X19X14	002	SCN/E, SEN/E, SFN/E, SBN/E
8	76160758700	POULIE COMP. TENDEUR (80MM)	002	SCN/E, SEN/E, SFN/E, SBN/E
9	76182758700	COURROIE EN V (LB-86)	001	SCN/E
9	76182758720	COURROIE EN V (LB-87)	001	SEN/E, SFN/E, SBN/E
10	76225758700	POULIE COMP. TRANSMISSION (MOTEUR) (109.5MM)	001	SCN/E, SEN/E, SFN/E, SBN/E
11	90012752000	BOULON DE BRIDE, 8X20	001	SCN/E, SEN/E, SFN/E, SBN/E
12	90309428731	ECROU DE BRIDE, (AUTO-VERROUILLAGE) (M8X1.25)	001	SCN/E, SEN/E, SFN/E, SBN/E
13	90456155000	RONDELLE, 17MM	001	SCN/E, SEN/E, SFN/E, SBN/E
14	90471435770	RONDELLE, 8MM	001	SCN/E, SEN/E, SFN/E, SBN/E
15	90743VB2000	CLAVETTE, 7X7X18	001	SCN/E, SEN/E, SFN/E, SBN/E
16	92101080160A	BOULON HEX., 8X16	001	SCN/E, SEN/E, SFN/E, SBN/E
17	9410306800	RONDELLE PLATE, 6MM	001	SCN/E, SEN/E, SFN/E, SBN/E
18	9410308800	RONDELLE PLATE, 8MM	002	SCN/E, SEN/E, SFN/E, SBN/E
19	957010601208	BOULON DE BRIDE, 6X12	001	SCN/E, SEN/E, SFN/E, SBN/E
20	957010805008	BOULON DE BRIDE, 8X50	001	SCN/E, SEN/E, SFN/E, SBN/E
21	957010810008	BOULON DE BRIDE, 8X100	001	SCN/E, SEN/E, SFN/E, SBN/E

H4013 (758A2 65D;137580E1,ext758A2 65D;137580E1,758A2 61D;137580E1,ext758A2 61D;137580E1,758A2 62D;137580E1,ext758A2 62D;137580E1,758A2 63D;137580E1,ext758A2 63D;137580E1)

F-6 BOITE DE VITESSES (1)

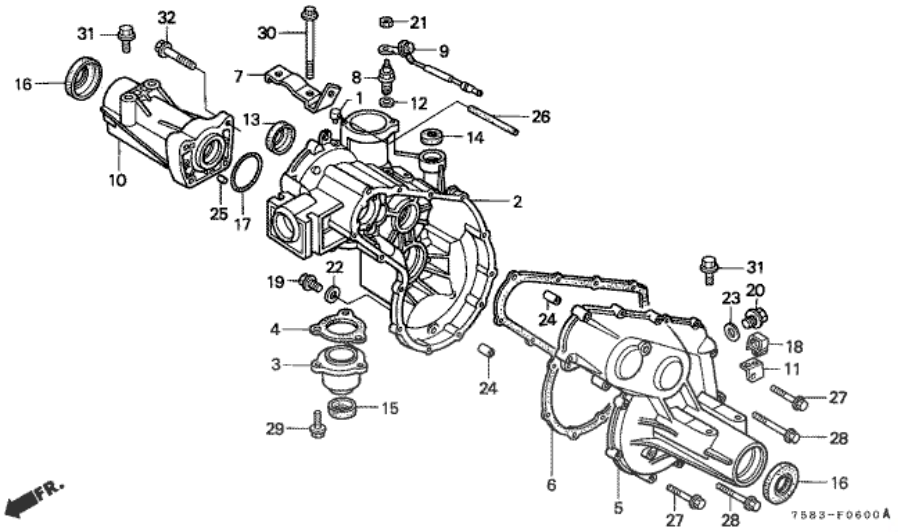

T.D.R	Description du TDR
aucun enregistrement trouvé	

n°de référence	référence	Description	Qte unitaire	Types
1	11106GM2300	RACCORD DE RESPIRATION	001	SCN/E, SEN/E, SFN/E, SBN/E
2	211A1758700	CARTER DE TRANSMISSION D.	001	SCN/E, SEN/E, SFN/E, SBN/E
3	21210751000	PORTE-ARBRE D'ENTREE	001	SCN/E, SEN/E, SFN/E, SBN/E
4	21211751000	JOINT DE PORTE-ARBRE D'ENTREE	001	SCN/E, SEN/E, SFN/E, SBN/E
4	21211751010	JOINT DE PORTE-ARBRE D'ENTREE	001	SCN/E, SEN/E, SFN/E, SBN/E
5	21211758000	CARTER DE TRANSMISSION G.	001	SCN/E, SEN/E, SFN/E, SBN/E
6	21215758020	JOINT DE CARTER DE TRANSMISSION	001	SCN/E, SEN/E, SFN/E, SBN/E
7	21283758701	PLAQUE DE TRANSMISSION	001	SCN/E, SEN/E, SFN/E, SBN/E
8	35610763A01	INTERRUPTEUR DE POINT MORT	001	SCN/E, SEN/E, SFN/E, SBN/E
9	35615763A00	CORDON COMP. DE CONTACTEUR DE POINT MORT	001	SCN/E, SEN/E, SFN/E, SBN/E
10	42111758000	BOITE COMP. AXE AR.	001	SCN/E, SEN/E, SFN/E, SBN/E
11	50135758010	SUPPORT DE FAISCEAU SECONDAIRE	001	SCN/E, SEN/E, SFN/E, SBN/E
12	90443KR0000	RONDELLE DE CONTACTEUR DE POINT MORT	001	SCN/E, SEN/E, SFN/E, SBN/E
13	91201196003	JOINT D'ETANCHEITE D'HUILE, 22X32X7	001	SCN/E, SEN/E, SFN/E, SBN/E
14	91202444023	JOINT D'ETANCHEITE D'HUILE, 14X24X6 (ARAI)	001	SCN/E, SEN/E, SFN/E, SBN/E
15	91203751003	JOINT D'ETANCHEITE D'HUILE, 20X38X10	001	SCN/E, SEN/E, SFN/E, SBN/E
16	91251758003	JOINT D'ETANCHEITE D'HUILE, 25X52X7	002	SCN/E, SEN/E, SFN/E, SBN/E
17	91302PR0003	JOINT TORIQUE, 40.9X2.1 (NOK)	001	SCN/E, SEN/E, SFN/E, SBN/E
18	91505ZA0601	AGRAFE DE FAISCEAU ELECTRIQUE, 7MM	002	SCN/E, SEN/E, SFN/E, SBN/E
19	9280012000	BOULON DE DRAINAGE, 12MM	001	SCN/E, SEN/E, SFN/E, SBN/E
20	9280020000	BOULON DE DRAINAGE, 20MM	001	SCN/E, SEN/E, SFN/E, SBN/E
21	94001040000S	ECROU HEX., 4MM	001	SCN/E, SEN/E, SFN/E, SBN/E
22	9410912000	RONDELLE DE BOUCHON DE DRAINAGE, 12MM	001	SCN/E, SEN/E, SFN/E, SBN/E
23	9410920000	RONDELLE DE BOUCHON DE DRAINAGE, 20MM	001	SCN/E, SEN/E, SFN/E, SBN/E
24	9430108140	GOUJON, 8X14	002	SCN/E, SEN/E, SFN/E, SBN/E
25	9430306100	GOUJON, 6X10	001	SCN/E, SEN/E,

				SFN/E, SBN/E
26	950055026030	TUBE, 5X260 (95005-50001-30M)	001	SCN/E, SEN/E, SFN/E, SBN/E
27	957010603500	BOULON DE BRIDE, 6X35	011	SCN/E, SEN/E, SFN/E, SBN/E
28	957010604500	BOULON DE BRIDE, 6X45	002	SCN/E, SEN/E, SFN/E, SBN/E
29	957010802800	BOULON DE BRIDE, 8X28	003	SCN/E, SEN/E, SFN/E, SBN/E
30	957010808508	BOULON DE BRIDE, 8X85	002	SCN/E, SEN/E, SFN/E, SBN/E
31	957011002508	BOULON DE BRIDE, 10X25	004	SCN/E, SEN/E, SFN/E, SBN/E
32	957011004000	BOULON DE BRIDE, 10X40	004	SCN/E, SEN/E, SFN/E, SBN/E

Pièces Box.fr

H4013 (758A2 65D;137580E1,ext758A2 65D;137580E1,758A2 61D;137580E1,ext758A2 61D;137580E1,758A2 62D;137580E1,ext758A2 62D;137580E1,758A2 63D;137580E1,ext758A2 63D;137580E1)

F-7 ARBRE PRINCIPAL

T.D.R	Description du TDR
aucun enregistrement trouvé	

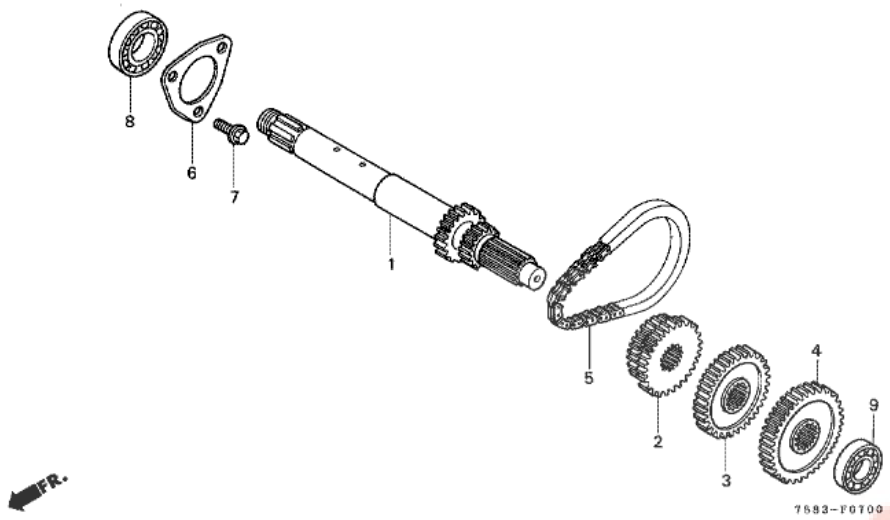

n°de référence	référence	Description	Qte unitaire	Types
1	23211758000	ARBRE PRINCIPAL	001	SCN/E, SEN/E, SFN/E, SBN/E
2	23421758700	PIGNON DEUXIEME ET TROISIEME ARBRE PRINCIPAL (30/23T)	001	SCN/E
2	23421758720	PIGNON DEUXIEME ET TROISIEME ARBRE PRINCIPAL (23T/18T)	001	SEN/E, SFN/E, SBN/E
3	23441758700	PIGNON QUATRIEME D'ARBRE PRINCIPAL (34T)	001	SCN/E
3	23441758720	PIGNON QUATRIEME D'ARBRE PRINCIPAL (30T)	001	SEN/E, SFN/E, SBN/E
4	23451758000	PIGNON CINQUIEME D'ARBRE PRINCIPAL (37T)	001	SCN/E, SEN/E, SFN/E, SBN/E
5	23865758003	CHAINE DE MARCHE AR. (SC.A-0412-52)	001	SCN/E, SEN/E, SFN/E, SBN/E
6	24551758000	SUPPORT DE ROULEMENT	001	SCN/E, SEN/E, SFN/E, SBN/E
7	957010601600	BOULON DE BRIDE, 6X16	003	SCN/E, SEN/E, SFN/E, SBN/E
8	961006004000	ROULEMENT A BILLES RADIAL, 6004	001	SCN/E, SEN/E, SFN/E, SBN/E
9	961006202000	ROULEMENT A BILLES RADIAL, 6202	001	SCN/E, SEN/E, SFN/E, SBN/E

H4013 (758A2 65D;137580E1,ext758A2 65D;137580E1,758A2 61D;137580E1,ext758A2 61D;137580E1,758A2 62D;137580E1,ext758A2 62D;137580E1,758A2 63D;137580E1,ext758A2 63D;137580E1)

F-8 ARBRE DE CHANGEMENT

T.D.R	Description du TDR
aucun enregistrement trouvé	

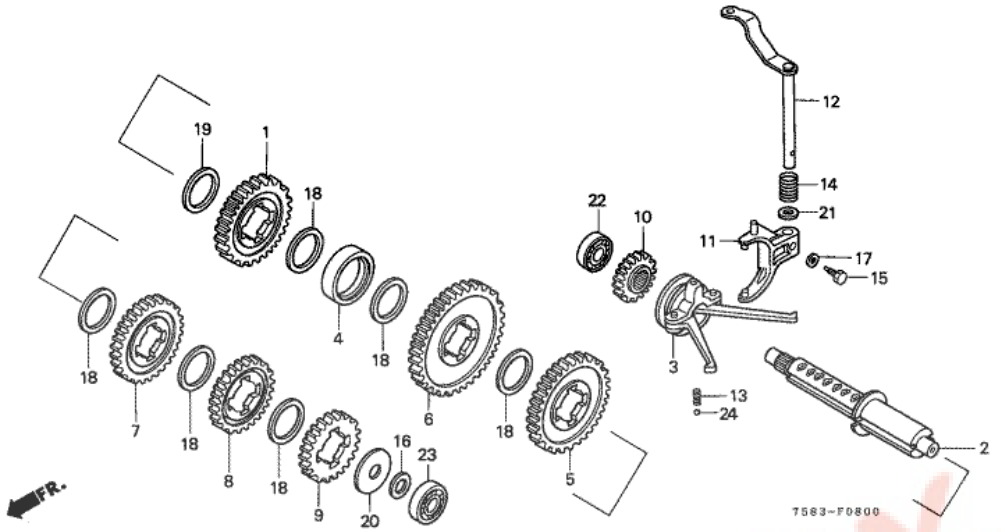

n°de référence	référence	Description	Qte unitaire	Types
1	23128758000	PIGNON DE MARCHE AR. (41T)	001	SCN/E, SEN/E, SFN/E, SBN/E
2	23213758000	ARBRE DE CHANGEMENT	001	SCN/E, SEN/E, SFN/E, SBN/E
3	23215758000	SUPPORT COMP. CLAVETTE	001	SCN/E, SEN/E, SFN/E, SBN/E
4	23501751000	POSITIOATEUR DE POINT MORT	001	SCN/E, SEN/E, SFN/E, SBN/E
5	23511751630	PIGNON PETITE DE CHANGEMENT (50T)	001	SCN/E
5	23521758000	PIGNON DEUXIEME DE CHANGEMENT (55T)	001	SEN/E, SFN/E, SBN/E
6	23511758000	PIGNON PETITE DE CHANGEMENT (59T)	001	SCN/E, SEN/E, SFN/E, SBN/E
7	23511751630	PIGNON PETITE DE CHANGEMENT (50T)	001	SEN/E, SFN/E, SBN/E
7	23521751000	PIGNON DEUXIEME DE CHANGEMENT (43T)	001	SCN/E
8	23521751000	PIGNON DEUXIEME DE CHANGEMENT (43T)	001	SEN/E, SFN/E, SBN/E
8	23541758000	PIGNON QUATRIEME DE CHANGEMENT (39T)	001	SCN/E
9	23551758000	PIGNON CINQUIEME DE CHANGEMENT (36T)	001	SCN/E, SEN/E, SFN/E, SBN/E
10	23611758010	PIGNON DE COMMANDE D'ARBRE DE RENVOI (20T)	001	SCN/E, SEN/E, SFN/E, SBN/E
11	24115758000	FOURCHETTE DE CHANGEMENT	001	SCN/E, SEN/E, SFN/E, SBN/E
12	24130758000	ARBRE COMP. CHANGEMENT	001	SCN/E, SEN/E, SFN/E, SBN/E
13	24451758000	RESSORT DE REGLAGE DE BILLE	001	SCN/E, SEN/E, SFN/E, SBN/E
14	24452758700	RESSORT D'ARBRE DE CHANGEMENT DE VITESSE	001	SCN/E, SEN/E, SFN/E, SBN/E
15	90029611010	BOULON HEX., 8X24	001	SCN/E, SEN/E, SFN/E, SBN/E
16	90412187000	RONDELLE DE BUTEE, 15MM	001	SCN/E, SEN/E, SFN/E, SBN/E
17	90412679000	RONDELLE DE RESSORT CONIQUE 8MM	001	SCN/E, SEN/E, SFN/E, SBN/E
18	90505751000	RONDELLE D'ECARTEMENT (2MM)	006	SCN/E, SEN/E, SFN/E, SBN/E
19	90506751000	RONDELLE D'ECARTEMENT (1MM)	001	SCN/E, SEN/E, SFN/E, SBN/E
20	90508751000	RONDELLE DE BUTEE DE CHANGEMENT	001	SCN/E, SEN/E, SFN/E, SBN/E
21	90509169000	RONDELLE, 14MM	001	SCN/E, SEN/E, SFN/E, SBN/E
22	91009KJ1003	ROULEMENT A BILLES RADIAL, 6202 (NTN)	001	SCN/E, SEN/E, SFN/E, SBN/E
23	961006202000	ROULEMENT A BILLES RADIAL, 6202	001	SCN/E, SEN/E,

24	9621110000	BILLE D'ACIER, #10 (5/16)	001	SFN/E, SBN/E SCN/E, SEN/E, SFN/E, SBN/E

Pièces Box.fr

H4013 (758A2 65D;137580E1,ext758A2 65D;137580E1,758A2 61D;137580E1,ext758A2 61D;137580E1,758A2 62D;137580E1,ext758A2 62D;137580E1,758A2 63D;137580E1,ext758A2 63D;137580E1)

F-9 ENGRENAGE DIFFERENTIEL (1)

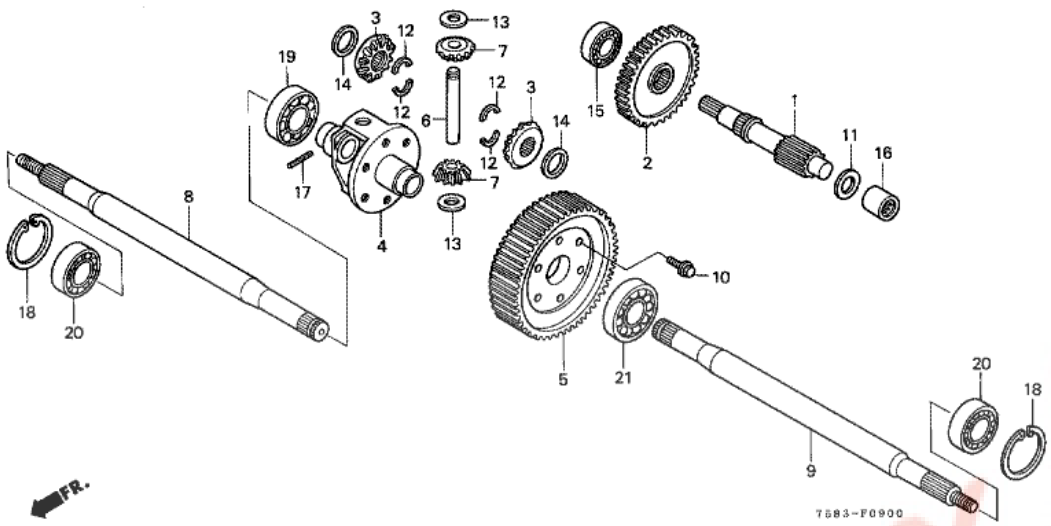

T.D.R	Description du TDR
aucun enregistrement trouvé	

n°de référence	référence	Description	Qte unitaire	Types
1	23214758000	ARBRE DE RENVOI	001	SCN/E, SEN/E, SFN/E, SBN/E
2	23612758010	PIGNON MENE D'ARBRE DE RENVOI (52T)	001	SCN/E, SEN/E, SFN/E, SBN/E
3	41241758000	PIGNON DE DIFFERENTIEL	002	SCN/E, SEN/E, SFN/E, SBN/E
4	41311758000	BOITE DE PIGNON DIFFERENCIEL	001	SCN/E, SEN/E, SFN/E, SBN/E
5	41312758000	PIGNON MENE FINAL (59T)	001	SCN/E, SEN/E, SFN/E, SBN/E
6	41321751000	ARBRE DIFFERENTIEL	001	SCN/E, SEN/E, SFN/E, SBN/E
7	41341751000	PIGNON DE DIFFERENTIEL	002	SCN/E, SEN/E, SFN/E, SBN/E
8	42311758701	ARBRE D'AXE D.	001	SCN/E, SEN/E, SFN/E, SBN/E
9	42321758701	ARBRE D'AXE G.	001	SCN/E, SEN/E, SFN/E, SBN/E
10	90113750000	BOULON SPECIAL, 10X17	006	SCN/E, SEN/E, SFN/E, SBN/E
11	90455751000	RONDELLE DE BUTEE, 18MM	001	SCN/E, SEN/E, SFN/E, SBN/E
12	90502751700	CLAVETTE, 15MM	004	SCN/E, SEN/E, SFN/E, SBN/E
13	90521751000	RONDELLE A DE PIGNON DIFFERENTIEL (14.2X26X0.7)	002	SCN/E, SEN/E, SFN/E, SBN/E
13	90522751000	RONDELLE B DE PIGNON DIFFERENTIEL (14.2X26X0.8)	002	SCN/E, SEN/E, SFN/E, SBN/E
13	90523751000	RONDELLE C DE PIGNON DIFFERENTIEL (14.2X26X0.9)	002	SCN/E, SEN/E, SFN/E, SBN/E
13	90524751000	RONDELLE D DE PIGNON DIFFERENTIEL (14.2X26X1.0)	002	SCN/E, SEN/E, SFN/E, SBN/E
14	90525752000	RONDELLE DE PIGNON DIFFERENTIEL	002	SCN/E, SEN/E, SFN/E, SBN/E
15	91003GE0003	ROULEMENT A BILLES RADIAL, 60/22	001	SCN/E, SEN/E, SFN/E, SBN/E
16	91051758003	ROULEMENT A AIGUILLES, 18X25X17	001	SCN/E, SEN/E, SFN/E, SBN/E
17	9430540322	GOUPILLE DE RESSORT, 4X32	001	SCN/E, SEN/E, SFN/E, SBN/E
18	9452052000	CIRCLIP INTERIEUR, 52MM	002	SCN/E, SEN/E, SFN/E, SBN/E
19	961006006000	ROULEMENT A BILLES RADIAL, 6006	001	SCN/E, SEN/E, SFN/E, SBN/E
20	961006205000	ROULEMENT A BILLES RADIAL, 6205	002	SCN/E, SEN/E, SFN/E, SBN/E
21	961006206000	ROULEMENT A BILLES RADIAL, 6206	001	SCN/E, SEN/E, SFN/E, SBN/E

Pièces Box.fr

H4013 (758A2 65D;137580E1,ext758A2 65D;137580E1,758A2 61D;137580E1,ext758A2 61D;137580E1,758A2 62D;137580E1,ext758A2 62D;137580E1,758A2 63D;137580E1,ext758A2 63D;137580E1)

F-10 FREIN

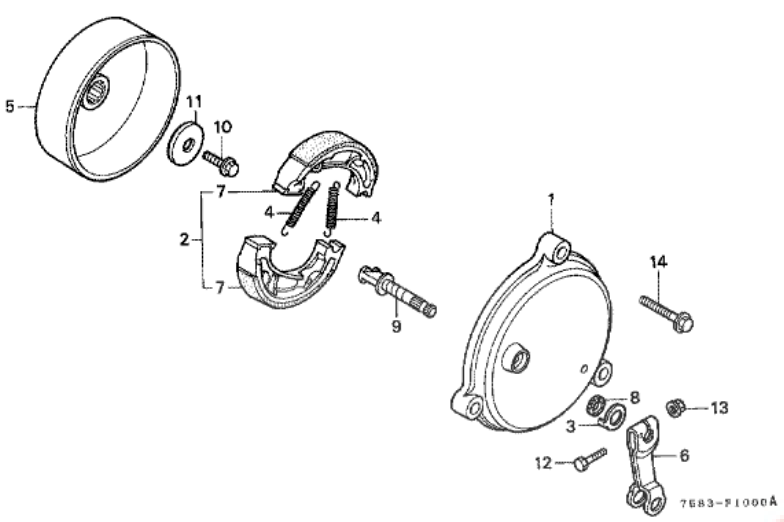

T.D.R	Description du TDR
aucun enregistrement trouvé	

n°de référence	référence	Description	Qte unitaire	Types
1	43110758000	PLATEAU COMP. FREIN	001	SCN/E, SEN/E, SFN/E, SBN/E
2	43113758000	JEU DE SABOT DE FREIN AV.	001	SCN/E, SEN/E, SFN/E, SBN/E
3	43145758000	INDICATEUR DE FREIN	001	SCN/E, SEN/E, SFN/E, SBN/E
4	43151GC4000	RESSORT DE MACHOIRES DE FREIN	002	SCN/E, SEN/E, SFN/E, SBN/E
5	43230758700	TAMBOUR COMP. FREIN	001	SCN/E, SEN/E, SFN/E, SBN/E
6	43411758700	BRAS DE FREIN AR.	001	SCN/E, SEN/E, SFN/E, SBN/E
7	45120GY1921	GARNITURE COMP., FREIN	002	SCN/E, SEN/E, SFN/E, SBN/E
8	45134165890	JOINT DE CAME DE FREIN	001	SCN/E, SEN/E, SFN/E, SBN/E
9	45141GC1010	CAME DE FREIN	001	SCN/E, SEN/E, SFN/E, SBN/E
10	90012752000	BOULON DE BRIDE, 8X20	001	SCN/E, SEN/E, SFN/E, SBN/E
11	90430PD2000	RONDELLE, 8.3X24X4.3	001	SCN/E, SEN/E, SFN/E, SBN/E
12	92201050250A	BOULON HEX., 5X25	001	SCN/E, SEN/E, SFN/E, SBN/E
13	9405005000	ECROU DE BRIDE, 5MM	001	SCN/E, SEN/E, SFN/E, SBN/E
14	957010803000	BOULON DE BRIDE, 8X30	003	SCN/E, SEN/E, SFN/E, SBN/E

H4013 (758A2 65D;137580E1,ext758A2 65D;137580E1,758A2 61D;137580E1,ext758A2 61D;137580E1,758A2 62D;137580E1,ext758A2 62D;137580E1,758A2 63D;137580E1,ext758A2 63D;137580E1)

F-11 ESSIEU AVANT

T.D.R	Description du TDR
aucun enregistrement trouvé	

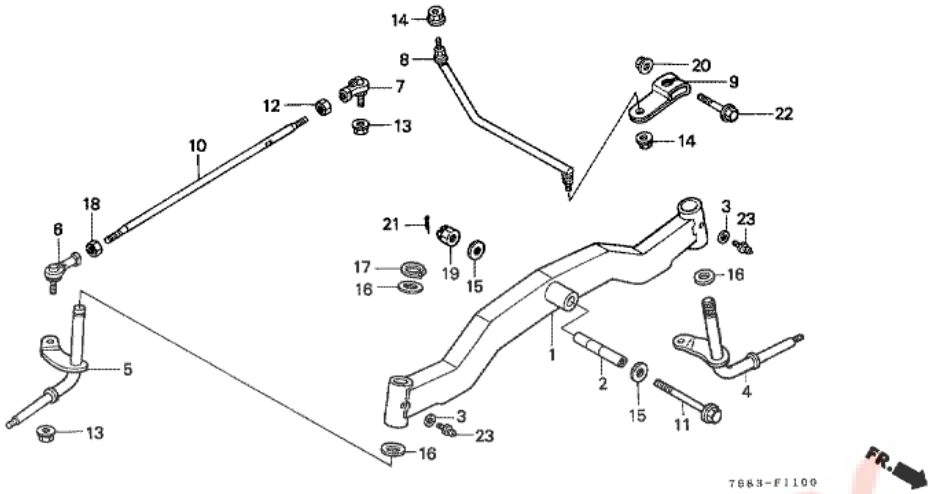

n°de référence	référence	Description	Qte unitaire	Types
1	44110758701	AXE COMP. AV.	001	SCN/E, SEN/E, SFN/E, SBN/E
2	44121758000	COLLIER D'AXE AV.	001	SCN/E, SEN/E, SFN/E, SBN/E
3	50618KE8000	COLLIER, 6.5X11X3	002	SCN/E, SEN/E, SFN/E, SBN/E
4	51210758010	GENOUILLERE COMP. G.	001	SCN/E, SEN/E, SFN/E, SBN/E
5	51220758020	GENOUILLERE COMP. D.	001	SCN/E, SEN/E, SFN/E, SBN/E
6	53157750003	JOINT DE BILLE D.	001	SCN/E, SEN/E, SFN/E, SBN/E
7	53158750003	JOINT DE BILLE G.	001	SCN/E, SEN/E, SFN/E, SBN/E
8	53520758020	ENS. D'ACCOUPLEMENT BARRE (A)	001	SCN/E, SEN/E, SFN/E, SBN/E
9	53523758010	BRAS DE GENOUILLERE	001	SCN/E, SEN/E, SFN/E, SBN/E
10	53621758003	BARRE B D'ACCOUPLEMENT	001	SCN/E, SEN/E, SFN/E, SBN/E
11	90100750000	BOULON DE BRIDE, 12X120	001	SCN/E, SEN/E, SFN/E, SBN/E
12	90303752000	ECROU HEX., 10MM	001	SCN/E, SEN/E, SFN/E, SBN/E
13	90304GA6003	ECROU, ESSIEU ROUE, 10MM	002	SCN/E, SEN/E, SFN/E, SBN/E
14	90306KF0003	ECROU DE BRIDE, 12MM	002	SCN/E, SEN/E, SFN/E, SBN/E
15	90421750000	RONDELLE PLATE, 12MM	002	SCN/E, SEN/E, SFN/E, SBN/E
16	90452413000	RONDELLE DE BUTEE, 20MM	003	SCN/E, SEN/E, SFN/E, SBN/E
17	90601758003	CIRCLIP EXTERIEUR, 20MM	001	SCN/E, SEN/E, SFN/E, SBN/E
18	94001100000S	ECROU HEX., 10MM	001	SCN/E, SEN/E, SFN/E, SBN/E
19	94011122800S	ECROU CRENELE, 12MM	001	SCN/E, SEN/E, SFN/E, SBN/E
20	9405008080	ECROU DE BRIDE, 8MM	001	SCN/E, SEN/E, SFN/E, SBN/E
21	9420130250	GOUPILLE FENDUE, 3.0X25	001	SCN/E, SEN/E, SFN/E, SBN/E
22	957010805008	BOULON DE BRIDE, 8X50	001	SCN/E, SEN/E, SFN/E, SBN/E
23	9620110000	GRAISSEUR (A.T6) (M6X1.0)	002	SCN/E, SEN/E, SFN/E, SBN/E

H4013 (758A2 65D;137580E1,ext758A2 65D;137580E1,758A2 61D;137580E1,ext758A2 61D;137580E1,758A2 62D;137580E1,ext758A2 62D;137580E1,758A2 63D;137580E1,ext758A2 63D;137580E1)

F-12 ROUE

T.D.R	Description du TDR
aucun enregistrement trouvé	

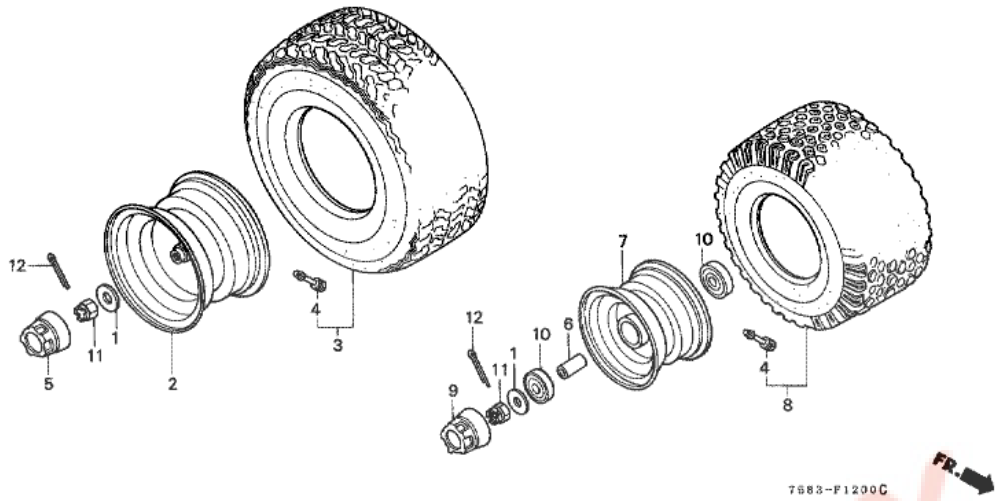

n°de référence	référence	Description	Qte unitaire	Types
1	42322950000	RONDELLE, 14MM	004	SCN/E, SEN/E, SFN/E, SBN/E
2	42710758003	ROUE COMP. AR.	002	SCN/E, SEN/E, SFN/E, SBN/E
3	42750758003	ENS. PNEU (20.5X8.50-10-2PR)	002	SCN/E, SEN/E, SFN/E, SBN/E
4	42753937000	VALVE DE JANTE	004	SCN/E, SEN/E, SFN/E, SBN/E
5	42761750000	CHAPEAU DE MOYEU AR.	002	SCN/E, SEN/E, SFN/E, SBN/E
6	44620750000	COLLIER DE ECARTEMENT D'AXE AV.	002	SCN/E, SEN/E, SFN/E, SBN/E
7	44710758003	ROUE COMP. AV.	002	SCN/E, SEN/E, SFN/E, SBN/E
8	44750758003	ENS. PNEU (15X6.00-6-2PR)	002	SCN/E, SEN/E, SFN/E, SBN/E
9	44761750000	CHAPEAU DE MOYEU AV.	002	SCN/E, SEN/E, SFN/E, SBN/E
10	91052750000	ROULEMENT A BILLES RADIAL	004	SCN/E, SEN/E, SFN/E, SBN/E
11	94011140000S	ECROU CRENELE, 14MM	004	SCN/E, SEN/E, SFN/E, SBN/E
12	9420130250	GOUPILLE FENDUE, 3.0X25	004	SCN/E, SEN/E, SFN/E, SBN/E

H4013 (758A2 65D;137580E1,ext758A2 65D;137580E1,758A2 61D;137580E1,ext758A2 61D;137580E1,758A2 62D;137580E1,ext758A2 62D;137580E1,758A2 63D;137580E1,ext758A2 63D;137580E1)

F-14 SILENCIEUX (1)

T.D.R	Description du TDR
aucun enregistrement trouvé	

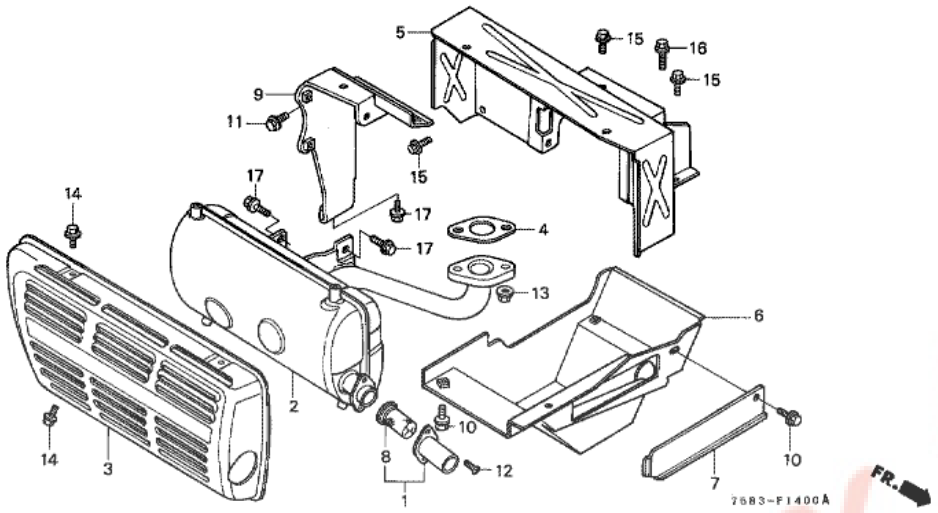

n°de référence	référence	Description	Qte unitaire	Types
1	183A5ZA0630	JEU DE CHAPEAU DE PARE- ETINCELLES	(1)	SCN/E, SEN/E, SFN/E, SBN/E
2	18310758700	TUYAU D'ECHAPPEMENT COMP.	001	SCN/E, SEN/E, SFN/E, SBN/E
2	18310758710	TUYAU D'ECHAPPEMENT COMP. (PARE-ETINCELLES)	(1)	SCN/E, SEN/E, SFN/E, SBN/E
3	18321758010	PROTECTION DE POT D'ECHAPPEMENT	001	SCN/E, SEN/E, SFN/E, SBN/E
4	18333ZE3800	JOINT DE TUYAU D'ECHAPPEMENT	001	SCN/E, SEN/E, SFN/E, SBN/E
5	18343758701	PROTECTION DE CHALEUR SUPERIEURE	001	SCN/E, SEN/E, SFN/E, SBN/E
6	18344758701	PROTECTION DE CHALEUR INFERIEURE	001	SCN/E, SEN/E, SFN/E, SBN/E
7	18346758700	COUVERCLE DE PROTECTION INFERIEURE	001	SCN/E, SEN/E, SFN/E, SBN/E
8	18355ZA0630	PARE-ETINCELLES	(1)	SCN/E, SEN/E, SFN/E, SBN/E
9	18521758701	SUPPORT DE MONTAGE DE POT D'ECHAPPEMENT	001	SCN/E, SEN/E, SFN/E, SBN/E
10	90013883000	BOULON DE BRIDE, 6X12 (CT200)	002	SCN/E, SEN/E, SFN/E, SBN/E
11	90031883000	BOULON DE BRIDE, 8X16	001	SCN/E, SEN/E, SFN/E, SBN/E
12	93500050080A	VIS A TETE CYLINDRIQUE, 5X8	(2)	SCN/E, SEN/E, SFN/E, SBN/E
13	9405008080	ECROU DE BRIDE, 8MM	002	SCN/E, SEN/E, SFN/E, SBN/E
14	957010601007	BOULON DE BRIDE, 6X10	004	SCN/E, SEN/E, SFN/E, SBN/E
15	957010601208	BOULON DE BRIDE, 6X12	003	SCN/E, SEN/E, SFN/E, SBN/E
16	957010801408	BOULON DE BRIDE, 8X14	001	SCN/E, SEN/E, SFN/E, SBN/E
17	957010801608	BOULON DE BRIDE, 8X16	004	SCN/E, SEN/E, SFN/E, SBN/E

H4013 (758A2 65D;137580E1,ext758A2 65D;137580E1,758A2 61D;137580E1,ext758A2 61D;137580E1,758A2 62D;137580E1,ext758A2 62D;137580E1,758A2 63D;137580E1,ext758A2 63D;137580E1)

F-15 RESERVOIR A CARBURANT

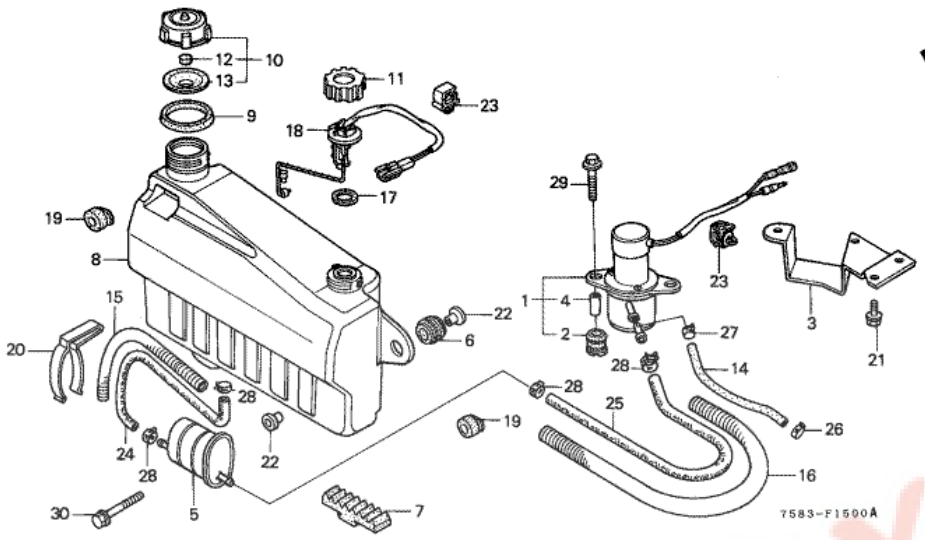

T.D.R	Description du TDR
aucun enregistrement trouvé	

n°de référence	référence	Description	Qte unitaire	Types
1	16700758003	ENS. POMPE A ESSENCE	001	SCN/E, SEN/E, SFN/E, SBN/E
2	16711679000	CAOUTCHOUC DE MONTAGE DE POMPEA ESSENCE	002	SCN/E, SEN/E, SFN/E, SBN/E
3	16711758000	APPUI DE POMPE A ESSENCE	001	SCN/E, SEN/E, SFN/E, SBN/E
4	16712605310	COLLIER D'ECARTEMENT	002	SCN/E, SEN/E, SFN/E, SBN/E
5	16900611004	FILTRE A CREPINE COMP. ESSENCE	001	SCN/E, SEN/E, SFN/E, SBN/E
6	17506750000	CAOUTCHOUC DE FIXATION DE RESERVOIR	002	SCN/E, SEN/E, SFN/E, SBN/E
7	17507758000	CAOUTCHOUC D'AMORTISSEUR RESERVOIR	001	SCN/E, SEN/E, SFN/E, SBN/E
8	17510758020	RESERVOIR D'ESSENCE	001	SCN/E, SEN/E, SFN/E, SBN/E
9	17514758000	JOINT DE GOULOT DE REMPLISSAGED'ESSENCE	001	SCN/E, SEN/E, SFN/E, SBN/E
10	17620730000	ENS. BOUCHON DE RESERVOIR D'ESSENCE	001	SCN/E, SEN/E, SFN/E, SBN/E
11	17621758000	CORPS DE CHAPEAU D'ESSENCE	001	SCN/E, SEN/E, SFN/E, SBN/E
12	17622888010	ESPONGE DE RESPIRATION DE CHAPEAU D'ESSENCE	001	SCN/E, SEN/E, SFN/E, SBN/E
13	17624730000	JOINT DE CHAPEAU D'ESSENCE	001	SCN/E, SEN/E, SFN/E, SBN/E
14	17732758000	TUYAU SPECIAL D'ESSENCE	001	SCN/E, SEN/E, SFN/E, SBN/E
15	17735758000	TUYAU A NERVURE	001	SCN/E, SEN/E, SFN/E, SBN/E
16	17736758000	TUYAU B NERVURE	001	SCN/E, SEN/E, SFN/E, SBN/E
17	37801GA7700	JOINT DE BASE	001	SCN/E, SEN/E, SFN/E, SBN/E
18	37820758003	ENS. SENSEUR DE RESERVE D'ESSENCE	001	SCN/E, SEN/E, SFN/E, SBN/E
19	50329425000	CAOUTCHOUC B DE BOITIER BATTERIE	002	SCN/E, SEN/E, SFN/E, SBN/E
20	70615750000	AGRAFE DE FILTRE A CREPINE D'ESSENCE	001	SCN/E, SEN/E, SFN/E, SBN/E
21	90147634003	BOULON DE GARDE-BOUE, 6X18	002	SCN/E, SEN/E, SFN/E, SBN/E
22	90509750000	COLLIER DE RESERVOIR D'ESSENCE	004	SCN/E, SEN/E, SFN/E, SBN/E
23	91504750003	AGRAFE DE FAISCEAU ELECTRIQUE (NOIR)	002	SCN/E, SEN/E, SFN/E, SBN/E
24	950015522020	FLEXIBLE D'ESSENCE, 5.3X220 (95001-55001-50M)	001	SCN/E, SEN/E, SFN/E, SBN/E
25	950015528020	FLEXIBLE D'ESSENCE, 5.3X280 (95001-55001-50M)	001	SCN/E, SEN/E,

				SFN/E, SBN/E
26	950024080008	AGRAFE DE TUYAU (D8)	001	SCN/E, SEN/E, SFN/E, SBN/E
27	950024085008	AGRAFE DE TUYAU (D8.5)	001	SCN/E, SEN/E, SFN/E, SBN/E
28	950024105008	AGRAFE DE TUYAU (D10.5)	004	SCN/E, SEN/E, SFN/E, SBN/E
29	957010603008	BOULON DE BRIDE, 6X30	002	SCN/E, SEN/E, SFN/E, SBN/E
30	957010603508	BOULON DE BRIDE, 6X35	002	SCN/E, SEN/E, SFN/E, SBN/E

Pièces Box.fr

H4013 (758A2 65D;137580E1,ext758A2 65D;137580E1,758A2 61D;137580E1,ext758A2 61D;137580E1,758A2 62D;137580E1,ext758A2 62D;137580E1,758A2 63D;137580E1,ext758A2 63D;137580E1)

F-16 TUYAU DE CARBURANT (1)

T.D.R	Description du TDR
aucun enregistrement trouvé	

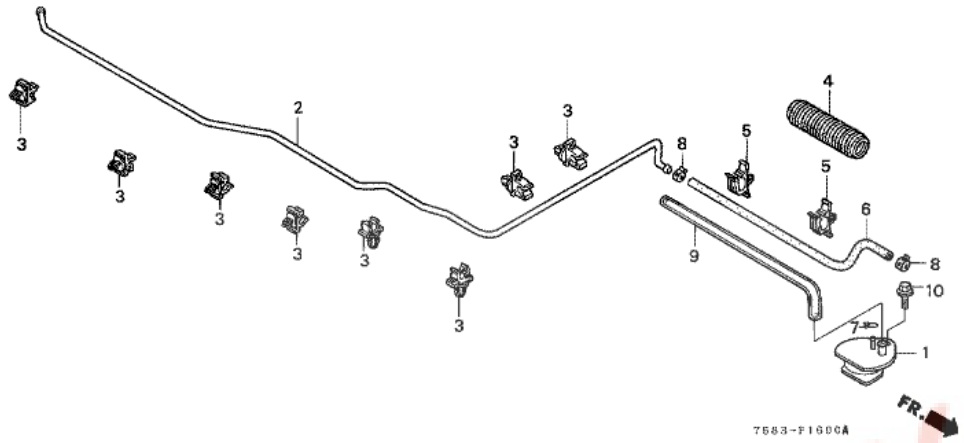

n°de référence	référence	Description	Qte unitaire	Types
1	17350758700	RESERVOIR COMP. PRISE D'ESSENCE	001	SCN/E, SEN/E, SFN/E, SBN/E
2	17722758702	TUYAU D'ALIMENTATION D'ESSENCE	001	SCN/E, SEN/E, SFN/E, SBN/E
3	17727758000	AGRAFE DE TUYAU D'EVENT D'ESSENCE	007	SCN/E, SEN/E, SFN/E, SBN/E
4	17737758700	TUYAU EN TOLE ONDULEE (C)	001	SCN/E, SEN/E, SFN/E, SBN/E
5	32171GJ1003	AGRAFE DE FAISCEAU ELECTRIQUE	002	SCN/E, SEN/E, SFN/E, SBN/E
6	950014533520	FLEXIBLE D'ESSENCE, 4.5X335 (95001-45001-50M)	001	SCN/E, SEN/E, SFN/E, SBN/E
7	9500202080	AGRAFE DE TUYAU (B8)	001	SCN/E, SEN/E, SFN/E, SBN/E
8	950024085008	AGRAFE DE TUYAU (D8.5)	002	SCN/E, SEN/E, SFN/E, SBN/E
9	950032302031	TUBE VINYLE, 8X12X200 (95003-23001-60M)	001	SCN/E, SEN/E, SFN/E, SBN/E
10	957010801608	BOULON DE BRIDE, 8X16	001	SCN/E, SEN/E, SFN/E, SBN/E

H4013 (758A2 65D;137580E1,ext758A2 65D;137580E1,758A2 61D;137580E1,ext758A2 61D;137580E1,758A2 62D;137580E1,ext758A2 62D;137580E1,758A2 63D;137580E1,ext758A2 63D;137580E1)

F-17 BATTERIE

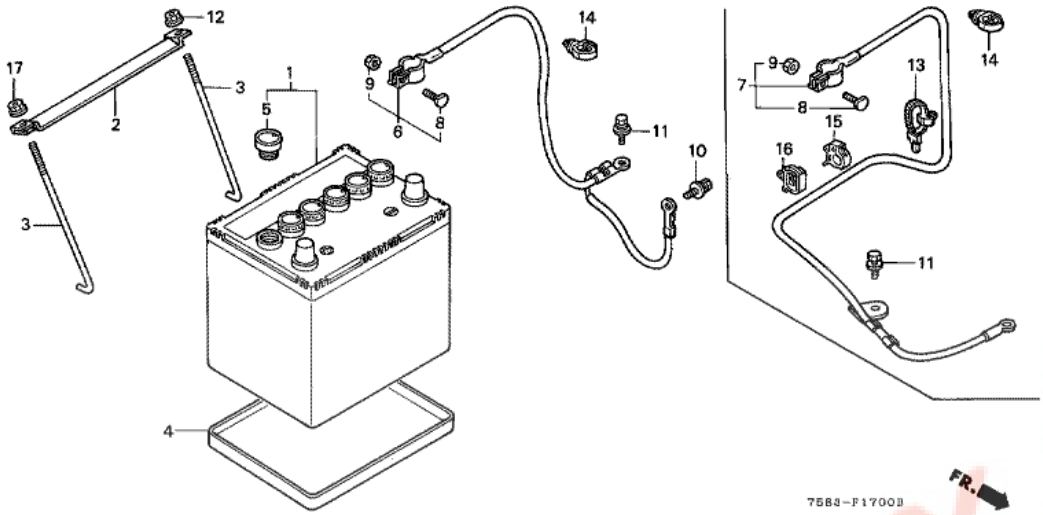

T.D.R	Description du TDR
aucun enregistrement trouvé	

n°de référence	référence	Description	Qte unitaire	Types
1	31500750611	ENS. BATTERIE (32A19RT-S)	001	SCN/E, SEN/E, SFN/E, SBN/E
2	31512751010	PLAQUE DE FIXATION BATTERIE	001	SCN/E, SEN/E, SFN/E, SBN/E
3	31513SA7811	BOULON DE FIXATION BATTERIE, 215MM	002	SCN/E, SEN/E, SFN/E, SBN/E
4	31523ZA0800	PLATEAU, BATTERIE	001	SCN/E, SEN/E, SFN/E, SBN/E
5	31542538007	BOUCHON D'EVENT (YUASA)	006	SCN/E, SEN/E, SFN/E, SBN/E
7	32600758700	ENS. CABLE DE MASSE	001	SCN/E, SEN/E, SFN/E, SBN/E
8	32601SK7900	BOULON COSSE BATTERIE	001	SCN/E, SEN/E, SFN/E, SBN/E
9	32602SK7900	ECROU COSSE BATTERIE	001	SCN/E, SEN/E, SFN/E, SBN/E
11	90149SE0003	BOULON, TERRE 6X16	001	SCN/E, SEN/E, SFN/E, SBN/E
13	90649SC2003	BANDE DE FAISCEAU ELECTRIQUE (NATUREL) (150MM)	001	SCN/E, SEN/E, SFN/E, SBN/E
14	90683SA0003	AGRAFE DE FAISCEAU ELECTRIQUE, 25MM	001	SCN/E, SEN/E, SFN/E, SBN/E
15	90690GHB631	AGRAFE DE FIL, 8MM	001	SCN/E, SEN/E, SFN/E, SBN/E
16	91504750003	AGRAFE DE FAISCEAU ELECTRIQUE (NOIR)	001	SCN/E, SEN/E, SFN/E, SBN/E
17	9405006080	ECROU DE BRIDE, 6MM	001	SCN/E, SEN/E, SFN/E, SBN/E

H4013 (758A2 65D;137580E1,ext758A2 65D;137580E1,758A2 61D;137580E1,ext758A2 61D;137580E1,758A2 62D;137580E1,ext758A2 62D;137580E1,758A2 63D;137580E1,ext758A2 63D;137580E1)

F-18 FAISCEAU DES FILS (1)

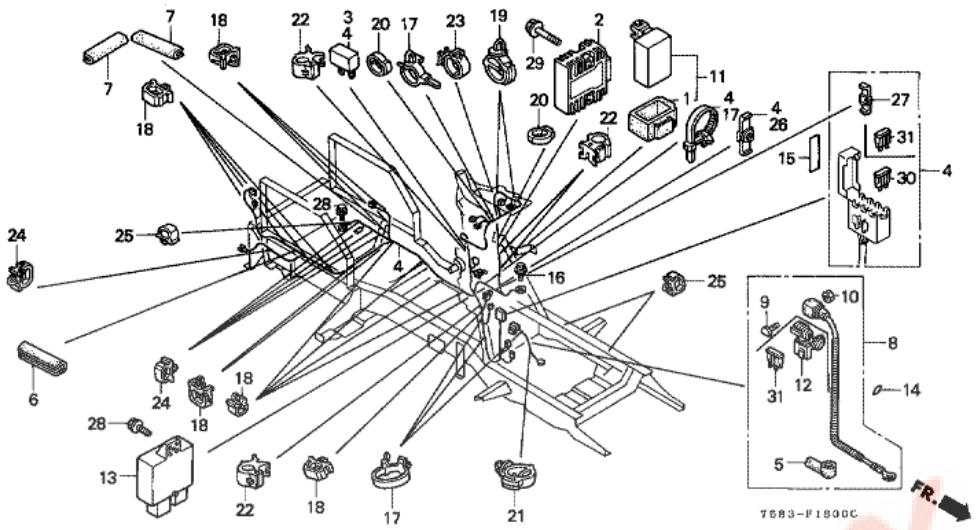

T.D.R	Description du TDR
aucun enregistrement trouvé	

n°de référence	référence	Description	Qte unitaire	Types
2	31750758003	ENS. RECTIFICATEUR/REGULATEUR (10A)	001	SCN/E, SEN/E, SFN/E, SBN/E
4	32100758702	ENS. FAISCEAU ELECTRIQUE PRINCIPAL	001	SCN/E, SEN/E, SFN/E, SBN/E
5	32136758700	COUVERCLE DE COSSE	001	SCN/E, SEN/E, SFN/E, SBN/E
6	32142758000	PROTECTEUR DE FAISCEAU ELECTRIQUE	001	SCN/E, SEN/E, SFN/E, SBN/E
7	32142758700	PROTECTEUR DE FAISCEAU ELECTRIQUE	002	SCN/E, SEN/E, SFN/E, SBN/E
8	32410758701	ENS. CABLE DE DEMARREUR	001	SCN/E, SEN/E, SFN/E, SBN/E
9	32601SK7900	BOULON COSSE BATTERIE	001	SCN/E, SEN/E, SFN/E, SBN/E
10	32602SK7900	ECROU COSSE BATTERIE	001	SCN/E, SEN/E, SFN/E, SBN/E
13	38450758702	ENS. RELAIS COMBINE	001	SCN/E, SEN/E, SFN/E, SBN/E
16	90149SE0003	BOULON, TERRE 6X16	001	SCN/E, SEN/E, SFN/E, SBN/E
17	90649SC2003	BANDE DE FAISCEAU ELECTRIQUE (NATUREL) (150MM)	005	SCN/E, SEN/E, SFN/E, SBN/E
18	90650SB6003	AGRAFE DE FAISCEAU ELECTRIQUE, 15MM (BLEU)	011	SCN/E, SEN/E, SFN/E, SBN/E
19	90681763A01	AGRAFE DE FAISCEAU ELECTRIQUE	001	SCN/E, SEN/E, SFN/E, SBN/E
20	90683KJ2003	AGRAFE DE FAISCEAU ELECTRIQUE	002	SCN/E, SEN/E, SFN/E, SBN/E
21	90683SA0003	AGRAFE DE FAISCEAU ELECTRIQUE, 25MM	001	SCN/E, SEN/E, SFN/E, SBN/E
22	90690GHB651	AGRAFE DE FIL, 15MM	002	SCN/E, SEN/E, SFN/E, SBN/E
23	90690GHB661	AGRAFE DE FIL, 20MM	001	SCN/E, SEN/E, SFN/E, SBN/E
24	91504750003	AGRAFE DE FAISCEAU ELECTRIQUE (NOIR)	004	SCN/E, SEN/E, SFN/E, SBN/E
25	91505ZA0601	AGRAFE DE FAISCEAU ELECTRIQUE, 7MM	002	SCN/E, SEN/E, SFN/E, SBN/E
26	91507693003	AGRAFE DE FAISCEAU ELECTRIQUE (NOIR) (50MM) (TRAUDAGE DE FAISCEAU)	001	SCN/E, SEN/E, SFN/E, SBN/E
27	91553SF4003	AGRAFE DE FAISCEAU ELECTRIQUE (NOIR)	001	SCN/E, SEN/E, SFN/E, SBN/E
28	957010601208	BOULON DE BRIDE, 6X12	002	SCN/E, SEN/E, SFN/E, SBN/E
29	957010602008	BOULON DE BRIDE, 6X20	002	SCN/E, SEN/E, SFN/E, SBN/E
30	9820030500	FUSIBLE DE LAME (5A)	001	SCN/E, SEN/E, SFN/E, SBN/E
31	9820032000	FUSIBLE DE LAME (20A)	001	SCN/E, SEN/E,

SFN/E, SBN/E

Pièces Box.fr

H4013 (758A2 65D;137580E1,ext758A2 65D;137580E1,758A2 61D;137580E1,ext758A2 61D;137580E1,758A2 62D;137580E1,ext758A2 62D;137580E1,758A2 63D;137580E1,ext758A2 63D;137580E1)

F-20 PEDALE DE FREIN (1)

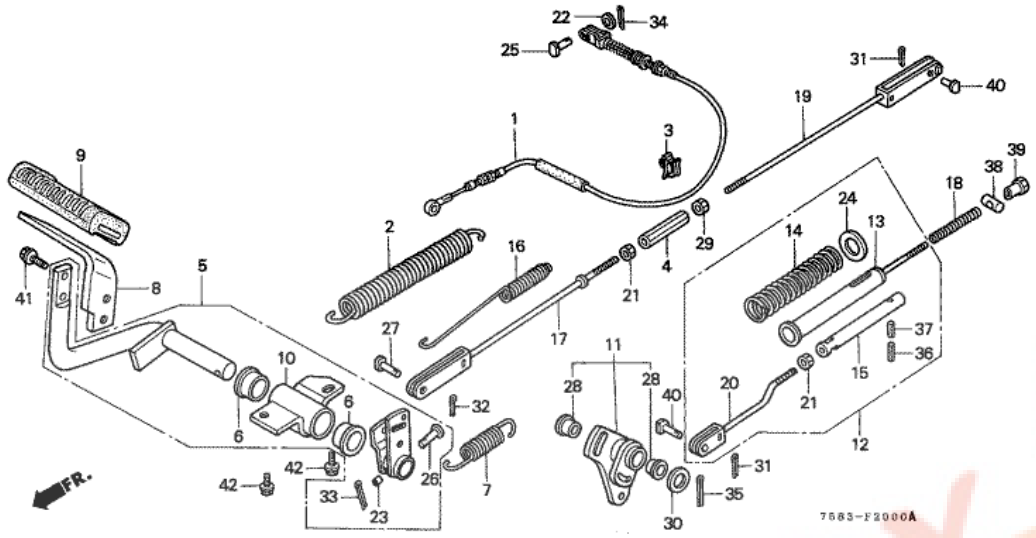

T.D.R	Description du TDR
aucun enregistrement trouvé	

n°de référence	référence	Description	Qte unitaire	Types
1	24140758702	CABLE COMP. EMBRAYAGE	001	SCN/E, SEN/E, SFN/E, SBN/E
2	24147758700	RESSORT D'EMBRAYAGE	001	SCN/E, SEN/E, SFN/E, SBN/E
3	32171GJ1003	AGRAFE DE FAISCEAU ELECTRIQUE	001	SCN/E, SEN/E, SFN/E, SBN/E
4	43453758000	RACCORD, 6MM	001	SCN/E, SEN/E, SFN/E, SBN/E
5	46501758700	ENS. BRAS DE PEDALE DE FREIN	001	SCN/E, SEN/E, SFN/E, SBN/E
6	46504758000	BAGUE DE PEDALE DE FREIN	002	SCN/E, SEN/E, SFN/E, SBN/E
7	46514758000	RESSORT DE PEDALE DE FREIN	001	SCN/E, SEN/E, SFN/E, SBN/E
8	46515758000	SUPPORT DE PEDALE DE FREIN	001	SCN/E, SEN/E, SFN/E, SBN/E
9	46545758000	CAOUTCHOUC DE PEDALE DE FREIN	001	SCN/E, SEN/E, SFN/E, SBN/E
10	46592758010	PIVOT DE PEDALE DE FREIN	001	SCN/E, SEN/E, SFN/E, SBN/E
11	47205758700	ENS. BRAS DE TIGE DE FREIN	001	SCN/E, SEN/E, SFN/E, SBN/E
12	47240758701	ENS. TUBULURE DE FREIN A PIED (MAT)	001	SCN/E, SEN/E, SFN/E, SBN/E
13	47241758701	TUYAU DE REGLAGE DE RESSORT DE FREIN AU PLANCHER	001	SCN/E, SEN/E, SFN/E, SBN/E
14	47251758701	RESSORT, CHARGE DE PEDALE DE FREIN REGLAGE	001	SCN/E, SEN/E, SFN/E, SBN/E
15	47253750000	ARBRE DE FIXATION DE RESSORT	001	SCN/E, SEN/E, SFN/E, SBN/E
16	47255758700	RESSORT D'AMORISSEUR DE FREIN	001	SCN/E, SEN/E, SFN/E, SBN/E
17	47261758701	TIGE A DE FREIN AR.	001	SCN/E, SEN/E, SFN/E, SBN/E
18	47262750000	RESSORT A DE TIGE DE FREIN	001	SCN/E, SEN/E, SFN/E, SBN/E
19	47265758701	TIGE B DE FREIN AR.	001	SCN/E, SEN/E, SFN/E, SBN/E
20	47266758701	TIGE DE FREIN AR. (C)	001	SCN/E, SEN/E, SFN/E, SBN/E
21	90201700000	ECROU DE FIXATION DE BRAS REGULATEUR (FILETAGE A GAUCHE)	002	SCN/E, SEN/E, SFN/E, SBN/E
22	90451KAF000	RONDELLE, 8MM	001	SCN/E, SEN/E, SFN/E, SBN/E
23	90503758000	COLLIER, 8.6X10X5	001	SCN/E, SEN/E, SFN/E, SBN/E
24	90526751700	RONDELLE, REGLAGE DE RESSORT DE FREIN	001	SCN/E, SEN/E, SFN/E, SBN/E

25	90702759000	GOUPILLE, 8X17.5	001	SCN/E, SEN/E, SFN/E, SBN/E
26	90756752010	GOUPILLE, AXE DE FREIN	001	SCN/E, SEN/E, SFN/E, SBN/E
27	90771750A00	GOUPILLE, 5.3X17	001	SCN/E, SEN/E, SFN/E, SBN/E
28	91556758000	BAGUE, 16X18X15	002	SCN/E, SEN/E, SFN/E, SBN/E
29	94001060800S	ECROU HEX., 6MM	001	SCN/E, SEN/E, SFN/E, SBN/E
30	9410216800	RONDELLE PLATE, 16MM	001	SCN/E, SEN/E, SFN/E, SBN/E
31	9420116120	GOUPILLE FENDUE, 1.6X12	002	SCN/E, SEN/E, SFN/E, SBN/E
32	9420120120	GOUPILLE FENDUE, 2.0X12	001	SCN/E, SEN/E, SFN/E, SBN/E
33	9420120150	GOUPILLE FENDUE, 2.0X15	001	SCN/E, SEN/E, SFN/E, SBN/E
34	9420120180	GOUPILLE FENDUE, 2.0X18	001	SCN/E, SEN/E, SFN/E, SBN/E
35	9420130300	GOUPILLE FENDUE, 3.0X30	001	SCN/E, SEN/E, SFN/E, SBN/E
36	9430530282	GOUPILLE DE RESSORT, 3X28	001	SCN/E, SEN/E, SFN/E, SBN/E
37	9430550282	GOUPILLE DE RESSORT, 5X28	001	SCN/E, SEN/E, SFN/E, SBN/E
38	9501531001	RACCORD A DE BRAS DE FREIN	001	SCN/E, SEN/E, SFN/E, SBN/E
39	9501541000	ECROU A DE REGLAGE DE TIGE DE FREIN	001	SCN/E, SEN/E, SFN/E, SBN/E
40	9501552000	AXE B D'ARTICULATION DE TIGE DE FREIN	002	SCN/E, SEN/E, SFN/E, SBN/E
41	957010801807	BOULON DE BRIDE, 8X18	002	SCN/E, SEN/E, SFN/E, SBN/E
42	957011001808	BOULON DE BRIDE, 10X18	002	SCN/E, SEN/E, SFN/E, SBN/E

Pièces Box

H4013 (758A2 65D;137580E1,ext758A2 65D;137580E1,758A2 61D;137580E1,ext758A2 61D;137580E1,758A2 62D;137580E1,ext758A2 62D;137580E1,758A2 63D;137580E1,ext758A2 63D;137580E1)

F-21 LEVIER DE STATIONNEMENT

T.D.R	Description du TDR
aucun enregistrement trouvé	

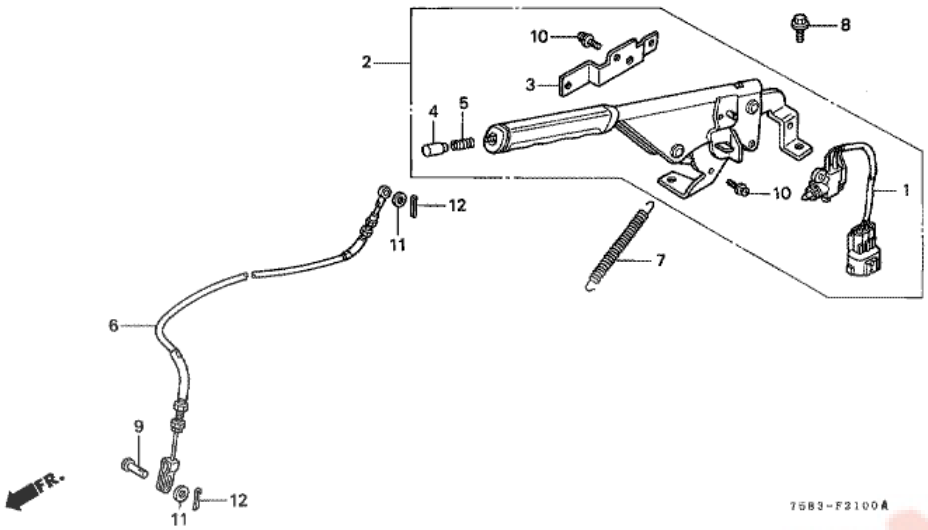

n°de référence	référence	Description	Qte unitaire	Types
1	35620758003	ENS. INTERRUPTEUR DE FREIN DE STATIONNEMENT	001	SCN/E, SEN/E, SFN/E, SBN/E
2	47100758000ZA	ENS. LEVIER DE FREIN STATIONNEMENT *YR161 *	001	SCN/E, SEN/E, SFN/E, SBN/E
3	47132758000	SUPPORT D'INTERRUPTEUR	001	SCN/E, SEN/E, SFN/E, SBN/E
4	47142763A00ZA	BOUTON DE TIGE DE POUSSOIRE *YR161 *	001	SCN/E, SEN/E, SFN/E, SBN/E
5	47143671310	RESSORT DE TIGE DE POUSSEE	001	SCN/E, SEN/E, SFN/E, SBN/E
6	47270758700	CABLE COMP. FREIN DE STATIONNEMENT	001	SCN/E, SEN/E, SFN/E, SBN/E
7	47135758000	RESSORT DE LEVIER DE FREIN STATIONNEMENT	001	SCN/E, SEN/E, SFN/E, SBN/E
8	90649SB0671	BOULON DE BRIDE, 8X16	002	SCN/E, SEN/E, SFN/E, SBN/E
9	90755751010	AXE DE RACCORD D'EMBRAYAGE	001	SCN/E, SEN/E, SFN/E, SBN/E
10	938920401208	VIS A TETE A RONDELLE, 4X12	003	SCN/E, SEN/E, SFN/E, SBN/E
11	9410106800	RONDELLE PLATE, 6MM	002	SCN/E, SEN/E, SFN/E, SBN/E
12	9420116120	GOUPILLE FENDUE, 1.6X12	002	SCN/E, SEN/E, SFN/E, SBN/E

H4013 (758A2 65D;137580E1,ext758A2 65D;137580E1,758A2 61D;137580E1,ext758A2 61D;137580E1,758A2 62D;137580E1,ext758A2 62D;137580E1,758A2 63D;137580E1,ext758A2 63D;137580E1)

F-22 PANNEAU D'INSTRUMENT

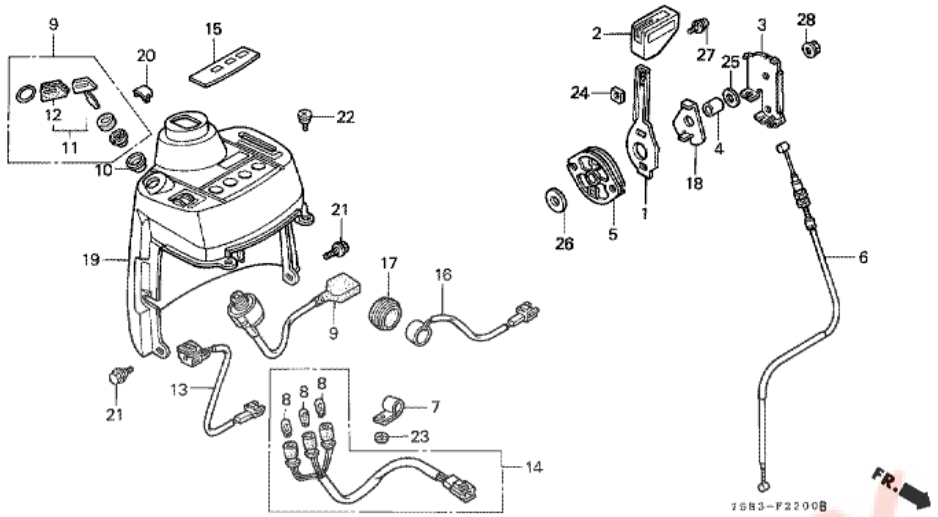

T.D.R	Description du TDR
aucun enregistrement trouvé	

n°de référence	référence	Description	Qte unitaire	Types
1	17851758000	LEVIER D'ACCELERATEUR	001	SCN/E, SEN/E, SFN/E, SBN/E
2	17853763A01	BOUTON DE LEVIER DE GAZ	001	SCN/E, SEN/E, SFN/E, SBN/E
3	17876758010	SUPPORT DE LEVIER DE COMMANDE DES GAZ	001	SCN/E, SEN/E, SFN/E, SBN/E
4	17879758000	COLLIER DE LEVIER DE COMMANDE DES GAZ	001	SCN/E, SEN/E, SFN/E, SBN/E
5	17883758000	BOBINE DE CABLE DE COMMANDE DES GAZ	001	SCN/E, SEN/E, SFN/E, SBN/E
6	17910758700	CABLE COMP. ACCELERATEUR	001	SCN/E, SEN/E, SFN/E, SBN/E
7	30564ZE8003	AGRAFE DE CABLE D'HAUTE TENSION	001	SCN/E, SEN/E, SFN/E, SBN/E
8	34908GA7701	AMPOULE DE BASE DE COIN (T10) (12V 3.4W) (NIPPON SEIKI)	002	SCN/E, SEN/E, SFN/E, SBN/E
9	35100758013	ENS. CONTACTEUR COMBINE	001	SCN/E, SEN/E, SFN/E, SBN/E
10	35102758010	BASE D'INTERRUPTEUR COMBINE	001	SCN/E, SEN/E, SFN/E, SBN/E
11	35110VA3902	ENS. CLEF D'INTERRUPTEUR DE COMBINATION	001	SCN/E, SEN/E, SFN/E, SBN/E
12	35113459730	CHAPEAU DE CLEF	001	SCN/E, SEN/E, SFN/E, SBN/E
14	37158758701	DOUILLE COMP.	001	SCN/E, SEN/E, SFN/E, SBN/E
15	37166758701	APNNEAU D'INDICATEUR	001	SCN/E
15	37166758721	APNNEAU D'INDICATEUR	001	SEN/E, SFN/E, SBN/E
16	38410758003	VIBREUR COMP. AVERTISSEMENT	001	SCN/E, SEN/E, SFN/E, SBN/E
17	46555752000	RONDELLE, AVERTISSEUR SONORE DE FREIN DE PARKING	001	SCN/E, SEN/E, SFN/E, SBN/E
18	54227952010	BUTEE DE BOBINE	001	SCN/E, SEN/E, SFN/E, SBN/E
19	77210758000ZA	TABLEAU DE BORD *NH247 *	001	SCN/E, SEN/E, SFN/E, SBN/E
20	77212758700	MASQUE DE CONTACTEUR DE PHARE	001	SCN/E, SEN/E, SFN/E, SBN/E
21	90111147000	BOULON DE BRIDE, 6MM	002	SCN/E, SEN/E, SFN/E, SBN/E
22	90123750000	VIS DE FIXATION DE VISIERE COMPTEUR	002	SCN/E, SEN/E, SFN/E, SBN/E
23	90190SA7000	ECROU PRESSE, 5MM	001	SCN/E, SEN/E, SFN/E, SBN/E
24	90411750000	ECROU CARRE, 4MM	001	SCN/E, SEN/E, SFN/E, SBN/E
25	90431KM1010	RONDELLE DE BUTEE, 16.2X30X2.0	001	SCN/E, SEN/E, SFN/E, SBN/E

26	91414671000	RONDELLE NOIR, 20MM	001	SCN/E, SEN/E, SFN/E, SBN/E
27	938920400817	VIS A TETE A RONDELLE, 4X8	001	SCN/E, SEN/E, SFN/E, SBN/E
28	9405006080	ECROU DE BRIDE, 6MM	001	SCN/E, SEN/E, SFN/E, SBN/E

Pièces Box.fr

H4013 (758A2 65D;137580E1,ext758A2 65D;137580E1,758A2 61D;137580E1,ext758A2 61D;137580E1,758A2 62D;137580E1,ext758A2 62D;137580E1,758A2 63D;137580E1,ext758A2 63D;137580E1)

F-23 CAPOT-MOTEUR

T.D.R	Description du TDR
aucun enregistrement trouvé	

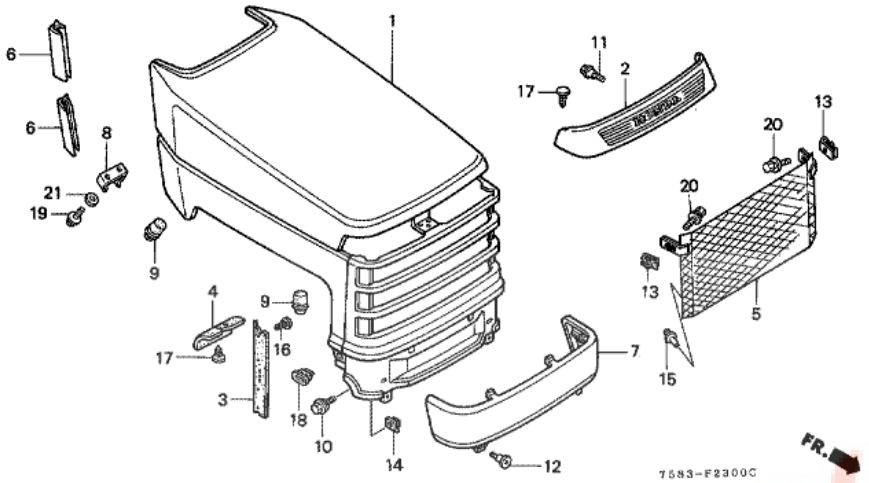

n°de référence	référence	Description	Qte unitaire	Types
1	60110758020ZA	CAPOT COMP. *R165 *	001	SCN/E, SEN/E, SFN/E, SBN/E
2	60121758700ZA	GARNITURE AV. *NH247 *	001	SCN/E, SEN/E, SFN/E, SBN/E
7	71100758000ZA	PARE-CHOC *R165 *	001	SCN/E, SEN/E, SFN/E, SBN/E
8	73451758000	GACHETTE DE CAPOT	001	SCN/E, SEN/E, SFN/E, SBN/E
9	85268SA5003	BUTEE DE HAYON (NOIR)	002	SCN/E, SEN/E, SFN/E, SBN/E
10	90107758000	BOULON DE CHARNIERE 8MM	002	SCN/E, SEN/E, SFN/E, SBN/E
11	90119197890	VIS DE PARE-SOLEIL AV.	001	SCN/E, SEN/E, SFN/E, SBN/E
12	90123750000	VIS DE FIXATION DE VISIERE COMPTEUR	002	SCN/E, SEN/E, SFN/E, SBN/E
14	90506758000	RONDELLE DE FIXATION	002	SCN/E, SEN/E, SFN/E, SBN/E
17	91544SD4003	CACHE D'AGRAFE 5MM	002	SCN/E, SEN/E, SFN/E, SBN/E
18	91641SH3013	ENS. DE RONDELLE DE GARNITURE	002	SCN/E, SEN/E, SFN/E, SBN/E
19	934030601208	RONDELLE A BOULON, 6X12	002	SCN/E, SEN/E, SFN/E, SBN/E
21	9410106800	RONDELLE PLATE, 6MM	002	SCN/E, SEN/E, SFN/E, SBN/E

H4013 (758A2 65D;137580E1,ext758A2 65D;137580E1,758A2 61D;137580E1,ext758A2 61D;137580E1,758A2 62D;137580E1,ext758A2 62D;137580E1,758A2 63D;137580E1,ext758A2 63D;137580E1)

F-23-10 GUIDE D'AIR

T.D.R	Description du TDR
aucun enregistrement trouvé	

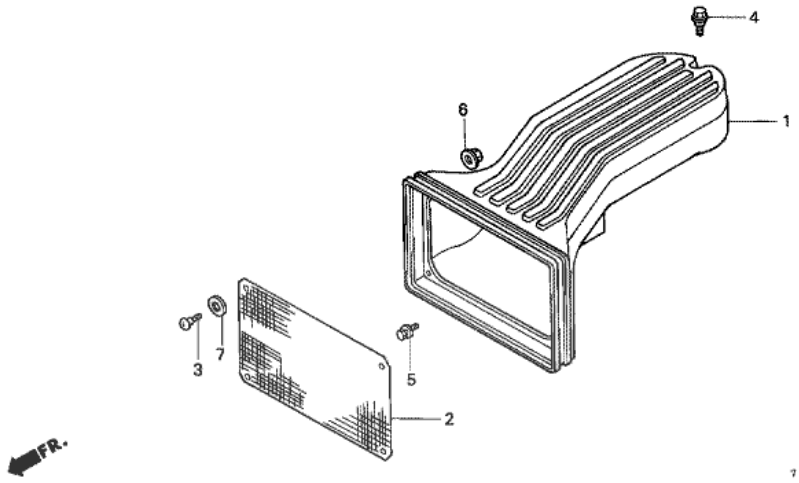

n°de référence	référence	Description	Qte unitaire	Types
1	18515758701	GUIDE D'AIR	001	SCN/E, SEN/E, SFN/E, SBN/E
2	60156758701	TAMIS ANTI-POUSSIERE	001	SCN/E, SEN/E, SFN/E, SBN/E
3	90105ML7000	VIS DE FIXATION DE PANNEAU INTERIEUR	004	SCN/E, SEN/E, SFN/E, SBN/E
4	90109434000	BOULON SPECIAL, 6MM	001	SCN/E, SEN/E, SFN/E, SBN/E
5	934040601208	RONDELLE A BOULON, 6X12	002	SCN/E, SEN/E, SFN/E, SBN/E
6	9405006070	ECROU DE BRIDE, 6MM	004	SCN/E, SEN/E, SFN/E, SBN/E
7	9410208700	RONDELLE PLATE, 8MM	004	SCN/E, SEN/E, SFN/E, SBN/E

H4013 (758A2 65D;137580E1,ext758A2 65D;137580E1,758A2 61D;137580E1,ext758A2 61D;137580E1,758A2 62D;137580E1,ext758A2 62D;137580E1,758A2 63D;137580E1,ext758A2 63D;137580E1)

F-25 PLANCHER

T.D.R	Description du TDR
aucun enregistrement trouvé	

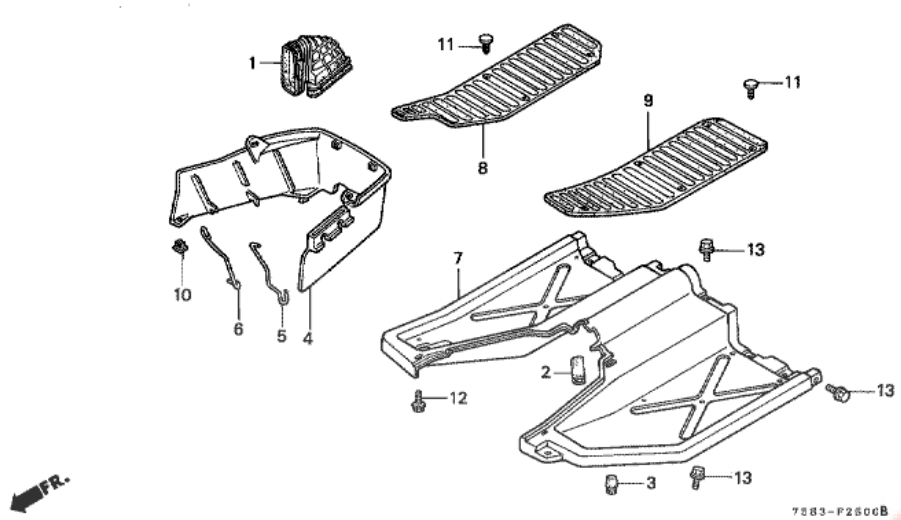

n°de référence	référence	Description	Qte unitaire	Types
2	32142758700	PROTECTEUR DE FAISCEAU ELECTRIQUE	001	SCN/E, SEN/E, SFN/E, SBN/E
3	50352428000	CAOUTCHOUC A DE BUTEE	001	SCN/E, SEN/E, SFN/E, SBN/E
4	61401758010ZA	COQUILLE DE COMPARTIMENT *R165 *	001	SCN/E, SEN/E, SFN/E, SBN/E
5	61404758000	TIGE DE CARTER DE LOGEMENT G.	001	SCN/E, SEN/E, SFN/E, SBN/E
6	61406758000	TIGE DE COQUILLE DE COMPARTIMENT D.	001	SCN/E, SEN/E, SFN/E, SBN/E
7	65131758020ZA	PANNEAU DE PLANCHER *R165 *	001	SCN/E, SEN/E, SFN/E, SBN/E
8	83301758000	TAPIS DE PLANCHER D.	001	SCN/E, SEN/E, SFN/E, SBN/E
9	83302758000	TAPIS DE PLANCHER G.	001	SCN/E, SEN/E, SFN/E, SBN/E
10	90652SA5670	ANNEAU DE VIS, 6MM	002	SCN/E, SEN/E, SFN/E, SBN/E
11	90666SA0003ZD	AGRAFE DE REVETEMENT, 5MM *NH1L*	010	SCN/E, SEN/E, SFN/E, SBN/E
12	9390445320	VIS AUTO-TARAUDEUSE, 5X16	002	SCN/E, SEN/E, SFN/E, SBN/E
13	957010601208	BOULON DE BRIDE, 6X12	005	SCN/E, SEN/E, SFN/E, SBN/E

H4013 (758A2 65D;137580E1,ext758A2 65D;137580E1,758A2 61D;137580E1,ext758A2 61D;137580E1,758A2 62D;137580E1,ext758A2 62D;137580E1,758A2 63D;137580E1,ext758A2 63D;137580E1)

F-25-10 GARDE-BOUE ARRIERE

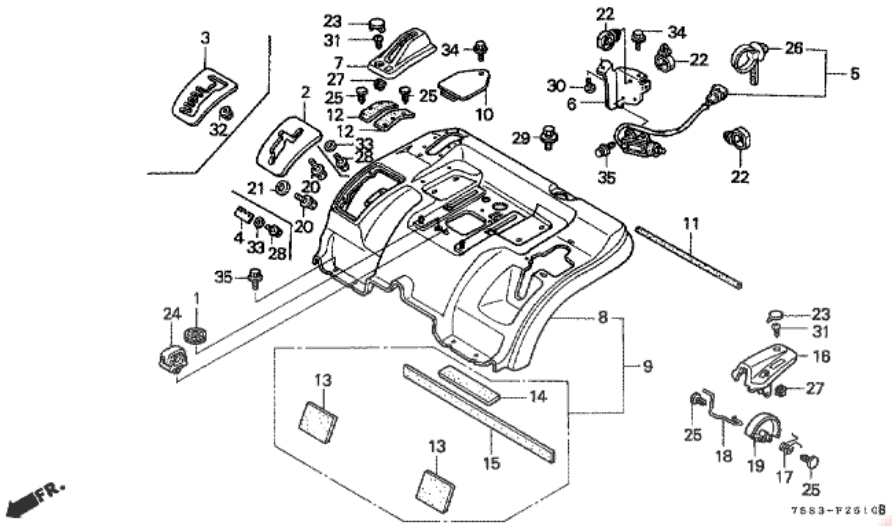

T.D.R	Description du TDR
aucun enregistrement trouvé	

n°de référence	référence	Description	Qte unitaire	Types
1	19905750000	ANNEAU DE FIL	001	SCN/E, SEN/E, SFN/E, SBN/E
3	24139758701ZA	GUIDE DE LEVIER DE CHANGEMENT *R165 *	001	SCN/E, SEN/E, SFN/E, SBN/E
7	47125758000ZA	PROTECTION DE LEVIER DE FREIN DE STATIONNEMENT *NH247 *	001	SCN/E, SEN/E, SFN/E, SBN/E
8	63402758010ZA	GARDE-BOUE AR. *R165 *	001	SCN/E, SEN/E, SFN/E, SBN/E
11	63414758000	ORNEMENT DE PSRE-CHOCS AR.	001	SCN/E, SEN/E, SFN/E, SBN/E
16	66153758000ZA	PROTECTION DE LEVIER DE REGLAGE DE HAUTEUR *NH247 *	001	SCN/E, SEN/E, SFN/E, SBN/E
17	76347758000	RESSORT D'INDICATEUR	001	SCN/E, SEN/E, SFN/E, SBN/E
18	76424758000	TIGE D'INDICATEUR	001	SCN/E, SEN/E, SFN/E, SBN/E
19	76429758000	INDICATEUR DE HAUTEUR	001	SCN/E, SEN/E, SFN/E, SBN/E
23	90693693000ZE	CHAPEAU DE REVETEMENT *NH1L *	002	SCN/E, SEN/E, SFN/E, SBN/E
24	91505ZA0601	AGRAFE DE FAISCEAU ELECTRIQUE, 7MM	001	SCN/E, SEN/E, SFN/E, SBN/E
25	91544SD4003	CACHE D'AGRAFE 5MM	002	SCN/E, SEN/E, SFN/E, SBN/E
27	91604SE0003	ANNEAU DE VIS, 5MM	002	SCN/E, SEN/E, SFN/E, SBN/E
29	934040801607	RONDELLE A BOULON, 8X16	004	SCN/E, SEN/E, SFN/E, SBN/E
31	9390325220	VIS AUTO-TARAUDEUSE, 5X12	002	SCN/E, SEN/E, SFN/E, SBN/E
32	9405006080	ECROU DE BRIDE, 6MM	004	SCN/E, SEN/E, SFN/E, SBN/E
35	957010601208	BOULON DE BRIDE, 6X12	004	SCN/E, SEN/E, SFN/E, SBN/E

H4013 (758A2 65D;137580E1,ext758A2 65D;137580E1,758A2 61D;137580E1,ext758A2 61D;137580E1,758A2 62D;137580E1,ext758A2 62D;137580E1,758A2 63D;137580E1,ext758A2 63D;137580E1)

F-26 SIEGE

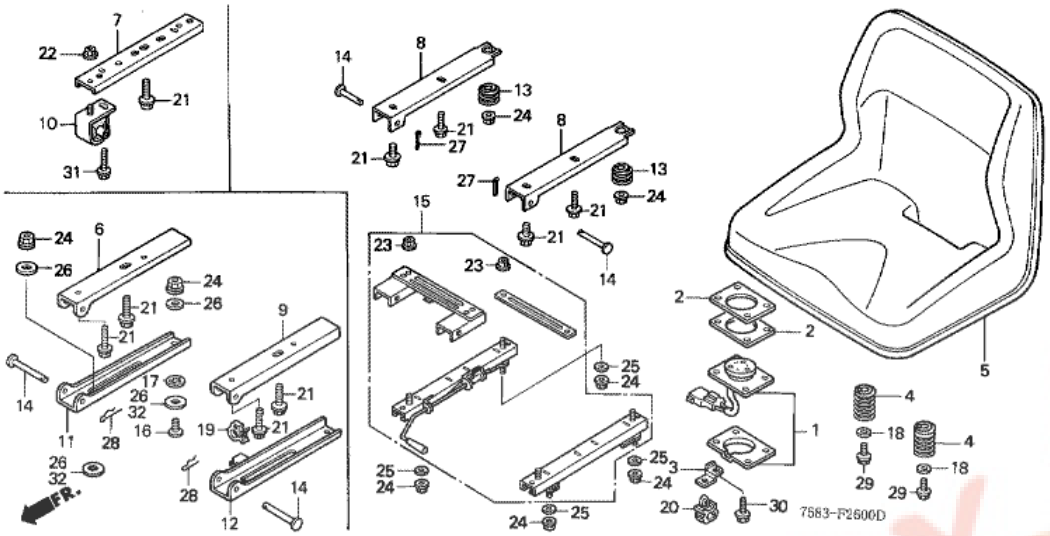

T.D.R	Description du TDR
aucun enregistrement trouvé	

n°de référence	référence	Description	Qte unitaire	Types
1	35800758003	ENS. INTERRUPTEUR DE SIEGE	001	SCN/E, SEN/E, SFN/E, SBN/E
2	35803758000	ENTRETOISE DE CONTACTEUR DE SIEGE	002	SCN/E, SEN/E, SFN/E, SBN/E
3	35806758000	BASE, CIRCLIP	001	SCN/E, SEN/E, SFN/E, SBN/E
4	77228750003	RESSORT DE SIEGE	002	SCN/E, SEN/E, SFN/E, SBN/E
5	81100758000	ENS. SIEGE	001	SCN/E, SEN/E, SFN/E, SBN/E
6	81108758000	CHARNIERE DE SIEGE SUPERIEURE D.	001	SCN/E, SEN/E, SFN/E, SBN/E
9	81109758010	CHANIERE DE SIEGE SUPERIEURE G.	001	SCN/E, SEN/E, SFN/E, SBN/E
11	81118758000	CHARNIERE DE SIEGE INFERIEURE D.	001	SCN/E, SEN/E, SFN/E, SBN/E
12	81119758010	CHARNIERE DE SIEGE INFERIEURE G.	001	SCN/E, SEN/E, SFN/E, SBN/E
14	81138758000	TIGE DE CHARNIERE DE SIEGE 8X57	002	SCN/E, SEN/E, SFN/E, SBN/E
16	90101750920	BOULON SPECIAL, 8X20	002	SCN/E, SEN/E, SFN/E, SBN/E
17	90451758000	RONDELLE DE RACCORD DE CADRE	002	SCN/E, SEN/E, SFN/E, SBN/E
18	90505HA0000	RONDELLE, 6X20	002	SCN/E, SEN/E, SFN/E, SBN/E
19	90690GHB641	AGRAFE DE FIL, 10MM	001	SCN/E, SEN/E, SFN/E, SBN/E
20	91505ZA0601	AGRAFE DE FAISCEAU ELECTRIQUE, 7MM	001	SCN/E, SEN/E, SFN/E, SBN/E
21	934040801607	RONDELLE A BOULON, 8X16	004	SCN/E, SEN/E, SFN/E, SBN/E
24	9405008080	ECROU DE BRIDE, 8MM	004	SCN/E, SEN/E, SFN/E, SBN/E
26	9410308800	RONDELLE PLATE, 8MM	004	SCN/E, SEN/E, SFN/E, SBN/E
28	9425108400	GOUPILLE DE BLOCAGE, 8MM	002	SCN/E, SEN/E, SFN/E, SBN/E
29	957010601808	BOULON DE BRIDE, 6X18	002	SCN/E, SEN/E, SFN/E, SBN/E
30	957010602208	BOULON DE BRIDE, 6X22	004	SCN/E, SEN/E, SFN/E, SBN/E
32	53101GN5900	PLAQUE, REGLAGE DE POIGNEE	004	SCN/E, SEN/E, SFN/E, SBN/E

H4013 (758A2 65D;137580E1,ext758A2 65D;137580E1,758A2 61D;137580E1,ext758A2 61D;137580E1,758A2

62D;137580E1,ext758A2 62D;137580E1,758A2 63D;137580E1,ext758A2 63D;137580E1)

F-27 SUPPORT DU MOTEUR (1)

T.D.R	Description du TDR
aucun enregistrement trouvé	

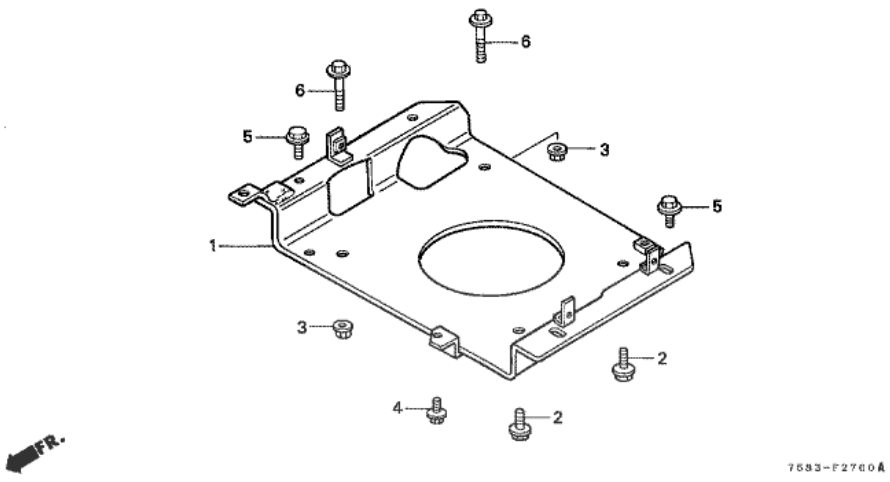

n°de référence	référence	Description	Qte unitaire	Types
1	50225758701	PLAQUE DE MONTAGE DE MOTEUR	001	SCN/E, SEN/E, SFN/E, SBN/E
2	90115751000	BOULON DE BRIDE, 5/16"X22	002	SCN/E, SEN/E, SFN/E, SBN/E
3	9405008080	ECROU DE BRIDE, 8MM	002	SCN/E, SEN/E, SFN/E, SBN/E
4	957010601208	BOULON DE BRIDE, 6X12	001	SCN/E, SEN/E, SFN/E, SBN/E
5	957010801608	BOULON DE BRIDE, 8X16	004	SCN/E, SEN/E, SFN/E, SBN/E
6	957010803508	BOULON DE BRIDE, 8X35	002	SCN/E, SEN/E, SFN/E, SBN/E

Pièces Box.fr

H4013 (758A2 65D;137580E1,ext758A2 65D;137580E1,758A2 61D;137580E1,ext758A2 61D;137580E1,758A2 62D;137580E1,ext758A2 62D;137580E1,758A2 63D;137580E1,ext758A2 63D;137580E1)

F-28 CARROSSERIE DE CHASSIS

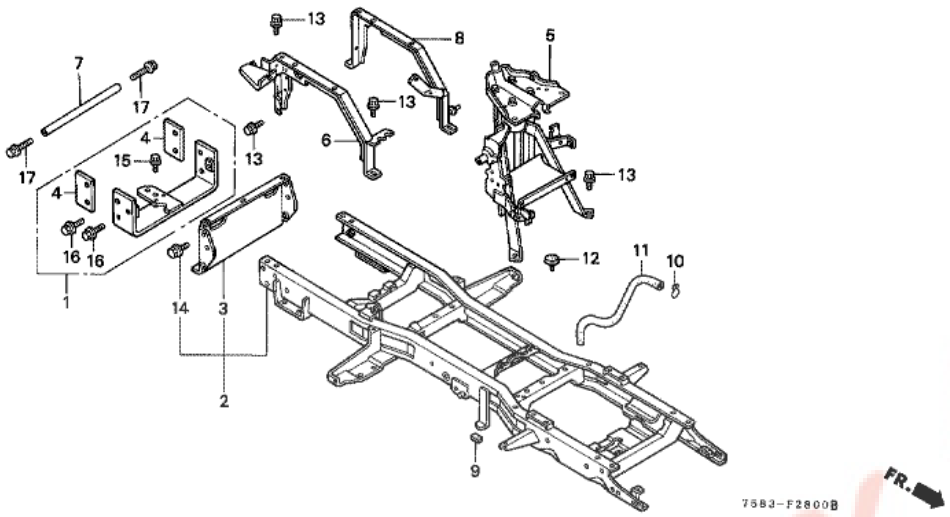

T.D.R	Description du TDR
aucun enregistrement trouvé	

n°de référence	référence	Description	Qte unitaire	Types
1	06500758000	KIT D'ATTELAGE DE REMORQUE	(1)	SCN/E, SEN/E, SFN/E, SBN/E
2	50100758702	CORPS COMP. CADRE	001	SCN/E, SEN/E, SFN/E, SBN/E
3	50121758000	REMORQUQGE DE VOITURE	001	SCN/E, SEN/E, SFN/E, SBN/E
4	50194758000	ENTRETOISE DE REMORQUAGE REMORQUE	(2)	SCN/E, SEN/E, SFN/E, SBN/E
5	53210758040	COLONNE COMP. DIRECTION	001	SCN/E, SEN/E, SFN/E, SBN/E
6	65181758010	CADRE AR. D.	001	SCN/E, SEN/E, SFN/E, SBN/E
7	65182758000	RENFORT DE CADRE AR.	001	SCN/E, SEN/E, SFN/E, SBN/E
8	65186758010	CADRE AR. G.	001	SCN/E, SEN/E, SFN/E, SBN/E
13	957010801408	BOULON DE BRIDE, 8X14	010	SCN/E, SEN/E, SFN/E, SBN/E
14	957010801409	BOULON DE BRIDE, 8X14	006	SCN/E, SEN/E, SFN/E, SBN/E
15	957010801608	BOULON DE BRIDE, 8X16	(2)	SCN/E, SEN/E, SFN/E, SBN/E
16	957010802008	BOULON DE BRIDE, 8X20	(6)	SCN/E, SEN/E, SFN/E, SBN/E
17	957010802008	BOULON DE BRIDE, 8X20	002	SCN/E, SEN/E, SFN/E, SBN/E

H4013 (758A2 65D;137580E1,ext758A2 65D;137580E1,758A2 61D;137580E1,ext758A2 61D;137580E1,758A2 62D;137580E1,ext758A2 62D;137580E1,758A2 63D;137580E1,ext758A2 63D;137580E1)

F-29 LEVIER EMBRAY. PR. FORCE

T.D.R	Description du TDR
aucun enregistrement trouvé	

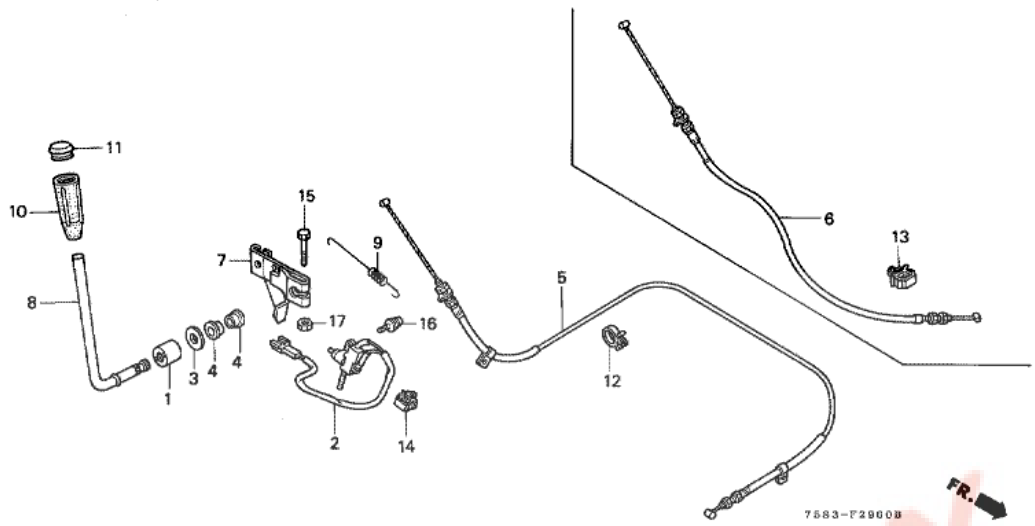

n°de référence	référence	Description	Qte unitaire	Types
1	30605ZE3791	JOINT DE COSSE D'HAUTE TENSION	001	SCN/E, SEN/E, SFN/E, SBN/E
2	35330758003	ENS.INTERRUPTEUR D'EMBRAYAGE DE P.T.O.	001	SCN/E, SEN/E, SFN/E, SBN/E
3	45518MB0006	PLAQUE DE BUTEE	001	SCN/E, SEN/E, SFN/E, SBN/E
4	54108SC2003	COUSSINET A DE LEVIER DE SELECTION	002	SCN/E, SEN/E, SFN/E, SBN/E
6	75187758700	CABLE COMP. EMBRAYAGE DE P.T.O.	001	SCN/E, SEN/E, SFN/E, SBN/E
7	75251758010	BRAS DE LEVIER D'EMBRAYAGE DE P.T.O.	001	SCN/E, SEN/E, SFN/E, SBN/E
8	75252758000	LEVIER D'EMBRAYAGE DE P.T.O.	001	SCN/E, SEN/E, SFN/E, SBN/E
9	75253758000	RESSORT D'EMBRAYAGE DE P.T.O.	001	SCN/E, SEN/E, SFN/E, SBN/E
10	24406763A00ZA	POIGNEE DE LEVIER D'EMBRAYAGE DE PRISE DE FORCE *Y121 *	001	SCN/E, SEN/E, SFN/E, SBN/E
13	90650SB6003	AGRAFE DE FAISCEAU ELECTRIQUE, 15MM (BLEU)	001	SCN/E, SEN/E, SFN/E, SBN/E
14	91504750003	AGRAFE DE FAISCEAU ELECTRIQUE (NOIR)	001	SCN/E, SEN/E, SFN/E, SBN/E
15	92101060320H	BOULON HEX., 6X32	001	SCN/E, SEN/E, SFN/E, SBN/E
16	938930401208	VIS A TETE A RONDELLE, 4X12	001	SCN/E, SEN/E, SFN/E, SBN/E
17	94001060800S	ECROU HEX., 6MM	001	SCN/E, SEN/E, SFN/E, SBN/E

H4013 (758A2 65D;137580E1,ext758A2 65D;137580E1,758A2 61D;137580E1,ext758A2 61D;137580E1,758A2 62D;137580E1,ext758A2 62D;137580E1,758A2 63D;137580E1,ext758A2 63D;137580E1)

F-30 EMBRAYAGE P.T.O. (1)

T.D.R	Description du TDR
aucun enregistrement trouvé	

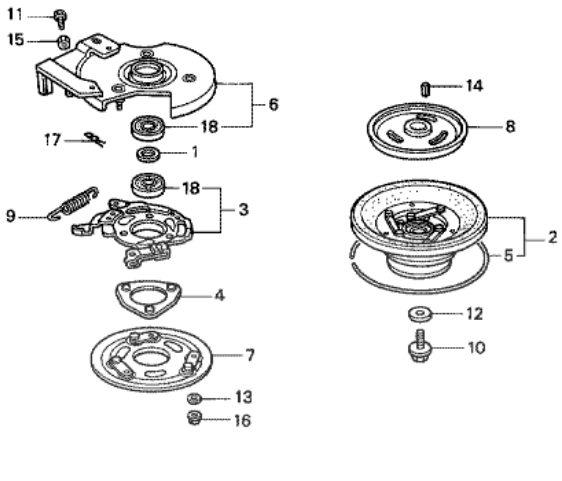

n°de référence	référence	Description	Qte unitaire	Types
1	23443ML4610	RONDELLE DE BUTEE, 25MM	001	SCN/E, SEN/E, SFN/E, SBN/E
2	75106758701	ENS. POULIE DE COMMANDE	001	SCN/E, SEN/E, SFN/E, SBN/E
3	75110758701	PLAQUE COMP. COMMANDE DE BILLE	001	SCN/E, SEN/E, SFN/E, SBN/E
4	75115758003	FIXATION COMP. BILLE	001	SCN/E, SEN/E, SFN/E, SBN/E
5	75119758000	BAGUE D'EMBRAYAGE DE PRISE DE FORCE	001	SCN/E, SEN/E, SFN/E, SBN/E
6	75125758701	PLAQUE COMP. BASE	001	SCN/E, SEN/E, SFN/E, SBN/E
7	75130758003	ENS. DE PLAQUE, FREIN	001	SCN/E, SEN/E, SFN/E, SBN/E
8	75141758003	PLAQUE DE COMMANDE	001	SCN/E, SEN/E, SFN/E, SBN/E
9	75182758701	RESSORT DE RAPPEL	001	SCN/E, SEN/E, SFN/E, SBN/E
10	90101758000	BOULON SPECIAL, 8X30	001	SCN/E, SEN/E, SFN/E, SBN/E
11	90103732000	BOULON DE REGLAGE	001	SCN/E, SEN/E, SFN/E, SBN/E
12	90501758000	RONDELLE D'ENGRENAGE DE DIRECTION	001	SCN/E, SEN/E, SFN/E, SBN/E
13	90505758000	RONDELLE, 6X17X1.6	003	SCN/E, SEN/E, SFN/E, SBN/E
14	90743VB2000	CLAVETTE, 7X7X18	001	SCN/E, SEN/E, SFN/E, SBN/E
15	94001080800S	ECROU HEX., 8MM	001	SCN/E, SEN/E, SFN/E, SBN/E
16	9405006000	ECROU DE BRIDE, 6MM	003	SCN/E, SEN/E, SFN/E, SBN/E
17	9425108000	GOUPILLE DE BLOCAGE, 8MM	001	SCN/E, SEN/E, SFN/E, SBN/E
18	961506005010	ROULEMENT A BILLES RADIAL, 6005UU	002	SCN/E, SEN/E, SFN/E, SBN/E

H4013 (758A2 65D;137580E1,ext758A2 65D;137580E1,758A2 61D;137580E1,ext758A2 61D;137580E1,758A2 62D;137580E1,ext758A2 62D;137580E1,758A2 63D;137580E1,ext758A2 63D;137580E1)

F-33 LEVIER REGLAGE HAUTEUR

T.D.R	Description du TDR
aucun enregistrement trouvé	

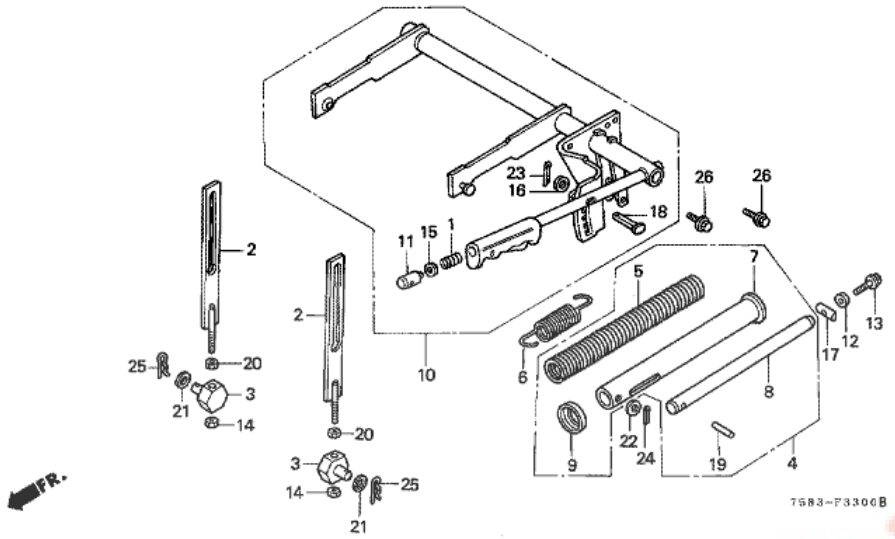

n°de référence	référence	Description	Qte unitaire	Types
1	47143750300	RESSORT DE TIGE DE POUSSEE	001	SCN/E, SEN/E, SFN/E, SBN/E
2	76177758010	TIGE D'HAUSSEMENT DE PONT DE TAILLE	002	SCN/E, SEN/E, SFN/E, SBN/E
3	76186758000	AXE DE REGLAGE DE LIAISON AR.	002	SCN/E, SEN/E, SFN/E, SBN/E
4	76190758020	ENS. TUBULURE DE CONTRE-RESSORT	001	SCN/E, SEN/E, SFN/E, SBN/E
5	76193758000	RESSORT D'HAUSSEMENT DE PONT	001	SCN/E, SEN/E, SFN/E, SBN/E
7	76195758010	TUYAU EXTERIEUR	001	SCN/E, SEN/E, SFN/E, SBN/E
8	76196758000	TUYAU INTERIEUR	001	SCN/E, SEN/E, SFN/E, SBN/E
9	76197758010	RONDELLE DE GUIDE DE RESSORT	001	SCN/E, SEN/E, SFN/E, SBN/E
10	76410758000ZA	ENS. DE LEVIER, REGLAGE DE HAUTEUR *NH105 *	001	SCN/E, SEN/E, SFN/E, SBN/E
11	76413763A00ZA	BOUTON DE TIGE DE POUSSOIRE *NH105 *	001	SCN/E, SEN/E, SFN/E, SBN/E
12	90028839000	RONDELLE PLATE, 8.5MM	001	SCN/E, SEN/E, SFN/E, SBN/E
13	90105758000	BOULON, 8X100	001	SCN/E, SEN/E, SFN/E, SBN/E
14	90305HC0770	ECROU D'AUTO-BLOCANT, 10MM	002	SCN/E, SEN/E, SFN/E, SBN/E
15	90408KK0000	RONDELLE, 11MM	001	SCN/E, SEN/E, SFN/E, SBN/E
16	90503SA0000	RONDELLE PLATE, 9MM	001	SCN/E, SEN/E, SFN/E, SBN/E
17	90751758000	GOUPILLE, 14X40	001	SCN/E, SEN/E, SFN/E, SBN/E
18	90756763A00	GOUPILLE DE LEVIER DE REGLAGE D'HAUTEUR	001	SCN/E, SEN/E, SFN/E, SBN/E
19	91151758003	ROULEAU, 6X49	001	SCN/E, SEN/E, SFN/E, SBN/E
20	94001100800S	ECROU HEX., 10MM	002	SCN/E, SEN/E, SFN/E, SBN/E
21	9410210800	RONDELLE PLATE, (10.5X18X1.6)	002	SCN/E, SEN/E, SFN/E, SBN/E
22	9410212800	RONDELLE PLATE, 12MM	001	SCN/E, SEN/E, SFN/E, SBN/E
23	9420120150	GOUPILLE FENDUE, 2.0X15	001	SCN/E, SEN/E, SFN/E, SBN/E
24	9420120180	GOUPILLE FENDUE, 2.0X18	001	SCN/E, SEN/E, SFN/E, SBN/E
25	9425210000	GOUPILLE DE BLOCAGE, 10MM	002	SCN/E, SEN/E, SFN/E, SBN/E

26	957010802008	BOULON DE BRIDE, 8X20	002	SCN/E, SEN/E, SFN/E, SBN/E

Pièces BOX.fr

H4013 (758A2 65D;137580E1,ext758A2 65D;137580E1,758A2 61D;137580E1,ext758A2 61D;137580E1,758A2 62D;137580E1,ext758A2 62D;137580E1,758A2 63D;137580E1,ext758A2 63D;137580E1)

F-34 BIELLETTE DE TABLE COUPE

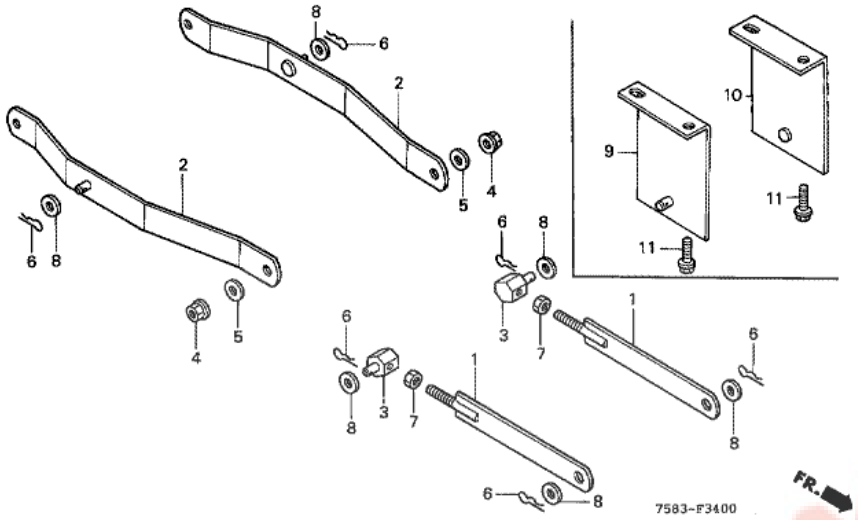

T.D.R	Description du TDR
aucun enregistrement trouvé	

n°de référence	référence	Description	Qte unitaire	Types
9	75571758700	SUPPORT DE ROULEAU D.	001	SCN/E, SEN/E, SFN/E, SBN/E
10	75576758700	SUPPORT DE ROULEAU G.	001	SCN/E, SEN/E, SFN/E, SBN/E
11	957011002008	BOULON DE BRIDE, 10X20	004	SCN/E, SEN/E, SFN/E, SBN/E

H4013 (758A2 65D;137580E1,ext758A2 65D;137580E1,758A2 61D;137580E1,ext758A2 61D;137580E1,758A2 62D;137580E1,ext758A2 62D;137580E1,758A2 63D;137580E1,ext758A2 63D;137580E1)

F-40 ETIQUETTE

T.D.R	Description du TDR
aucun enregistrement trouvé	

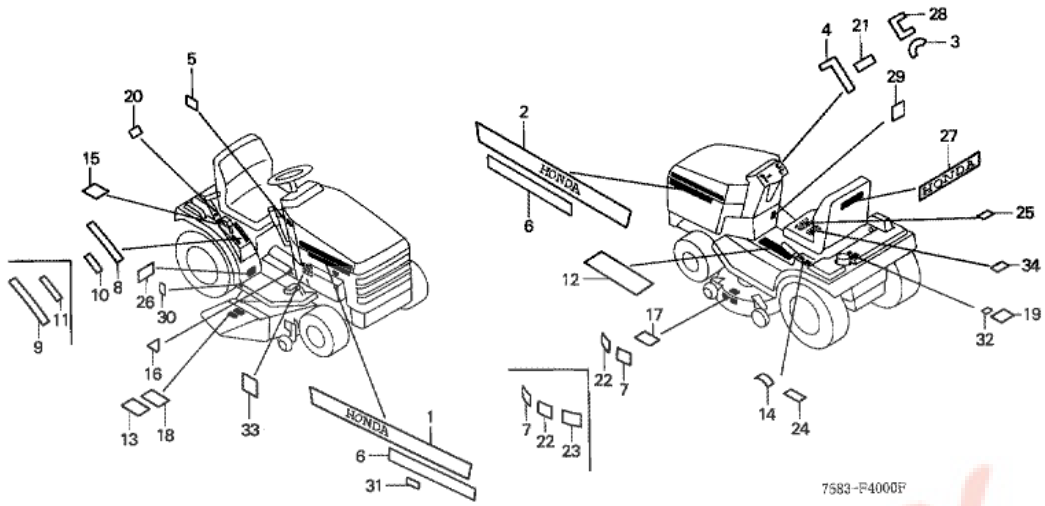

n°de référence	référence	Description	Qte unitaire	Types
1	87101758700	REPERE DE RAYARE D.	001	SCN/E, SEN/E, SFN/E, SBN/E
2	87102758700	REPERE DE RAYARE G.	001	SCN/E, SEN/E, SFN/E, SBN/E
3	87105758000	MARQUE D'INDICATION D'INTERRUPTEUR MOTEUR (ANGLAIS)	001	SCN/E, SEN/E
3	87105758631	MARQUE D'INDICATION D'INTERRUPTEUR MOTEUR (FRANCAIS)	001	SCN/E, SFN/E, SBN/E
3	87105758640	MARQUE D'INDICATION D'INTERRUPTEUR MOTEUR (ALLEMAND)	001	SBN/E
3	87105758650	MARQUE D'INDICATION D'INTERRUPTEUR MOTEUR (HOLLANDAIS)	001	SFN/E, SBN/E
4	87107758010	MARQUE D'INDICATION DE COMMANDE DES GAZ	001	SCN/E, SEN/E
4	87107758630	MARQUE D'INDICATION DE COMMANDE DES GAZ (FRANCAIS)	001	SCN/E, SFN/E, SBN/E
4	87107758640	MARQUE D'INDICATION DE COMMANDE DES GAZ (ALLEMAND)	001	SBN/E
4	87107758650	MARQUE D'INDICATION DE COMMANDE DES GAZ (HOLLANDAIS)	001	SFN/E, SBN/E
5	87108758000	MARQUE D'INDICATION DE P.T.O.	001	SCN/E, SEN/E
5	87108758630	MARQUE D'INDICATION DE P.T.O. (FRANCAIS)	001	SCN/E, SFN/E, SBN/E
5	87108758641	MARQUE D'INDICATION DE P.T.O. (ALLEMAND)	001	SBN/E
5	87108758650	MARQUE D'INDICATION DE P.T.O. (HOLLANDAIS)	001	SFN/E, SBN/E
9	87111758701	MARQUE A DE CHANGEMENT (ANGLAIS)	001	SCN/E, SEN/E, SBN/E
9	87111758731	MARQUE A DE CHANGEMENT (FRANCAIS)	001	SCN/E, SFN/E, SBN/E
11	87112758700	ETIQUETTE B DE CHANGEMENT	001	SCN/E, SEN/E
11	87112758730	ETIQUETTE B DE CHANGEMENT (FRANCAIS)	001	SCN/E, SFN/E, SBN/E
11	87112758740	ETIQUETTE B DE CHANGEMENT (ALLEMAND)	001	SBN/E
11	87112758750	ETIQUETTE B DE CHANGEMENT (HOLLANDAIS)	001	SFN/E, SBN/E
12	87114758010	ETIQUETTE D'OPERATION (H.S.T.)	001	SCN/E
12	87114758720	ETIQUETTE D'OPERATION (ANGLAIS)	001	SEN/E
12	87114758730	ETIQUETTE D'OPERATION (FRANCAIS)	001	SCN/E, SFN/E, SBN/E
12	87114758740	ETIQUETTE D'OPERATION (ALLEMAND)	001	SBN/E
12	87114758750	ETIQUETTE D'OPERATION (HOLLANDAIS)	001	SFN/E, SBN/E
14	87116758000	MARQUE D'INDICATEUR	001	SCN/E, SFN/E, SBN/E
14	87116758620	MARQUE D'INDICATEUR	001	SEN/E
15	87118758010	REPERE DE FONCTIONNEMENT EN STATIONNEMENT	001	SCN/E, SEN/E
15	87118758630	REPERE DE FONCTIONNEMENT EN STATIONNEMENT (FRANCAIS)	001	SCN/E, SFN/E, SBN/E
15	87118758640	REPERE DE FONCTIONNEMENT EN STATIONNEMENT (ALLEMAND)	001	SBN/E
15	87118758650	REPERE DE FONCTIONNEMENT EN STATIONNEMENT (HOLLANDAIS)	001	SFN/E, SBN/E

16	87120758000	MARQUE, INDICATION DE FREINAGE	001	SCN/E
19	87123758620	ETIQUETTE D'AVERTISSEMENT D'ESSENCE (ANGLAIS)	001	SEN/E
19	87123758630	ETIQUETTE D'AVERTISSEMENT D'ESSENCE (FRANCAIS)	001	SCN/E, SFN/E, SBN/E
19	87123758641	ETIQUETTE D'AVERTISSEMENT D'ESSENCE (ALLEMAGNE)	001	SBN/E
19	87123758650	ETIQUETTE D'AVERTISSEMENT D'ESSENCE (HOLLANDAIS)	001	SFN/E, SBN/E
19	87123763A00	ETIQUETTE D'AVERTISSEMENT D'ESSENCE (B) (ANGLAIS)	001	SCN/E
24	87138758000	REPERE D'INDICATION DE HAUTEUR	001	SCN/E, SEN/E
24	87138758630	REPERE D'INDICATION DE HAUTEUR (FRANCAIS)	001	SCN/E, SFN/E, SBN/E
24	87138758641	REPERE D'INDICATION DE HAUTEUR (ALLEMAND)	001	SBN/E
24	87138758650	REPERE D'INDICATION DE HAUTEUR (HOLLANDAIS)	001	SFN/E, SBN/E
27	87158758000	REPERE D'EMBLEME DE SIEGE	001	SCN/E, SEN/E, SFN/E, SBN/E
28	87161758700	REPERE A D'INDICATION DE CONTACTEUR DE MOTEUR (ANGLAIS)	001	SCN/E, SEN/E
28	87161758730	REPERE A D'INDICATION DE CONTACTEUR DE MOTEUR (FRANCAIS)	001	SCN/E, SFN/E, SBN/E
28	87161758740	REPERE A D'INDICATION DE CONTACTEUR DE MOTEUR (ALLEMAND)	001	SBN/E
28	87161758750	REPERE A D'INDICATION DE CONTACTEUR DE MOTEUR (HOLLANDAIS)	001	SFN/E, SBN/E
29	87271758621	MARQUE D'AVERTISSEMENT DE VIBREUR (ANGLAIS)	001	SEN/E
29	87271758630	MARQUE D'AVERTISSEMENT DE VIBREUR (FRANCAIS)	001	SCN/E, SFN/E, SBN/E
29	87271758642	MARQUE D'AVERTISSEMENT DE VIBREUR (ALLEMAND)	001	SBN/E
29	87271758650	MARQUE D'AVERTISSEMENT DE VIBREUR (HOLLANDAIS)	001	SFN/E, SBN/E
29	87271758700	MARQUE D'AVERTISSEMENT DE VIBREUR (ANGLAIS)	001	SCN/E
30	30590GBF850	ETIQUETTE, BRUIT D'ALLUMAGE	001	SCN/E
30	87503758720	PLAQUE DE MANUFACTURE	001	SEN/E, SFN/E, SBN/E
31	87539737E80	ETIQUETTE D'AVERTISSEMENT ECHAPPEMENT (A)	001	SCN/E

H4013 (758A2 65D;137580E1,ext758A2 65D;137580E1,758A2 61D;137580E1,ext758A2 61D;137580E1,758A2 62D;137580E1,ext758A2 62D;137580E1,758A2 63D;137580E1,ext758A2 63D;137580E1)

F-41 OUTILS

T.D.R	Description du TDR
aucun enregistrement trouvé	

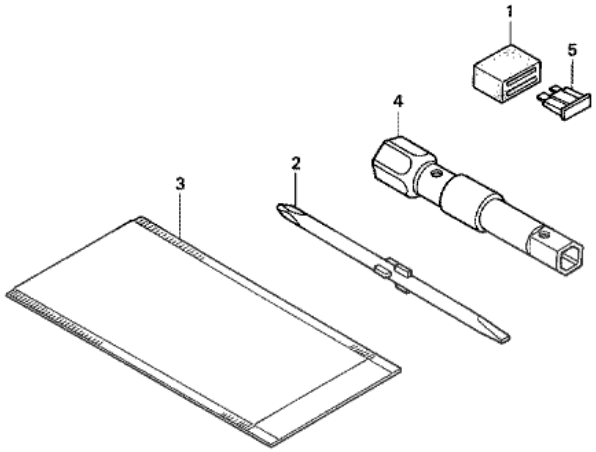

n°de référence	référence	Description	Qte unitaire	Types
2	83513ZA7000	TOURNEVIS	001	SCN/E, SEN/E, SFN/E, SBN/E
4	89216ZA7000	CLE A DOUILLE (P21X12)	001	SCN/E, SEN/E, SFN/E, SBN/E