GB 350

	DE Garten-Häcksler	EN Garden shredder	FR Broyeurs	Seite Page Page
A	Gosse	Funnel	Entonnoir	2 - 3
B	Grundgerät	Basic unit	Unité de base	4 - 7
C	Messersatz	Blade set	Outil de broyage	8 - 9
E	Werkzeug, Zubehör	Tools, Extras	Outils, Accessoires optionnels	10 - 11

Pièces Box.fr

Illustration A Gosse Funnel Entonnoir

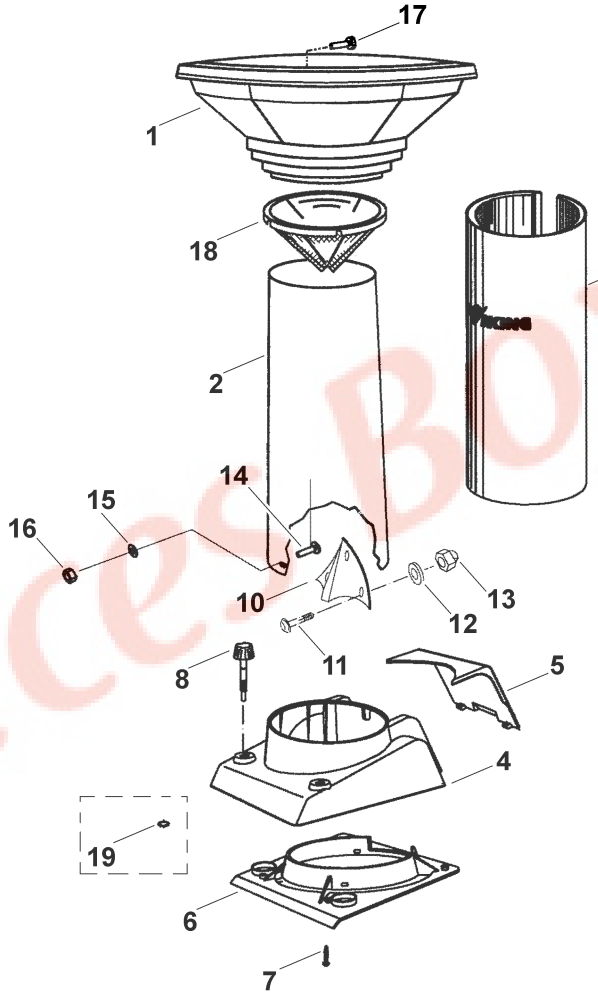

GB 350

Illustration A — Gosse — Funnel — Entonnoir

Bild-Nr.		Art.-Nr.	Stück	Bezeichnung	Description	Désignation
1		6001 703 0310	1	Trichter	Funnel	Goulotte
2		6000 760 3010	1	Gossenrohr	Chute tube	Entonnoir
3		6000 706 3020	1	Dämmantel	Nois insulation	Revêtement anti-bruit
4		6000 701 0200	1	Gossenanschluß	Chute connector	Raccord de Entonnoir
			➞ **40 553 978** (TI 23.98)			
4	*	6000 701 0201	1	Gossenanschluß	Chute connector	Raccord de Entonnoir
5		6000 701 2600	1	Deckel	Cover	Couvercle
6		6000 701 3600	1	Abdeckung	Insert	Garniture
7		9104 007 4270	10	Schraube	Screw	Vis
8		6000 700 2300	2	Verschlußschraube	Locking screw	Vis de ferme
			➞ **40 553 978** (TI 23.98)			
8	*	6000 708 5800	2	Verschlußschraube	Locking screw	Vis de ferme
10		6000 702 1320	1	Reißnase	Puller	Contre couteau
11		9027 068 1820	3	Flachrundschr.	Screw	Vis
12		9291 020 0180	3	Scheibe	Washer	Rondelle
13		9212 260 1100	3	Sichermutter	Lock nut	Ecrou de sécurite
14		9027 068 1280	4	Flachrundschr.	Screw	Vis
15		9307 021 0140	4	Scheibe	Washer	Rondelle
16		9212 260 0900	4	Sichermutter	Lock nut	Ecrou de sécurite
17		9104 007 4420	3	Schraube	Screw	Vis
18		6000 760 4000	1	Spritzgummi kpl.	Splash apron assy.	Bague de protection compl
			➞ **40 553 978** (TI 23.98)			
19	*	9460 624 0800	2	Sicherscheibe	E-Clip	Circlip

Pièces Bovfr

GB 350

Illustration B | Grundgerät | Basic unit | Unité de base

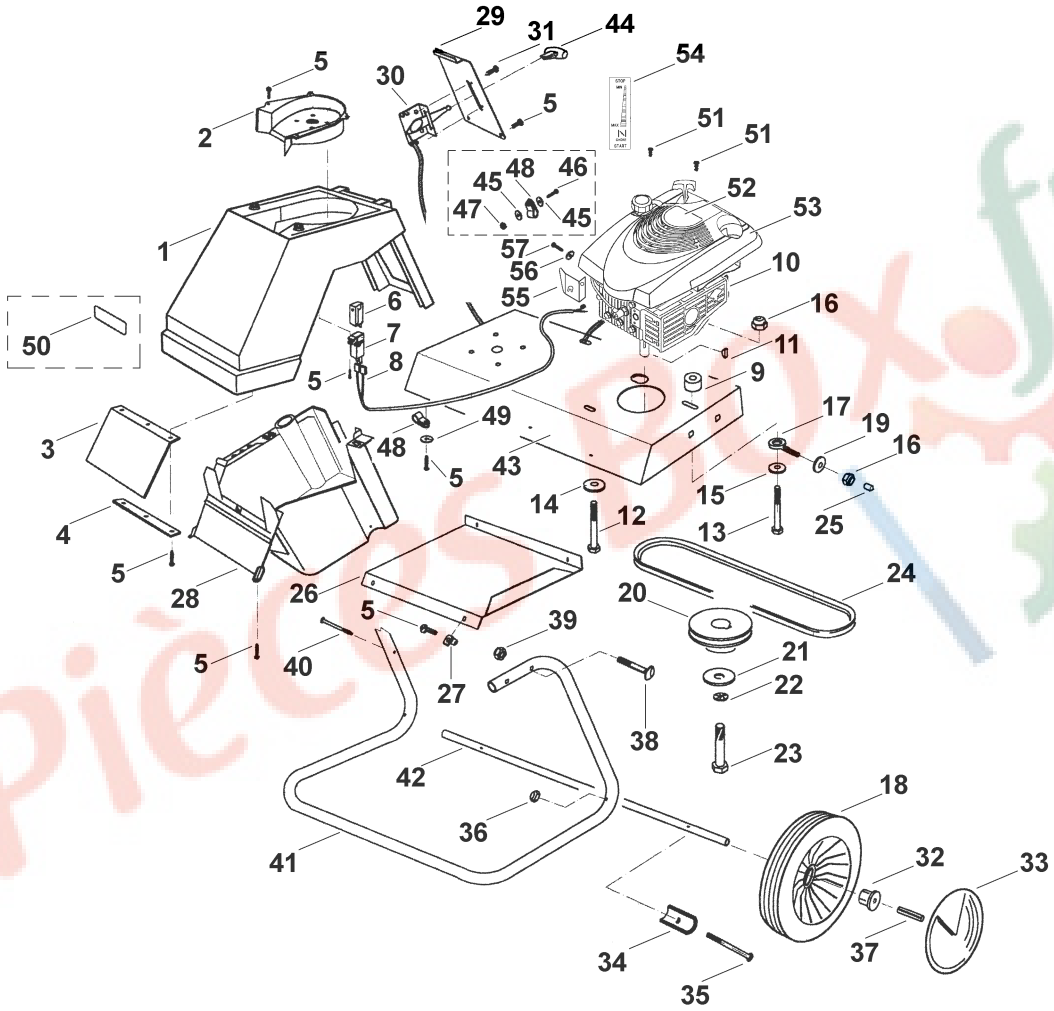

Motor	Engine	Moteur
DE	EN	FR
Für Ersatzmotore, Ersatzteile von Motoren und in Garantiefällen wenden Sie sich an den Kundendienst des Motorenherstellers.	For new Engines, spare parts of the engine and in case of warranty contact the engine manufacturer´s after sales service.	Pour toute demande concernant les moteurs thermiques (moteur complet, pièces détachées et garantie), veuillez vous adresser au fabricant du moteur.

GB 350

Illustration B			Grundgerät	Basic unit	Unité de base
Bild-Nr.	Art.-Nr.	Stück	Bezeichnung	Description	Désignation
1	6001 701 1040	1	Gehäuse	Housing	Carter
2	6000 701 1601	1	Gehäuseeinsatz	Shroud insert	Garniture
3	6000 706 3200	1	Dämmeinlage	Noise insulation	Revêtement anti-bruit
4	6000 706 3910	1	Klemmleiste	Terminal block	Bornier
5	9104 007 4270	23	PT-Schraube	Plastic-Screw	Screw
6	6001 430 0210	1	Endschalter	Limit switch	Bouton séc couvert
7	6005 701 1620	1	Einsatz	Insert	Garniture
8	6001 440 3000	1	Kabelbaum	Wiring harness	Schema Electrique
9	6000 708 3740	3	Distanzrohr	Spacer	Tube d acartemant
10		1	Motor **Briggs & Stratton** **XTS 50** **Modell: 12F802**	Engine **Briggs & Stratton** **XTS 50** **Modell: 12F802**	Moteur **Briggs & Stratton** **XTS 50** **Modell: 12F802**
		➡ **39 966 748** (TI 12.98)			
10 *		1	Motor **Briggs & Stratton** **XTE 50** **Modell: 12F802**	Engine **Briggs & Stratton** **XTE 50** **Modell: 12F802**	Moteur **Briggs & Stratton** **XTE 50** **Modell: 12F802**
11	9482 435 0820	1	Scheibenfeder	Woodruff key	Clavette
12	9007 318 1950	2	Sechskantschr.	Hex screw	Vis á six
13	9007 319 2030	1	Sechskantschr.	Hex screw	Vis á six
14	9307 021 0180	2	Scheibe	Washer	Rondelle
15	9289 021 0190	1	Scheibe	Washer	Rondelle
16	9212 260 1100	4	Sichermutter	Lock nut	Ecrou de sécurite
17	9991 003 1060	1	Ringschraube	Eye Screw	Anneau de lavage
18	6000 700 0400	2	Rad 250	Wheel 250	Roue 250
19	9309 021 0180	1	Scheibe	Washer	Rondelle
20	6001 704 1005	1	Keilriemenscheibe	V-belt pulley	Poulie
21	9309 021 0200	1	Scheibe	Washer	Rondelle
22	9460 624 4031	1	Sicherscheibe	Lockwasher	Rondelle de sécurite
23	9008 319 9066	1	Sechskantschraube	Hex screw	Vis á six
24	6001 704 2100	1	Keilriemen	V-belt	Courroie
25	9302 929 4510	1	Kappe	Cap	Bouchon
26	6001 706 8200	1	Schutzblech	Protecting plate	Tôle de sécurité
27	9286 929 0050	4	Aufsteckmutter	Nut (clip)	Ecrou (plastique)
28	6001 701 3400	1	Motorhaube	Shroud	Cap
29	6001 706 3605	1	Blende	Blind	Cadre
30	6001 180 1100	1	Gaszug	Throttle cable	Accile

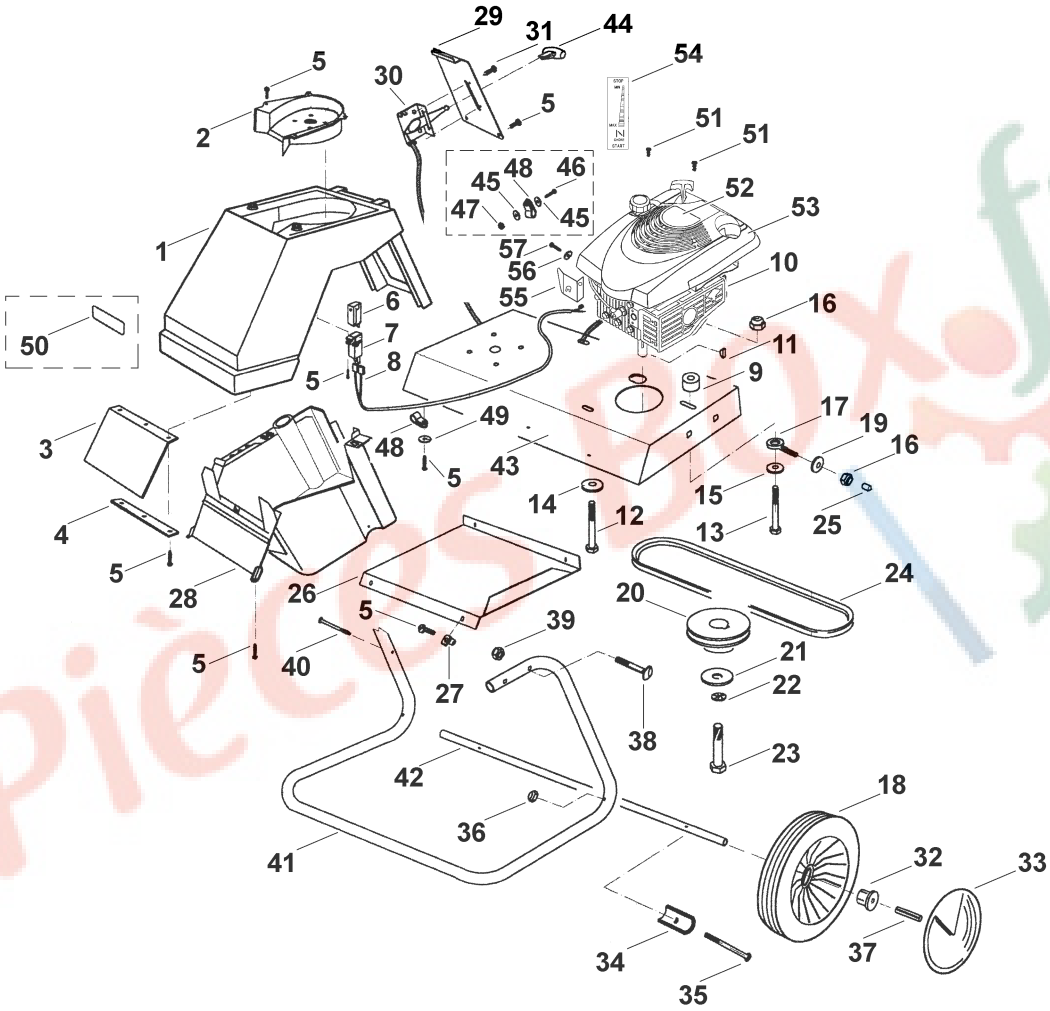

216_23et_img_002

GB 350

Illustration B			Grundgerät	Basic unit	Unité de base
Bild-Nr.	Art.-Nr.	Stück	Bezeichnung	Description	Désignation
31	9075 478 4105	2	DG-Schraube	DG-Screw	DG-Vis
32	4201 703 2800	2	Stopfen	Plug	Bouchon
33	6000 704 0300	2	Radkappe	Wheel cap	Capuchon (Roue)
34	6000 708 8100	2	Radanschlag	Limit stop	Butée
35	9007 319 1450	2	Sechskantschr.	Hex screw	Vis á six
36	9212 260 0900	2	Sichermutter	Lock nut	Ecrou de sécurité
37	9380 620 2700	2	Spannstift	Pin	Goupille
38	9027 068 1930	2	Schraube	Screw	Vis
39	9212 260 1100	2	Sichermutter	Lock nut	Ecrou de sécurité
40	9104 007 4298	1	PT-Schraube	Plastic screw	Vis
41	6001 703 2300	1	Rohrfuß	Foot	Support
42	6001 704 0900	1	Radachse	Wheel axle	Axe
43	6001 703 6200	1	Konsole	Bracket	Console
44	0000 989 8100	1	Gasgriff	Handle molding	Elemant de poignee
49	9307 020 0120	1	Scheibe	Washer	Rondelle
51	9104 003 0820	2	Schraube	Screw	Vis
52	6001 967 3800	1	Typenbezeichnung	Model plate	Plaque matricule
53	0000 082 0404	1	Abdeckung kpl.	Cover plate kpl.	Tôle de protection kpl.
54	0000 967 4903	1	Aufkleber Blende	Sticker	Autocollant
55	6001 448 1200	1	Zugentlastung	Pull relief	Décharge de traction
56	9327 630 0120	1	Scheibe	Washer	Rondelle
57	9107 021 5002	1	Schraube	Screw	Vis
			➞ **40 578 795**		
45 *	9307 021 0100	2	Scheibe	Washer	Rondelle
46 *	9008 319 0660	1	Schraube	Hex screw	Vis á six
47 *	9212 260 0600	1	Sichermutter	Lock nut	Ecrou de sécurité
48 *	0751 040 4195	2	Kabelklemme	Cable clamp	Arrêt câble
			➞ **37 434 047** (TI 08.97)		
50 *	0000 967 3733	1	Aufkleber Gefahr	Sticker	Autocollant

Pièces BOSCH.fr

Illustration C Messersatz Blade set Outil de broyage

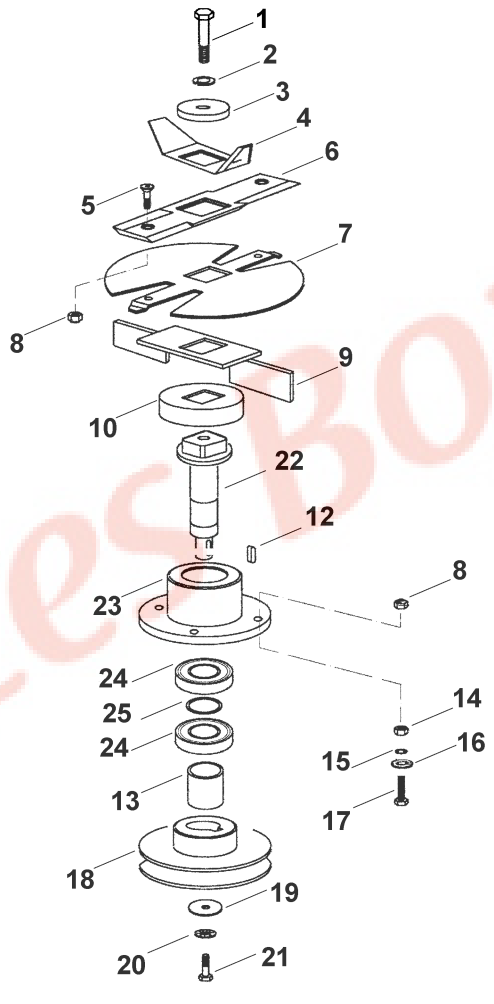

GB 350

Illustration C		Messersatz	Blade set	Outil de broyage

Bild-Nr.	Art.-Nr.	Stück	Bezeichnung	Description	Désignation
1	9008 318 2390	1	Sechskantschr.	Hex screw	Vis á six
2	9460 624 4031	1	Schnorr-Sichersch.	Lock washer	Rondelle de sécurite
3	6000 702 1800	1	Klemmscheibe	Retaining washer	Rondelle d´appui
4	6000 702 0320	1	Flügelmesser	Wing blade	Couteau á ailettes
5	9062 319 1850	2	Senkschraube	Screw	Vis
		➡ **37 434 047** (TI 08.97)			
5 *	9064 319 1800	2	Senkschraube	Screw	Vis
6	6001 702 0110	1	Wendemesser	Reversible blade	Couteau
7	6000 702 0800	1	Turboscheibe	Turbo blade	Support couteau
8	9212 260 1100	6	Sichermutter M8	Lock nut M8	Ecrou de sécurite M8
9	6001 760 4100	1	Auswerfer	Ejector	Ejector
10	6001 706 4100	1	Schutzkappe	Protecting cap	Entretoise de protection
	6001 700 3510	1	Messerwelle kpl	Cutter wheel	Arbre porte-lames
			☐ 12, 13, 22 - 25	☐ 12, 13, 22 - 25	☐ 12, 13, 22 - 25
12	9470 435 3870	1	Paßfeder	Key	Clavette
13	6001 704 3200	1	Hülse	Sleeve	Douille
14	9210 259 1100	4	Sechskantmutter	Nut	Ecrou
15	9460 624 4030	4	Sicherscheibe	Lock washer	Rondelle de sécurite
16	9307 021 0180	4	Scheibe	Wascher	Rondelle
17	9008 319 1930	4	Schraube	Hex screw	Vis á six
18	6001 704 1000	1	Keilriemenscheibe	V-belt pulley	Poulie
19	6105 702 1820	1	Scheibe	Washer	Rondelle
20	9460 624 4031	1	Sicherscheibe	Lock washer	Rondelle de sécurité
21	9008 318 2390	1	Sechskantschr.	Hex srew	Vis á six
22	6001 702 0700	1	Messerwelle	Shaft	Arbre
23	6001 702 2000	1	Flansch	Adapter	Bride
24	9503 003 6840	2	Kugellager	Bearing	Roulement
25	9296 021 1721	1	Paßscheibe	Shim ring	Rondelle

Pièces Bosch

Illustration D | Werkzeug, Zubehör | Tools, Extras | Outils, Accessoires optionnels

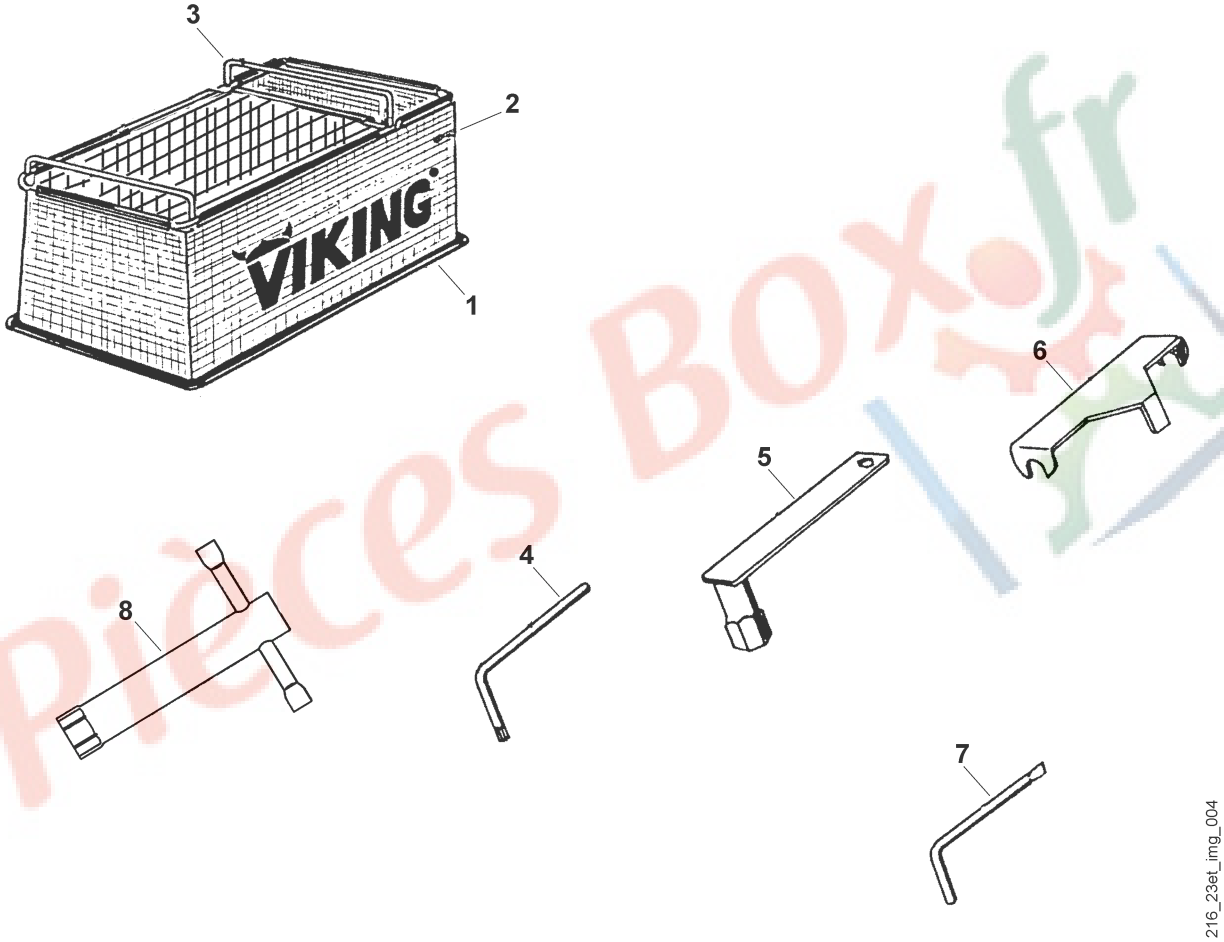

Pièces Box.fr

GB 350

Illustration D			Werkzeug, Zubehör	Tools, Extras	Outils, Accessoires optionnels
Bild-Nr.	Art.-Nr.	Stück	Bezeichnung	Description	Désignation
1	6903 760 2520	1	Häckselbehälter kpl.	Catcher basket assy.	Sac de rammassage cpl.
			☐ 2, 3	☐ 2, 3	☐ 2, 3
2	6903 708 9700	1	Fangsack	Cacher bag	Sac de rammassage
3	6903 700 3110	1	Rahmen	Rack	Armature
4	0812 370 1143	1	Torxschlüssel 20	Torx wrench	Clé Torx
5	6005 890 3400	1	Kombischlüsse	Combination wrench	Clé multiple
6	6000 890 2200	1	Montagewerkzeug	Assembly tool	Clé assemblage
7	6005 893 0400	1	Schraubendreher	Screw driver	Tournevis
8	0812 190 1000	1	Zündkerzenschlüssel	Socket	Clé de bougie

Pièces Box.fr

0472 216 1323. A. M?. ??. Mei. Printed in Germany

Gedruckt auf chlorfrei gebleichtem Papier
Printed on chlorine-free paper
Imprimé sur papier blanchi sans chlore

© 2002, VIKING GmbH,
A-6330 Lankampfen/Kufstein

(D) Zeichenerklärung
□ = darin enthalten Bild-Nr.
✻ = Maschinen älterer Bauart
(A) = nicht abgebildet
(B) = nur Sonderzubehör
(C) = ab Werk nicht mehr lieferbar
(D) = einzeln kein Ersatzteil
(1,2...) = Ausführungsarten

(E) Explicatión de los símbolos
□ = contiene fig.-N°
✻ = Máquinas de ejecución anterior
(A) = sin ilustración
(B) = sólo accesorio extra
(C) = ya no se suministra desde fábrica
(D) = la pieya suelta no es pieya de repuesto
(1.2...)= tipos je ejecucion

(FIN) Merkkien selitys
□ = jojon sisältyvät kuvat n:ot
✻ = vanhemmanmalliset koneet
(A) = ei kuvassa
(B) = ainoastaan lisävaruste
(C) = ei toimiteta enää tehtaalta
(D) = ei yksittäinen varaosa
(1.2...)= Mallit

(N) Tegnforklaring
□ = medfølger fig. nr
✻ = Maskiner av eldre modell
(A) = ikke avbildet
(B) = bare ekstrautstyr
(C) = leveres ikke lenger
(D) = enkeltdeler leveres ikke som reservedel
(1.2...)= Modellutføelse

(P) Explicação dos símbolos
□ = incl. a fig. No.
✻ = Máquinas de contrução mais antiga
(A) = não ilustrado
(B) = unicamente acessórios especiais
(C) = já não fornecível ex-fábrica
(D) = a peça solta não é peça de reposição
(1.2...)= espécies de execução

(TR) İşaret açiklamasi
□ = İndeks numarada dahildir
✻ = Eski model makinalar
(A) = Şemada yoktur
(B) = Ekstradir
(C) = Fabrikadan artik temin edilemez
(D) = Ayri verilmez
(1.2...)= Mevcut modeller

(BR) Explicação dos símbolos
□ = inclusive fig. n.
✻ = máquinas antigas
(A) = não ilustrado
(B) = somente acessórios especiais
(C) = não mais fornecido pela fábrica
(D) = não fornecida separadamente
(1,2...)= diferentes versões

(GB) Key to symbols
□ = including item No.
✻ = previous Models
(A) = not illustrated
(B) = option
(C) = no longer available ex factory
(D) = not available as separate item
(1,2...) = versions available

(HR) Tumač znakova
□ = u istom sadrzi dijelove, slike br.
✻ = strojvi starije izvedbe
(A) = nedostaje slika
(B) = samo kao poseban pribor
(C) = više se ne isporučuje fco tvornica
(D) = ne isporučuje se pojedinačno kao rezervni dio
(1,2...) = vrste izvedbi

(I) Leggenda
□ = comprendrente fig(g). n.
✻ = Macchine di costrùzione anteriore
(A) = non illustrato
(B) = fornibile soltanto a richiesta
(C) = non più fornibilr dallo stabilimento
(D) = niente ricambio
(1,2...) = versioni

(CZ) Vysvětlilivky
□ = obsahuje obr. čis
✻ = stroje starší konstrukce
(A) = není vyobrazeno
(B) = jen zvláštní příslušenství
(C) = ze závodu se již nedodává
(D) = jednotlivě žádný náhradní díl
(1,2...) = druhy provedení

(NL) Toelichting symbolen
□ = daarin begrepen pos. nr.
✻ = machines van een oudere uitvoering
(A) = niet afgebeeld
(B) = uitsluitend speciaal toebehoren
(C) = at fabriek niet meer leverbaar
(D) = niet los leverbaar
(1,2...) = uitvoeringen

(PL) Objasnienie znaków
□ = zawiera rysunki nr.
✻ = Maszyny starszego typu budowy
(A) = nie zilustrowano
(B) = tylko jako wyposażenie specjalne
(C) = nie dostarczane przez producenta
(D) = nie wystepuje jako samodzielna cześc zamienna
(1,2...)= rodzaj wykonania

(RO) Legend
□ = include figura nr.
✻ = Utilaje de construcție mai veche
(A) = neilustrat
(B) = numai ca accessoriu op ional
(C) = scos din fabrica je
(D) = nu constituie pies de schimb decît în ansamblu
(1,2...)= modele de execu je

(F) Légende
□ = y compris fig. No.
✻ = machines d´ancienne construction
(A) = non illustré
(B) = uniquement accessoire optionnel
(C) = n´est plus livrable départ usine
(D) = pas de pièce de rechange séparée
(1,2...) = différentes exécutions

(S) Teckenförklaring
□ = ingår pos nr.
✻ = Maskiner av tifigare utförandex
(A) = ej avbildat
(B) = endast extra tillbehör
(C) = utgånget på fabriken
(D) = ingen separat reservdel
(1,2...)= varianter

(DK) Symbol erklæring
□ = inklusive billed nr. x til x
✻ = Maskiner af ældre konstruktion
(A) = ikke afbilledet
(B) = extratilbehør
(C) = leveres ikke mere fra fabrik
(D) = leveres ikke som løs reservedel
(1,2...)= modelbetegnelser

(H) Jelmagyrarázat
□ = abban tartalmazott ábra-szám
✻ = Régebbi építéssorozatu gépek
(A) = Nincs ábrázolva
(B) = Csak külön tartozék
(C) = Gyártól már nem szállitható
(D) = nem alkatrész, egyenként
(1,2...)= Kivitelezési módok

(GR) Επεξήγηση συμβολων
□ = περιλαμβανει αριθμό ευρετηριον
✻ = Μηχανήματα παλαιότερων μοντέλων
(A) = δεν εικονιζεται
(B) = πόνο επιπρόσθετα
(C) = δεν υπάπρχει ετοιμοπαράδοτο
(D) = δέν διατίθεται σαν ξεχωριστό είδος
(1,2...)= τύθποι πον διατίθενται

(RUS) Пояснения к условнь
□ = сюда вхдят номера позиций
✻ = МзчбнЮмбфб рблбйьфесщн мпнфЭлщн
(A) = не изображено на иллюстрации
(B) = только в виде специальных принадлежностей
(C) = заводом больше не выпускфается
(D) = не поставляетря отдельно как запасная деталь
(1,2...)= Виды исполнений

(AR)
شرح الرموز
□ – تحتوي على رقم صورة
✻ – ماكينات من طراز قديم
(A) – غير مصورة
(B) – كلوازم خاصة فقط
(C) – لا من المصنع
(D) – ليس كقطعة غيار بمفردها
(1,2...) – طرازات متوفرة