GB 460.1
Sélection: Carter

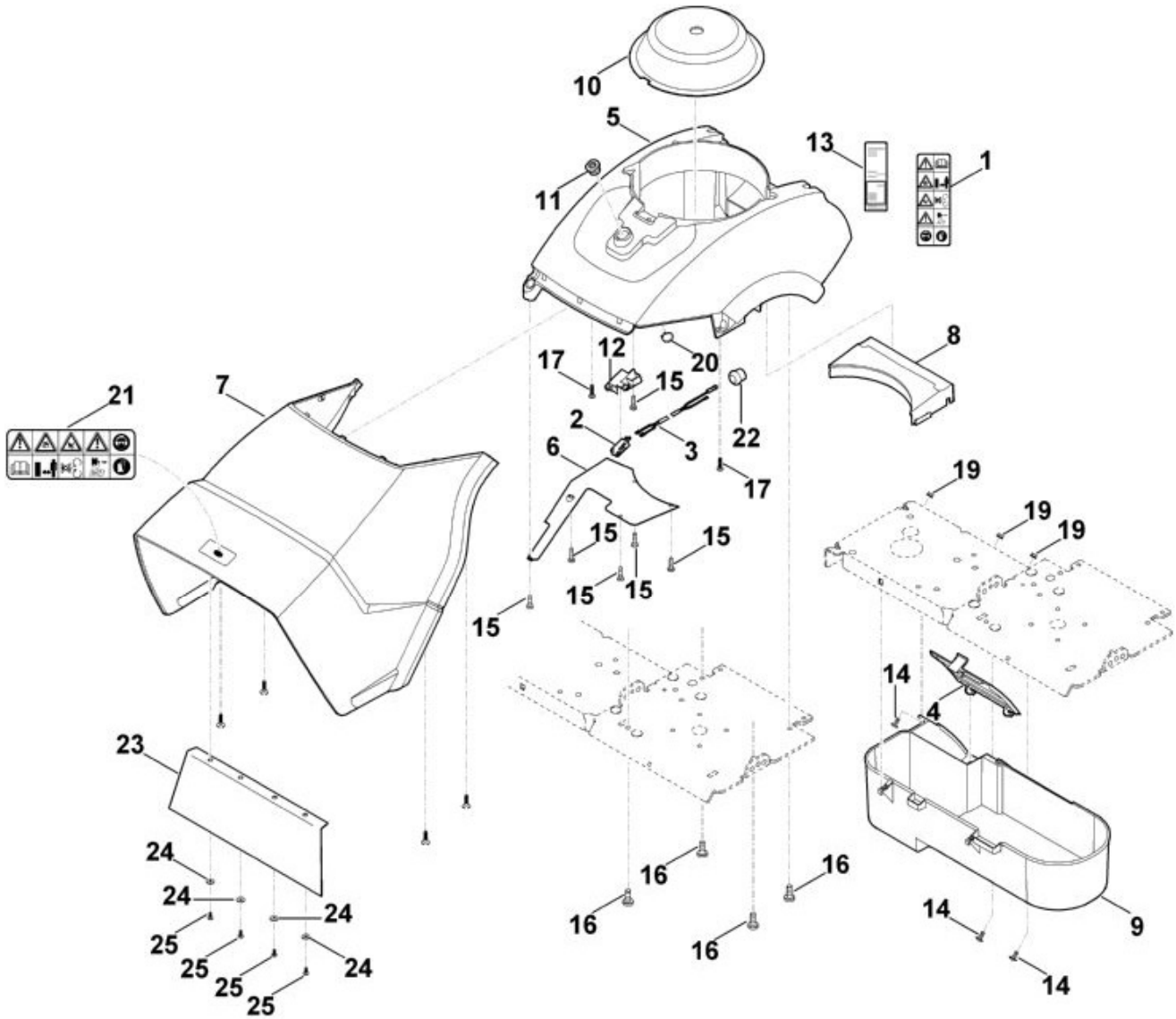

N°	Code article	Désignation	*	**	***
1	0000 967 7215	Avertissement			1
2	6001 430 0210	Commutateur			1
3	6012 440 1100	Câble de court-circuit			1
4	6012 701 0900	Couvercle			1
5	6012 700 8520	Carter	[1]		1
6	6012 701 3600	Recouvrement			1

N°	Code article	Désignation	*	**	***
7	6012 780 6115	Tôle de protection	[21,23-25]		1
8	6012 701 9000	Guide			1
9	6012 780 2010	Recouvrement	[14,19]		1
10	6012 706 0800	Capot protecteur			1
11	6012 708 3800	Douille filetée			1
12	6012 708 7500	Garniture			1
13	6012 967 0125	Plaque matricule GB 460.1			1
14	9027 068 0960	Vis à tête plate M5X12			3
15	9039 488 0974	Vis taraud M5x12 (4 - 6 Nm)			6
16	9039 488 1801	Vis taraud M8x20 (12 - 16 Nm)			4
17	9104 007 4289	Vis taraud P5x20 (1 - 2 Nm)			2
19	9220 260 0700	Ecrou à six pans M5 (2 - 3 Nm)			3
20	9455 621 2150	Circlip 20x1,2			1
21	0000 967 7219	Avertissement			1
22	6012 405 0800	Douille			1
23	6012 706 8415	Protection contre le réfrigérant			1
24	9307 020 0120	Rondelle 5,3			4
25	9104 007 4260	Vis taraud P5x12			4

* (A) non illustré
(B) uniquement accessoire optionnel
(C) n'est plus livrable départ usine
(D) n'est pas livrable séparément
[..] y compris Fig. No.

** (02.2003) Open informations techniques
>xxx xxx xxxx] Pièce à utiliser jusqu'au n° de série
[xxxx xxx xxxx> Pièce à utiliser à partir du n° de série

*** Nombre de pièces(s) utilisée(s) lors de la production

**** Prix de vente unitaire brut hors taxes
Voir conditions générales de vente dans la rubrique 'Téléchargement'

GB 460.1
Sélection: Entraînement

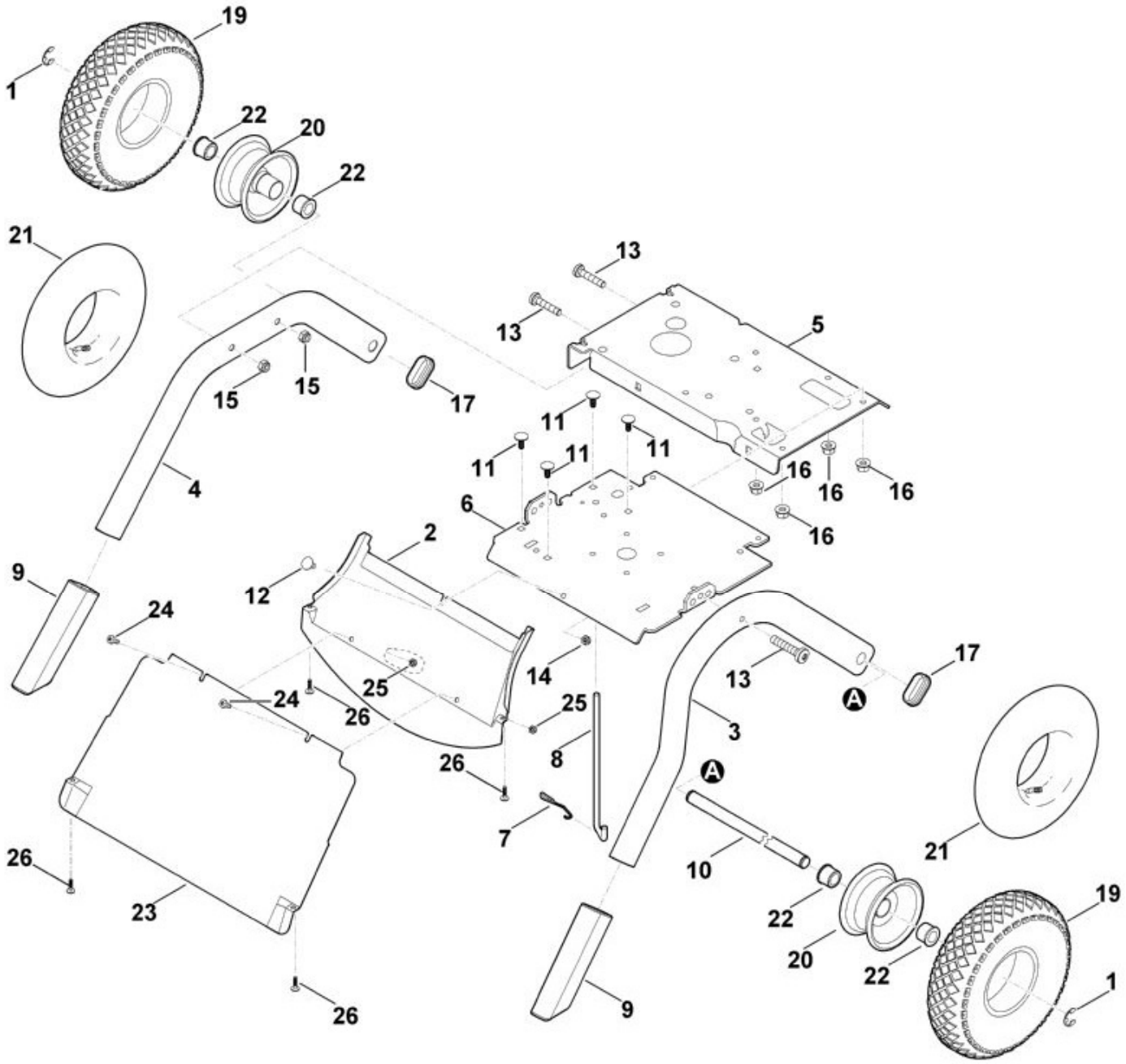

N°	Code article	Désignation	*	**	***
	6012 700 0400	Roue cpl.	[19-22]		2
1	9460 624 1500	Anneau d'arrêt 15			2
2	6012 701 4501	Tôle de canalisation			1
3	6012 703 2300	Pied gauche			1
4	6012 703 2310	Support de roues			1
5	6012 703 6200	Console			1

N°	Code article	Désignation	*	**	***
6	6012 703 8900	Plaque			1
7	6012 706 0610	Ressort			1
8	6012 706 2800	Etrier			1
9	6012 007 1000	Kit cache			1
10	6012 763 2710	Axe de roues			1
11	9027 068 1820	Vis à tête bombée M8x20			4
12	9027 318 1280	Vis à tête bombée M6x16			1
13	9039 488 1850	Vis taraud M8x40 (8 - 10 Nm)			3
14	9212 260 0900	Ecrou à six pans M6 (7 - 9 Nm)			1
15	9212 260 1100	Ecrou à six pans M8 (8 - 10 Nm)			2
16	9216 261 1100	Ecrou à embase M8 (12 - 16 Nm)			4
17	9302 929 0900	Bouchon 50x25			2
19	6012 704 9500	Pneu 10x3-4			2
21	0000 704 6705	Tuyau 10x3 - 4			2
22	6012 764 2700	Douille a collet			4
23	6012 701 4505	Tôle de canalisation			1
24	9075 478 4610	Vis cylindrique IS D6x16			2
25	9212 260 0900	Ecrou à six pans M6			2
26	9104 007 4289	Vis taraud P5x20 (1 - 2 Nm)			4

* (A) non illustré
(B) uniquement accessoire optionnel
(C) n'est plus livrable départ usine
(D) n'est pas livrable séparément
[..] y compris Fig. No.

** (02.2003) Open informations techniques
>xxx xxx xxxx] Pièce à utiliser jusqu'au n° de série
[xxxx xxx xxxx> Pièce à utiliser à partir du n° de série

*** Nombre de pièces(s) utilisée(s) lors de la production

**** Prix de vente unitaire brut hors taxes
Voir conditions générales de vente dans la rubrique 'Téléchargement'

GB 460.1
Sélection: Jeu de couteaux (broyage)

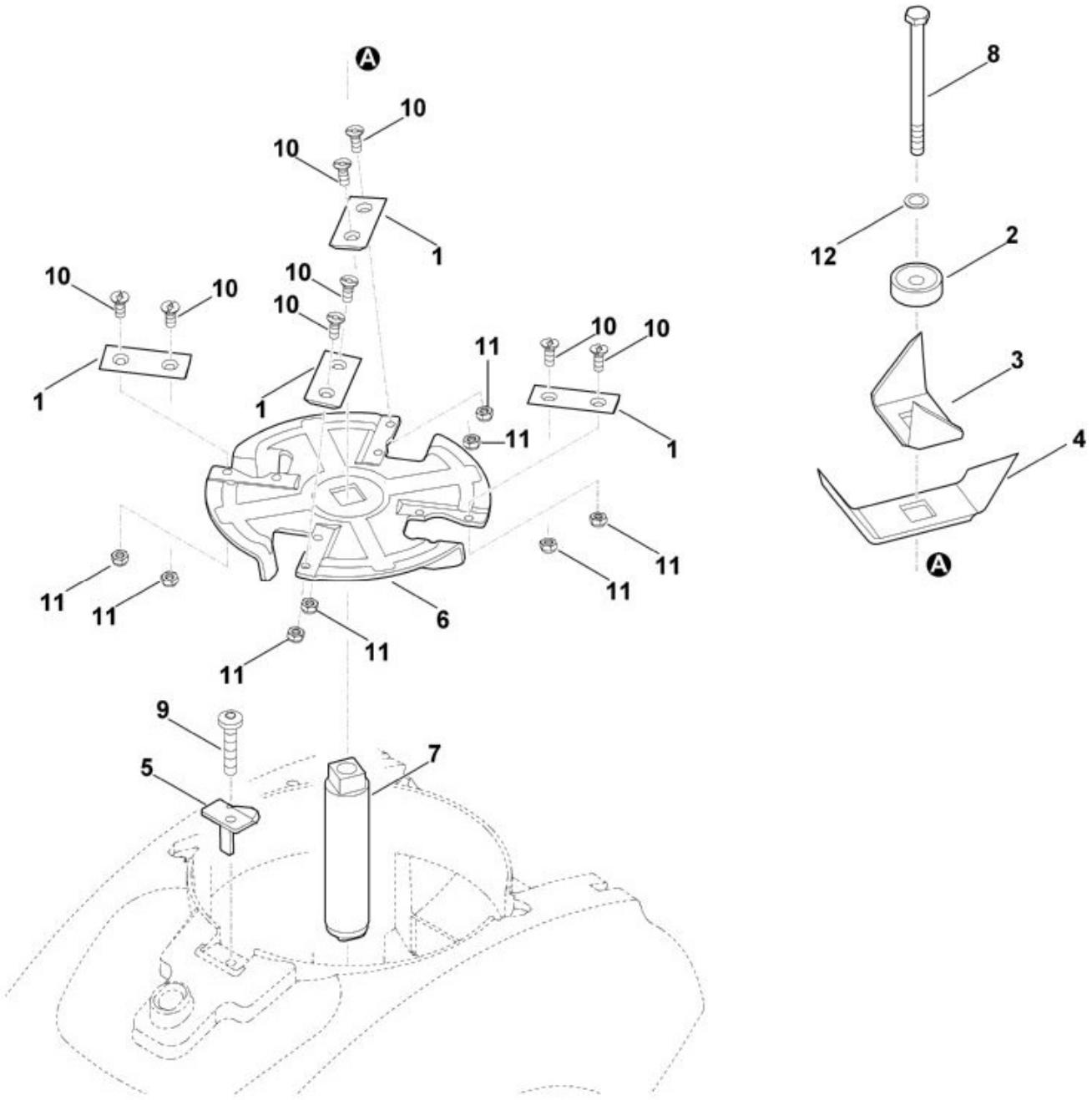

N°	Code article	Désignation	*	**	***
	6012 700 5110	Disque à couteaux cpl.	[1,6,10,11]		1
1	6008 702 0120	Couteau			4
2	6011 702 6700	Fixation rapide			1
3	6012 702 0300	Couteau à ailettes			1
4	6012 702 0310	Couteau à ailettes			1
5	6012 702 0500	Couteau			1

N°	Code article	Désignation	*	**	***
6	6012 702 1100	Disque à couteaux			1
7	6012 702 3800	Guide-lame			1
8	9007 319 2600	Vis à six pans M10x130 (36 - 44 Nm)			1
9	9039 488 1850	Vis taraud M8x40 (28 - 32 Nm)			1
10	9062 319 1285	Vis à tête fraisée M6x16			8
11	9212 260 0900	Ecrou à six pans M6 (8 - 10 Nm)			8
12	9460 624 4031	Circlips 10,5			1

* (A) non illustré
(B) uniquement accessoire optionnel
(C) n'est plus livrable départ usine
(D) n'est pas livrable séparément
[..] y compris Fig. No.

** (02.2003) Open informations techniques
>xxx xxx xxxx] Pièce à utiliser jusqu'au n° de série
[xxxx xxx xxxx> Pièce à utiliser à partir du n° de série

*** Nombre de pièces(s) utilisée(s) lors de la production

**** Prix de vente unitaire brut hors taxes
Voir conditions générales de vente dans la rubrique 'Téléchargement'

GB 460.1
Sélection: Jeu de couteaux (hachage)

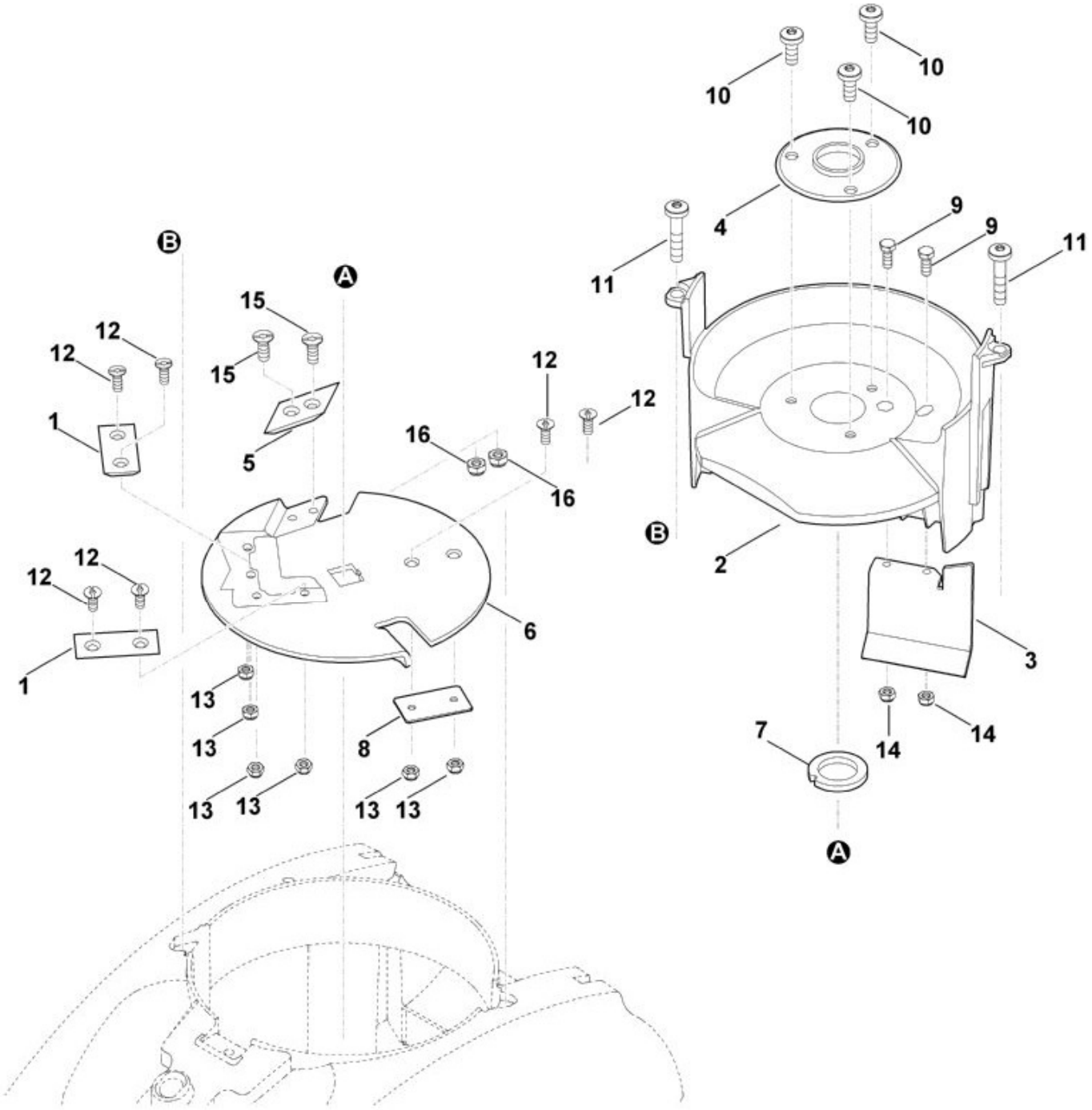

N°	Code article	Désignation	*	**	***
	6012 700 5100	Disque à couteaux cpl.	[1,5,6,8,12,13,15		1
1	6008 702 0120	Couteau			2
2	6012 701 1600	Garniture			1
3	6012 701 3900	Chicane			1
4	6012 701 4100	Support			1
5	6012 702 0100	Couteau			1

N°	Code article	Désignation	*	**	***
6	6012 702 1110	Disque à couteaux			1
7	6012 702 1800	Rondelle			1
8	6012 706 1500	Plaque calorifuge			1
9	9008 318 1280	Vis à six pans M6x16			2
10	9039 488 1801	Vis taraud M8x20 (14 - 16 Nm)			3
11	9039 488 1850	Vis taraud M8x40 (33 - 37 Nm)			2
12	9062 319 1285	Vis à tête fraisée M6x16			6
13	9212 260 0900	Ecrou à six pans M6 (8 - 10 Nm)			6
14	9212 260 0900	Ecrou à six pans M6			2
15	9062 319 1850	Vis à tête fraisée M8x20			2
16	9212 260 1100	Ecrou à six pans M8 (16 - 20 Nm)			2

* (A) non illustré
(B) uniquement accessoire optionnel
(C) n'est plus livrable départ usine
(D) n'est pas livrable séparément
[..] y compris Fig. No.

** (02.2003) Open informations techniques
>xxx xxx xxxx] Pièce à utiliser jusqu'au n° de série
[xxxx xxx xxxx> Pièce à utiliser à partir du n° de série

*** Nombre de pièces(s) utilisée(s) lors de la production

**** Prix de vente unitaire brut hors taxes
Voir conditions générales de vente dans la rubrique 'Téléchargement'

GB 460.1
Sélection: Moteur, entrainement

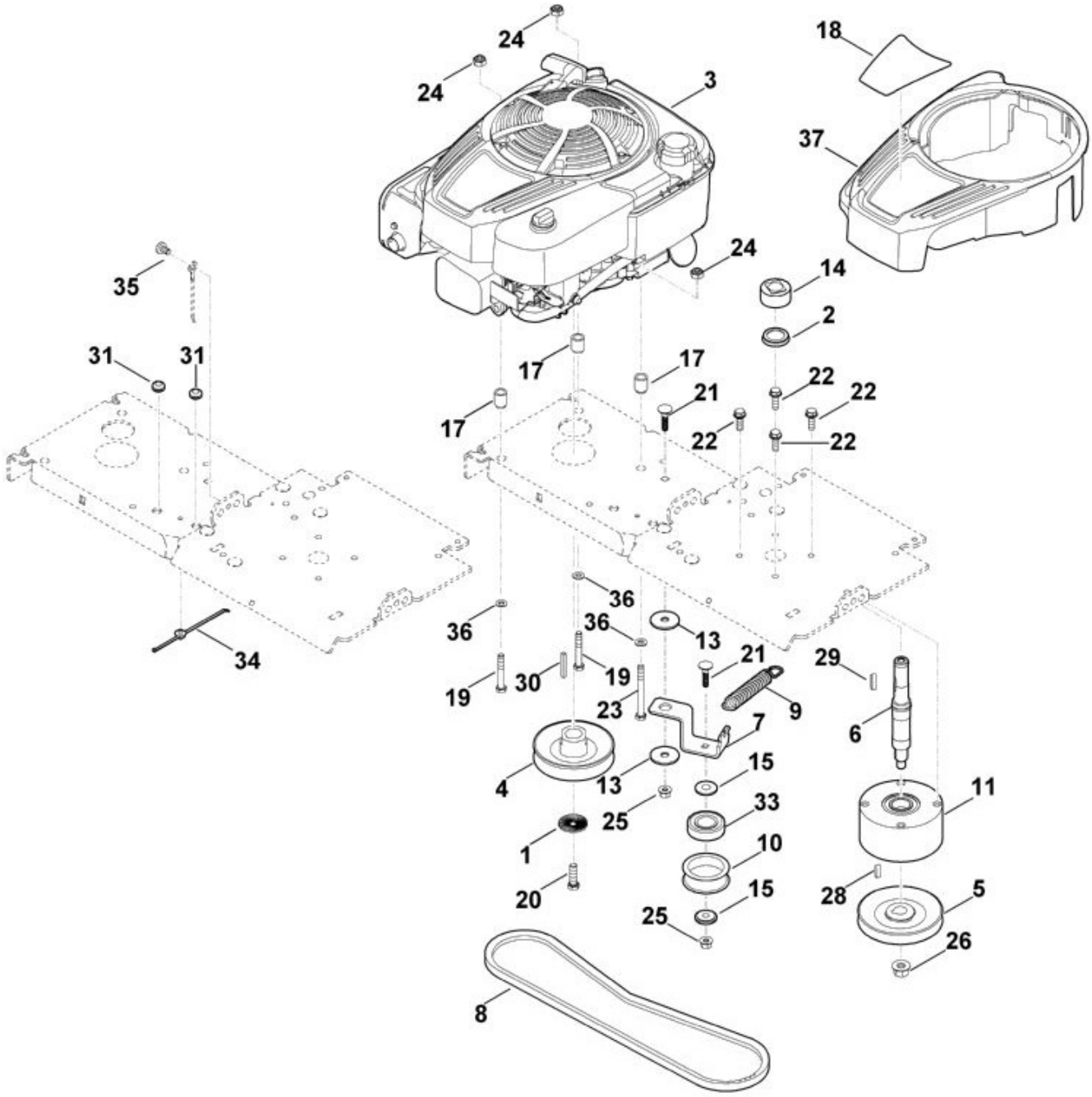

N°	Code article	Désignation	*	**	***
1	0000 702 6600	Rondelle			1
2	6000 709 2000	Anneau de joint			1
3	6012 011 1800	B&S, moteur-quatre-temps 12Q902-0154-B1, 122Q02-0154-B1, 122Q02-0146-B1, 122Q02-0162-H1	[37]		1
4	6012 700 2500	Poulie à gorge			1

N°	Code article	Désignation	*	**	***
5	6012 704 1000	Poulie à gorge			1
5	6012 700 2510	Poulie à gorge			1
6	6012 702 0700	Arbre			1
7	6012 704 1300	Support en tôle			1
8	6012 704 2100	Courroie trapézoïdale			1
9	6012 704 3900	Ressort			1
10	6012 760 1200	Galet tendeur	[33]		1
11	6012 700 4800	Bride de palier			1
13	6012 708 9800	Pièce d'écartement			2
14	6012 708 9810	Pièce d'écartement			1
15	6012 764 0500	Fixation rapide			2
17	6012 764 2810	Douille d'écartement			3
18	6012 967 3825	Plaque matricule GB 460			1
19	9007 318 1950	Vis à six pans M8x50 (20 - 26 Nm)			2
20	9008 319 9063	Vis à six pans 3/8""x1 1/4"" (30 - 36 Nm)			1
21	9027 319 1880	Vis à tête bombée M8x35			2
22	9018 318 1801	Vis à six pans M8x20 (22 - 30 Nm)			4
23	9007 319 2010	Vis à six pans M8x80 (20 - 26 Nm)			1
24	9214 320 1105	Ecrou de sécurité M8			3
25	9216 261 1100	Ecrou à embase M8 (12 - 16 Nm)			2
26	9216 261 1400	Ecrou à embase M12 (57 - 63 Nm)			1
28	9470 435 2270	Clavette parallèle 6x6x20			1
29	9470 435 2350	Clavette parallèle 6x6x40			1
31	0000 989 0615	Douille			2
33	9503 003 6841	Roulement rainuré à billes 6205-2RS			1
34	6242 448 1200	Attache de câble			1
35	9039 488 1801	Vis taraud M8x20 (6 - 8 Nm)			1
36	9307 021 0180	Rondelle 8,4			3
37	0000 082 0420	Recouvrement vert			1

* (A) non illustré
(B) uniquement accessoire optionnel
(C) n'est plus livrable départ usine
(D) n'est pas livrable séparément

[..] y compris Fig. No.

**	(02.2003)	Open informations techniques
	>xxx xxx xxxx]	Pièce à utiliser jusqu'au n° de série
	[xxxx xxx xxxx>	Pièce à utiliser à partir du n° de série

*** Nombre de pièces(s) utilisée(s) lors de la production

**** Prix de vente unitaire brut hors taxes
Voir conditions générales de vente dans la rubrique 'Téléchargement'

GB 460.1
Sélection: Outil spécial

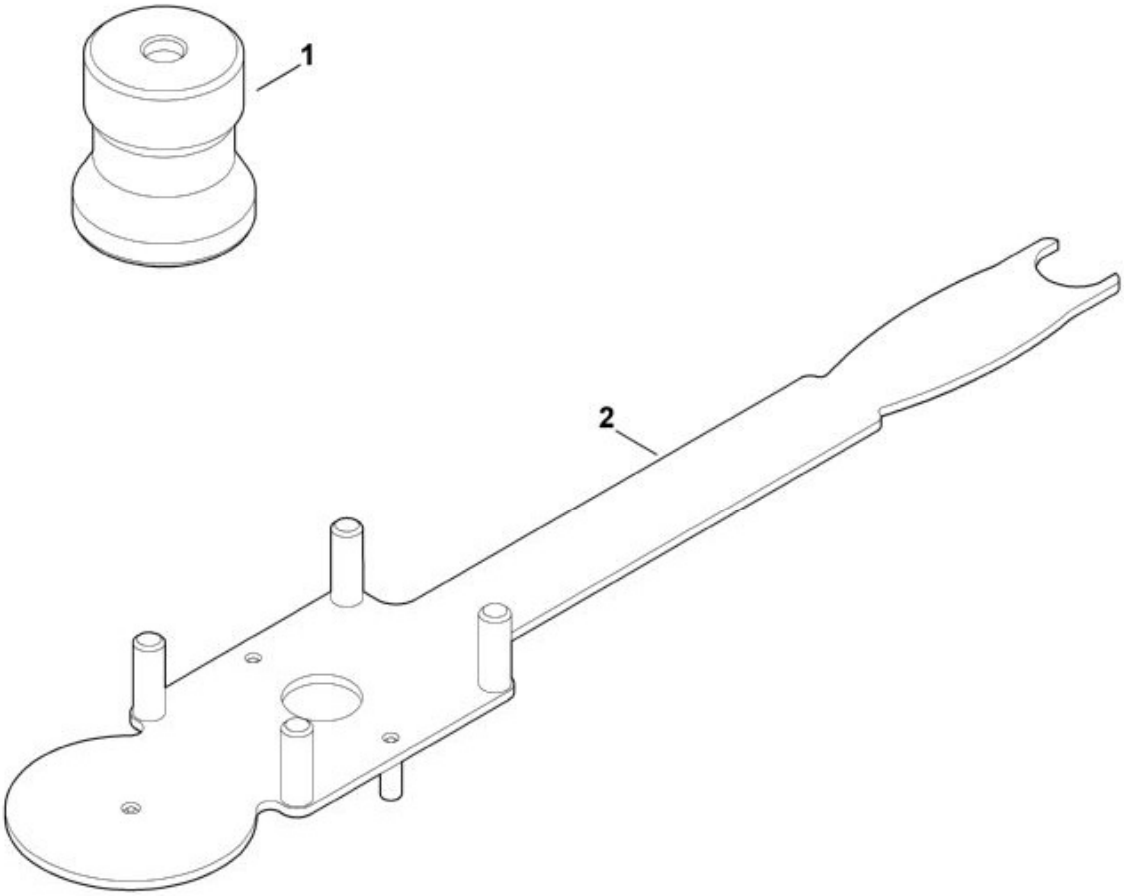

N°	Code article	Désignation	*	**	***
1	6012 893 5400	Outil de centrage			1
2	6165 890 2200	Outils de montage			1

* (A) non illustré
(B) uniquement accessoire optionnel
(C) n'est plus livrable départ usine
(D) n'est pas livrable séparément

[..] y compris Fig. No.

**	(02.2003)	Open informations techniques
	>xxx xxx xxxx]	Pièce à utiliser jusqu'au n° de série
	[xxxx xxx xxxx>	Pièce à utiliser à partir du n° de série

*** Nombre de pièces(s) utilisée(s) lors de la production

**** Prix de vente unitaire brut hors taxes
Voir conditions générales de vente dans la rubrique 'Téléchargement'

GB 460.1
Sélection: Outils

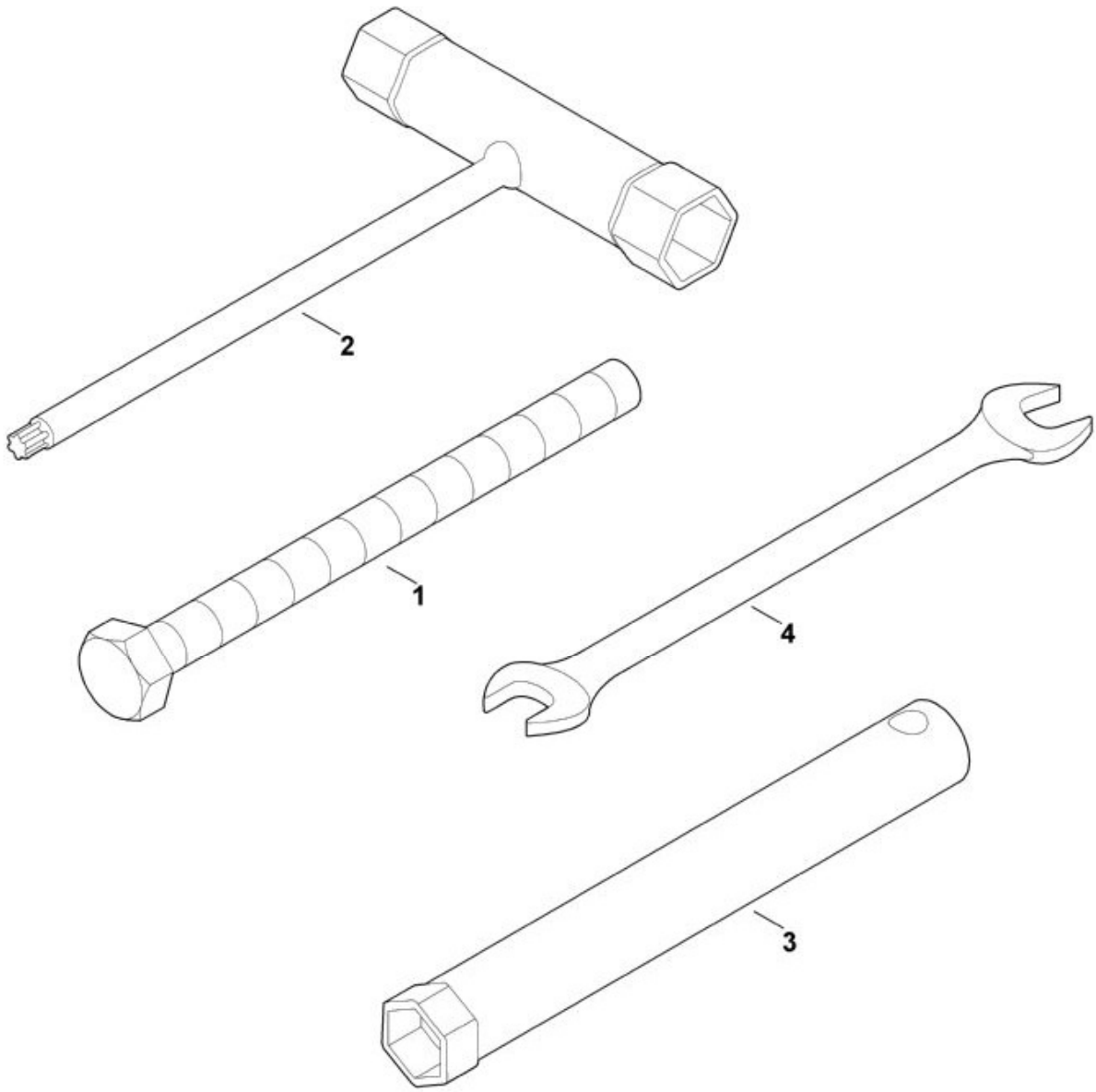

N°	Code article	Désignation	*	**	***
1	9008 319 3700	Vis à six pans M14x130			1
2	6012 890 3400	Clé multiple			1
3	0812 190 1002	Clé à bougie			1
4	6109 893 1300	Clé à fourche SW10/SW13			1

* (A) non illustré

(B) uniquement accessoire optionnel
(C) n'est plus livrable départ usine
(D) n'est pas livrable séparément
[..] y compris Fig. No.

**	(02.2003)	Open informations techniques
	>xxx xxx xxxx]	Pièce à utiliser jusqu'au n° de série
	[xxxx xxx xxxx>	Pièce à utiliser à partir du n° de série

*** Nombre de pièces(s) utilisée(s) lors de la production

**** Prix de vente unitaire brut hors taxes
Voir conditions générales de vente dans la rubrique 'Téléchargement'