Ersatzteilliste
Spare Parts List
Liste des pièces

VIKING®

GE 345, GE 365

DE Garten-Häcksler | **EN** Garden shredder | **FR** Broyeur

	GE 345, GE 365		
A	Gehäuse	Housing	Carter
B	Schalter	Switch	Commutateur
C	Elektromotor	Electric motor	Moteur électrique
D	Trichter, Messersatz	Funnel, blade set	Entonnoir, jeu de couteaux
E	Werkzeug, Zubehör	Tools, extras	Outils, accessoires optionnels
F	Schaltplan GE 345	Wiring harness GE 345	Connexion electrique GE 345
G	Schaltplan GE 365	Wiring harness GE 365	Connexion electrique GE 365

Pièces Box.fr

(2005 - 02) 2006 - 01

Illustration A Gehäuse Housing Carter

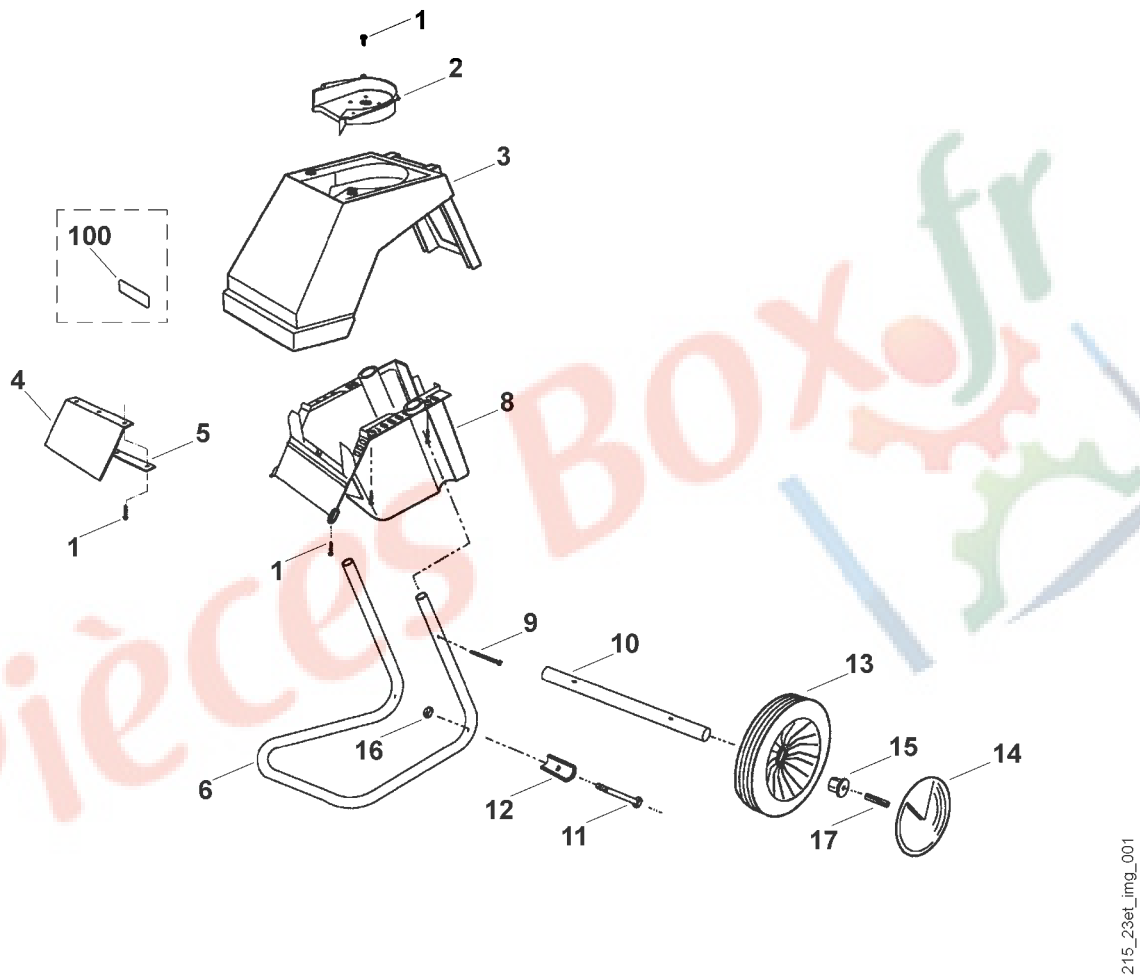

215_23ET_IMG_001

Illustration A Gehäuse Housing Carter

Bild-Nr	Teile-Nummer	Stück	Benennung	Part name	Désignation
1	9104 007 4270	16	Schneidschraube P5x16	Self-tapping screw P5x16	Vis taraud P5x16
2	6000 701 1600	1	Gehäuseeinsatz	Shroud insert	Garniture
3	6000 701 1041	1	Gehäuse (1)	Housing (1)	Carter (1)
3	6000 701 1042	1	Gehäuse (2)	Housing (2)	Carter (2)
4	6000 706 3200	1	Dämmeinlage	Muffler	Silencieux
5	6000 706 3910	1	Klemmleiste	Terminal block	Bornier
6	6000 703 2300	1	Rohrfuß	Tabular stand	Support de roues
8	6000 701 3400	1	Motorhaube	Engine hood	Capot-moteur
9	9104 007 4298	2	Zylinderschraube IS P5x50	Pan head screw IS P5x50	Vis cylindrique IS P5x50
10	6000 704 0910	1	Radachse	Wheel axle	Axe de roues
11	9007 319 1450	2	Sechskantschraube M6x60	Hexagon head screw M6x60	Vis à six pans M6x60
12	6000 708 8100	2	Anschlag	Stop	Butée
13	6000 700 0400	2	Rad	Wheel	Roue
14	6000 704 0300	2	Radkappe	Wheel cap	Chapeau de roue
15	4201 703 2800	2	Stopfen	Plug	Bouchon
16	9212 260 0900	2	Sechskantmutter M6	Hexagon nut M6	Ecrou à six pans M6
17	9380 620 2700	2	Spannstift 5x30	Roll pin 5x30	Goupille élastique 5x30
			→I 37 434 047 (TI 08.97)		
100	*6001 967 4630	1	Aufkleber	Label	Autocollant

(1) GE 345 (2) GE 365

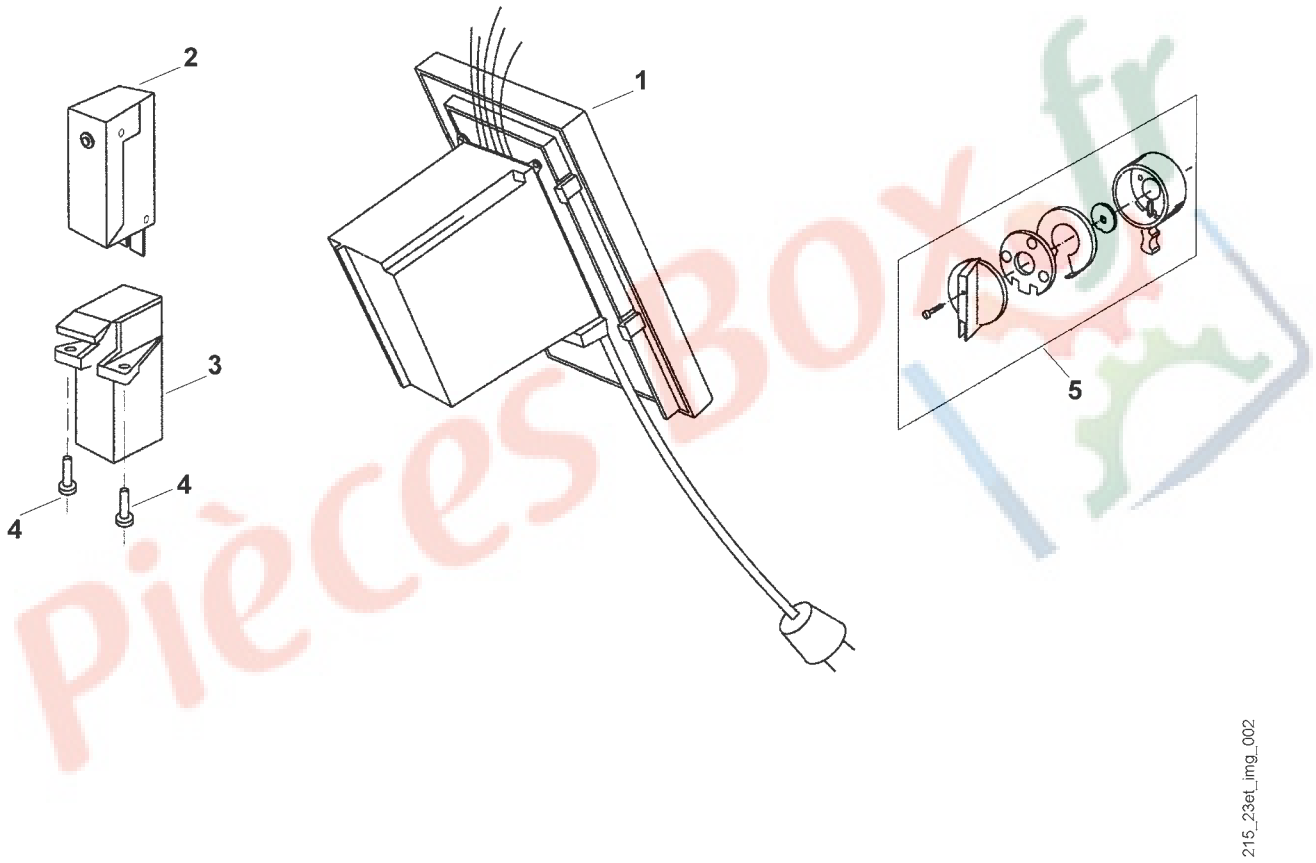

215_23ET_IMG_002

Illustration B Schalter Switch Commutateur

Bild-Nr	Teile-Nummer	Stück	Benennung	Part name	Désignation
	6000 007 1010	1	Satz Schalterteile	Kit Switch	Jeu de Commutateur
1	6000 430 0535	1	Schalter EUR (1)	Switch EUR (1)	Commutateur EUR (1)
			→I 35 900 720 (TI 10.96)		
1	*6000 430 0525	1	Schalter EUR (1)	Switch EUR (1)	Commutateur EUR (1)
1	6000 430 0530	1	Schalter EUR (2)	Switch EUR (2)	Commutateur EUR (2)
			→I 35 900 930 (TI 10.96)		
1	*6000 430 0520	1	Schalter EUR (2)	Switch EUR (2)	Commutateur EUR (2)
1	6000 430 0536	1	Schalter CH (1)	Switch CH (1)	Commutateur CH (1)
			→I 35 900 720 (TI 10.96)		
1	*6000 430 0526	1	Schalter CH (1)	Switch CH (1)	Commutateur CH (1)
1	6000 430 0547	1	Schalter GB (1)	Switch GB (1)	Commutateur GB (1)
			→I 48 478 861		
1	*6000 430 0537	1	Schalter GB (1)	Switch GB (1)	Commutateur GB (1)
			→I 35 900 720 (TI 10.96)		
1	*6000 430 0527	1	Schalter GB (1)	Switch GB (1)	Commutateur GB (1)
1	6000 430 0539	1	Schalter AUS,NZ (1)	Switch AUS,NZ (1)	Commutateur AUS,NZ (1)
			→I 4 30 558 576 (TI 05.2005)		
1	*6000 430 0538	1	Schalter AUS,NZ (1)	Switch AUS,NZ (1)	Commutateur AUS,NZ (1)
2	6005 435 0410	1	Endschalter	Stop switch	Commutateur
3	6005 701 1620	1	Einsatz	Insert	Garniture
4	9104 007 4270	2	Schneidschraube P5x16	Self-tapping screw P5x16	Vis taraud P5x16
5	6000 430 2100	1	Schalterbedienelement	Switch lever	Levier de commande

(1) GE 345 (2) GE 365

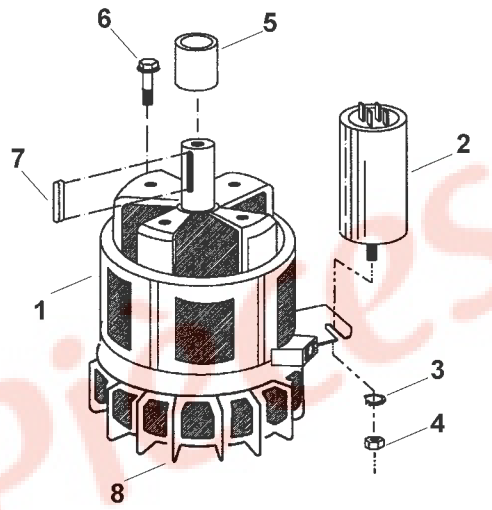

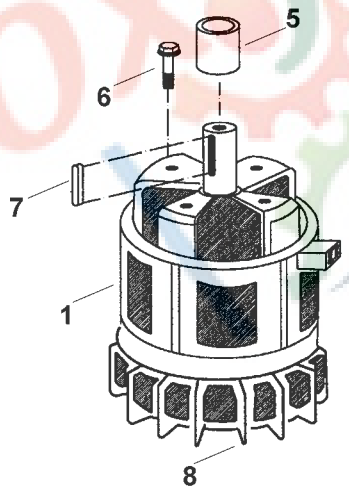

215_23et_img_003

215_23ET_IMG_003

Illustration C | Elektromotor | Electric motor | Moteur électrique

Bild-Nr	Teile-Nummer	Stück	Benennung	Part name	Désignation
1	6000 600 0265	1	Elektromotor 230V (2,2kW) EUR (1) □ 1-5,7,8	Electric motor 230V (2,2kW) EUR (1) □ 1-5,7,8	Moteur électrique 230V (2,2kW) EUR (1) □ 1-5,7,8
1	6000 600 0270	1	Elektromotor 230V (2,1kW) CH (1) □ 1-5,7,8	Electric motor 230V (2,1kW) CH (1) □ 1-5,7,8	Moteur électrique 230V (2,1kW) CH (1) □ 1-5,7,8
1	6000 600 0255	1	Elektromotor 400V (3kW) EUR (2) □ 5,7,8	Electric motor 400V (3kW) EUR (2) □ 5,7,8	Moteur électrique 400V (3kW) EUR (2) □ 5,7,8
2	6005 605 1010	1	Kondensator 25µF (1)	Condenser 25µF (1)	Condensateur 25µF (1)
3	9330 630 0180	1	Fächerscheibe 8,4 (1)	Shakeproof washer 8.4 (1)	Rondelle éventail 8,4 (1)
4	9211 259 1100	1	Sechskantmutter M8 (1)	Hexagon nut M8 (1)	Ecrou à six pans M8 (1)
5	6000 704 3205	1	Hülse 20x25x37,3 (1)	Sleeve 20x25x37,3 (1)	Douille 20x25x35,5 (1)
5	6000 704 3200	1	Hülse 20x25x35,5 (2)	Sleeve 20x25x35,5 (2)	Douille 20x25x35,5 (2)
6	9025 313 5010	4	Zylinderschraube M8x25	Pan head screw M8x25	Vis cylindrique M8x25
7	9470 435 2320	1	Passfeder 6x6x32	Key 6x6x32	Clavette parallèle 6x6x32
8	6100 607 3010	1	Lüfterrad ATB	Fan wheel ATB	Ventilateur ATB

(1) GE 345 (2) GE 365

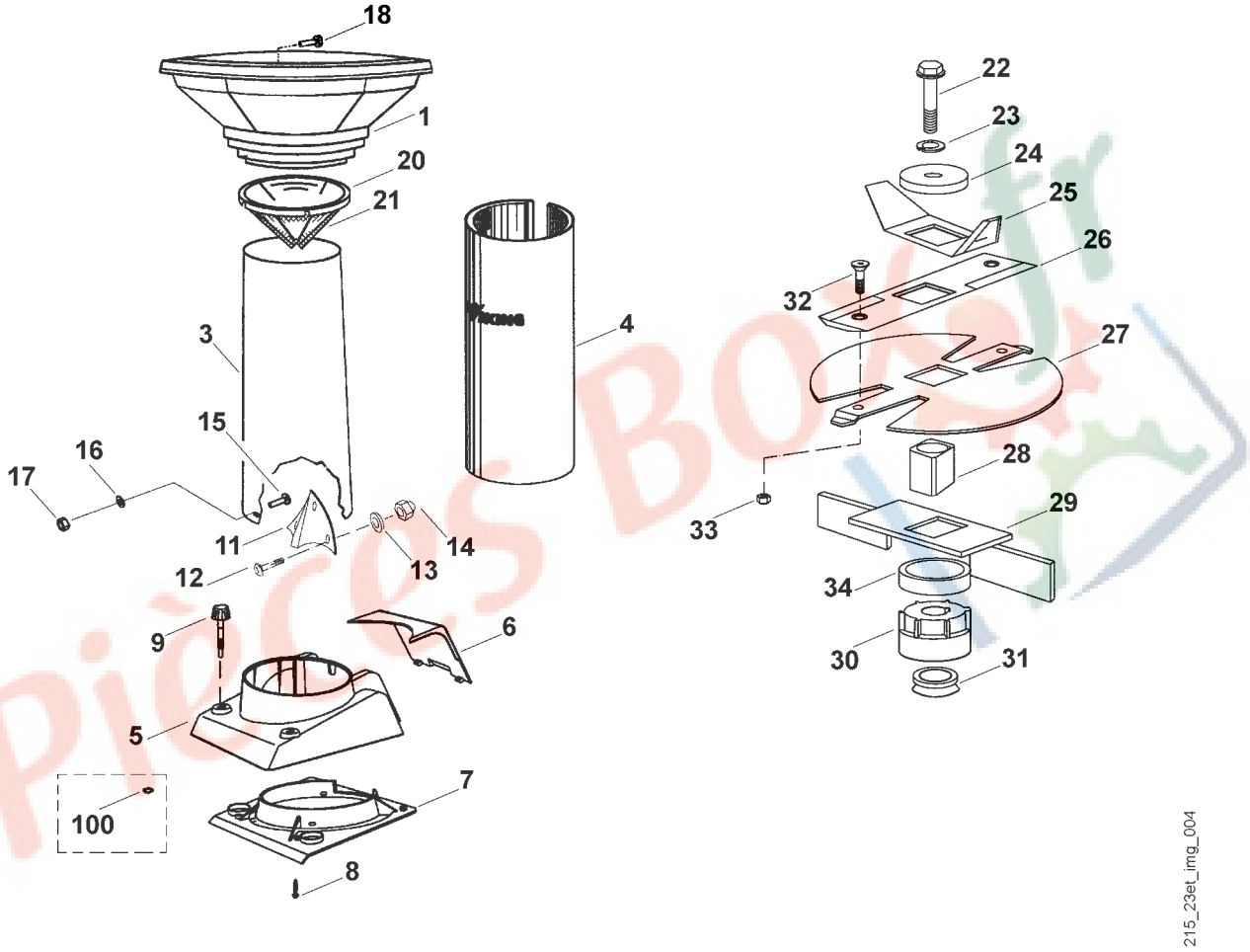

215_23ET_IMG_004

Illustration D | Trichter, Messersatz | Funnel, blade set | Entonnoir, jeu de couteaux

Bild-Nr	Teile-Nummer	Stück	Benennung	Part name	Désignation
	6000 760 4000	1	Spritzgummi kpl. □ 20,21	Splash guard assy. □ 20,21	Protection contre le réfrigérant cpl. □ 20,21
1	6001 703 0310	1	Trichter	Funnel	Entonnoir
3	6000 760 3010	1	Gossenrohr	Tube	Tube
4	6000 706 3020	1	Dämmantel	Muffler	Silencieux
5	6000 701 0201	1	Gossenanschluss	Connecting piece	Piece de raccordement
			→I 40 080 863 (TI 23.98)		
5	*6000 701 0200	1	Gossenanschluss	Connecting piece	Piece de raccordement
6	6000 701 2601	1	Deckel	Cover	Couvercle
7	6000 701 3600	1	Abdeckung	Cover	Recouvrement
8	9104 007 4290	10	Schneidschraube IS P5x20	Self-tapping screw IS P5x20	Vis taraud IS P5x20
9	6000 700 2300	2	Verschlussschraube	Plug screw	Vis de fermeture
			→I 40 080 863 (TI 23.98)		
9	*6005 708 5800	2	Verschlussschraube	Plug screw	Vis de fermeture
11	6000 702 1320	1	Reißnase	Ripping blade	Contre-couteau
12	9027 068 1820	3	Flachrundschraube M8x20	Flat head screw M8x20	Vis à tête bombée M8x20
13	9291 020 0180	3	Scheibe 8,4	Washer 8,4	Rondelle 8,4
14	9212 260 1100	3	Sechskantmutter M8	Hexagon nut M8	Ecrou à six pans M8
15	9027 068 1280	4	Flachrundschraube M6x16	Flat head screw M6x16	Vis à tête bombée M6x16
16	9307 021 0140	4	Scheibe 6,4	Washer 6.4	Rondelle 6,4
17	9212 260 0900	4	Sechskantmutter M6	Hexagon nut M6	Ecrou à six pans M6
18	9104 007 4420	3	Schraube K60x18	Screw K60x18	Vis K60x18
20	6001 706 8400	1	Spritzgummi	Splash guard	Protection contre le réfrigérant
21	6000 706 3030	1	Dämmatte	Muffler	Silencieux
22	9008 318 2410	1	Sechskantschraube M10x30 52 - 60 Nm	Hexagon head screw M10x30 52 - 60 Nm	Vis à six pans M10x30 52 - 60 Nm
23	9460 624 4031	1	Sicherungsscheibe 10,5	E-clip 10.5	Circlips 10,5
24	6000 702 1800	1	Klemmscheibe	Lockwasher	Fixation rapide
25	6000 702 0320	1	Flügelmesser	Wing blade	Couteau à ailettes
26	6000 702 5100	1	Kombimesser	Combination blade	Couteau combiné
27	6000 702 0800	1	Messerscheibe	Blade disk	Disque à couteaux
28	6000 702 0600	1	Mitnehmer	Carrier	Entraîneur
29	6001 760 4100	1	Auswerfer	Ejector	Dispositif d'ejection
			→I 4 30 034 245 (TI 08.2003)		
29	*6000 702 1420	1	Auswerfer	Ejector	Dispositif d'ejection
30	6005 708 1900	1	Abdeckung	Cover	Recouvrement
31	6000 709 2000	1	Dichtring	Sealing ring	Anneau de joint
32	9062 319 1850	2	Senkschraube M8x20 15 - 20 Nm	Countersunk screw M8x20 15 - 20 Nm	Vis à tête fraisée M8x20 15 - 20 Nm
			→I 37 433 481 (TI 08.97)		
32	*9064 319 1800	2	Senkschraube M8x20	Countersunk screw M8x20	Vis à tête fraisée M8x20
33	9212 260 1100	2	Sechskantmutter M8	Hexagon nut M8	Ecrou à six pans M8
34	6000 702 1720	1	Distanzring 38x50x10	Spacer ring 38x50x10	Anneau d'écartement 38x50x10
			→I 40 080 863 (TI 23.98)		
100	*9460 624 0800	2	Sicherscheibe 8	E-clip 8	Anneau d'arrêt 8

(1) GE 345 (2) GE 365

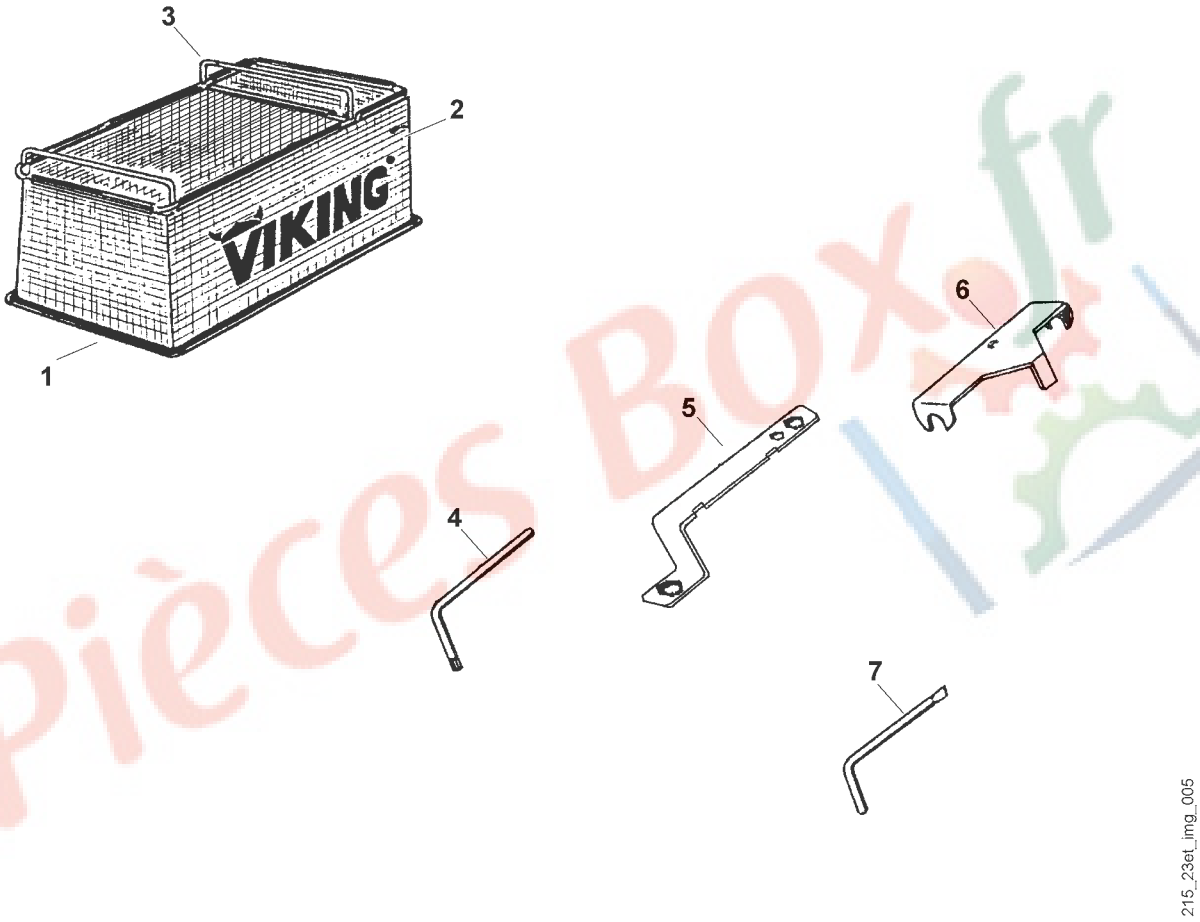

215_23ET_IMG_005

Illustration E	Werkzeug, Zubehör	Tools, extras	Outils, accessoires optionnels

Bild-Nr	Teile-Nummer	Stück	Benennung	Part name	Désignation
1	6903 760 2520	1	HB 80 □ 2,3	HB 80 □ 2,3	HB 80 □ 2,3
2	6903 708 9700	1	Fangsack	Catcher bag	Sac de ramassage
3	6903 700 3110	1	Rahmen	Frame	Châssis
4	0812 370 1143	1	Torx-Schlüssel T20x100x50	Torx wrench T20x100x50	Clé Torx T20x100x50
5	6005 890 3400	1	Kombischlüssel	Combination wrench	Clé multiple
6	6000 890 2200	1	Montagewerkzeug	Installing tools	Outils de montage
7	6005 893 0400	1	Schraubendreher	Screwdriver	Tournevis

Pièces Box.fr

(1) GE 345 (2) GE 365

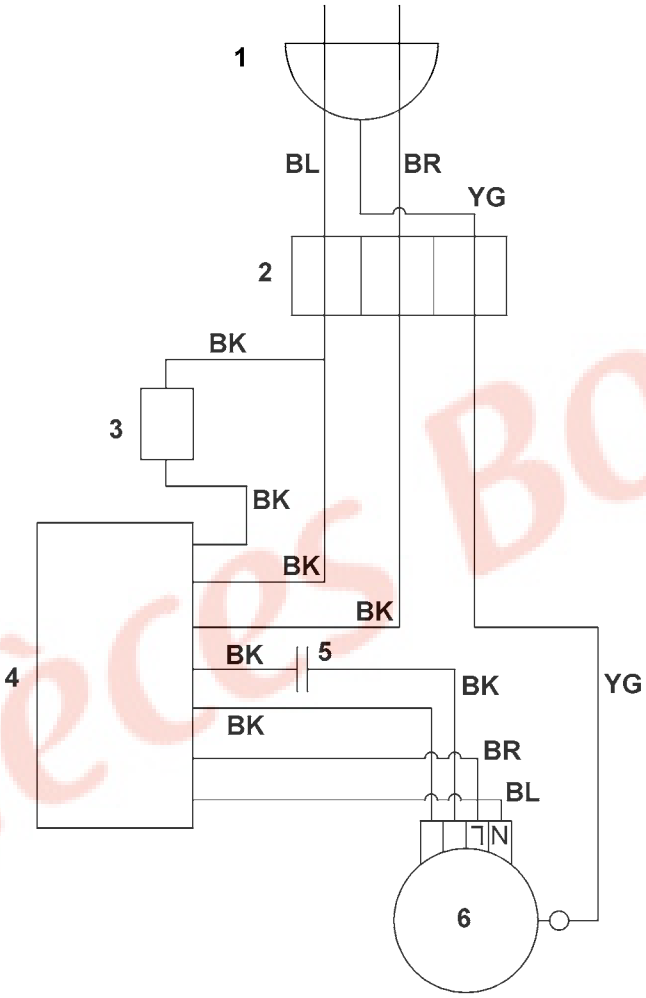

215_23ET_IMG_006

Illustration F	Schaltplan GE 345	Wiring harness GE 345	Connexion electrique GE 345

Bild-Nr	Teile-Nummer	Stück	Benennung	Part name	Désignation
			BR = braun	BR = brown	BR = bun
			BK = schwarz	BK = black	BK = noir
			BL = blau	BL = blue	BL = bleu
			YG = gelb/grün	YG = yellow/green	YG = jaune/vert
1			Netzstecker	Mains plug	Fiche de contact
2			Lüsterklemme	Biscuit connector	Bloc de jonction
3			Sicherheitsschalter	Safety switch	Commutateur sécurité
4			Schalter	Switch	Commutateur
5			Kondensator	Condenser	Condensateur
6			Elektromotor	Electric motor	Moteur électrique

Pièces Box.fr

(1) GE 345 (2) GE 365

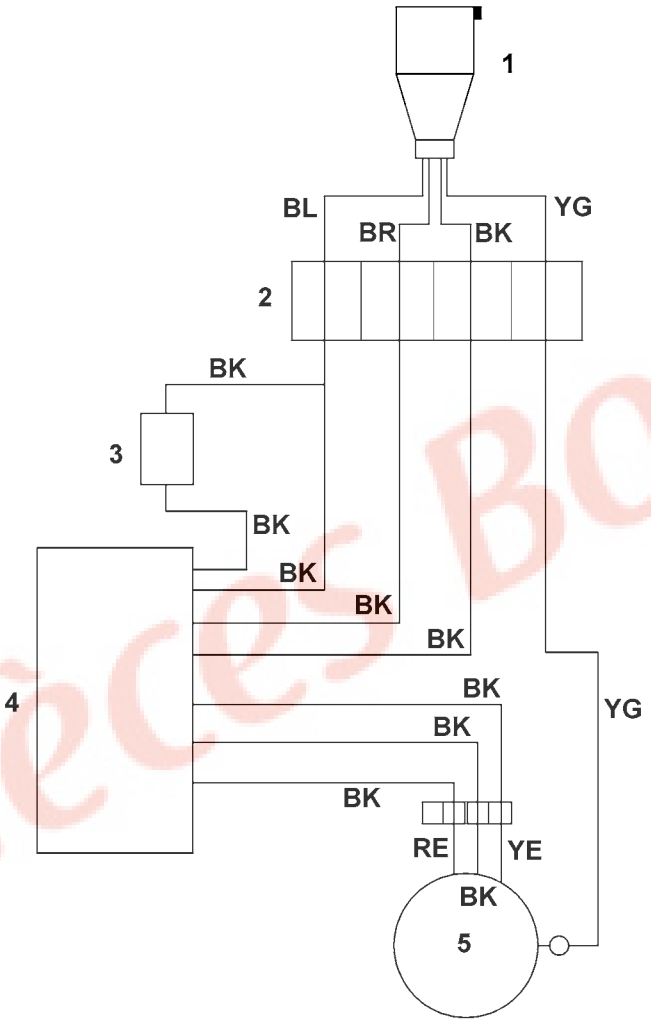

215_23ET_IMG_007

Illustration G	Schaltplan GE 365	Wiring harness GE 365	Connexion electrique GE 365

Bild-Nr	Teile-Nummer	Stück	Benennung	Part name	Désignation
			BR = braun	BR = brown	BR = bun
			BK = schwarz	BK = black	BK = noir
			BL = blau	BL = blue	BL = bleu
			YG = gelb/grün	YG = yellow/green	YG = jaune/vert
			YE = gelb	YE = yellow	YE = jaune
			RE = rot	RE = red	RE = rouge
1			Netzstecker	Mains plug	Fiche de contact
2			Lüsterklemme	Biscuit connector	Bloc de jonction
3			Sicherheitsschalter	Safety switch	Commutateur sécurité
4			Schalter	Switch	Commutateur
5			Elektromotor	Electric motor	Moteur électrique

Pièces Box.fr

(1) GE 345 (2) GE 365

Gedruckt auf chlorfrei gebleichtem Papier
Printed on chlorine-free paper
Imprimé sur papier blanchi sans chlore

0472 215 1323 G - Onlineversion

© 2006 VIKING GmbH
A-6336 Langkampfen / Kufstein

DE Zeichenerklärung

□ = darin enthalten Bild-Nr.
* = Maschinen älterer Bauart
(A) = nicht abgebildet
(B) = nur Sonderzubehör
(C) = ab Werk nicht mehr lieferbar
(D) = einzeln kein Ersatzteil
(1,2 ...) = Ausführungsarten

EN Key to symbols

□ = including item No.
* = previous Models
(A) = not illustrated
(B) = option
(C) = no longer available ex factory
(D) = not available as seperate item
(1,2 ...) = versions available

FR Légende

□ = y compris fig. No.
* = machines d´ancienne construction
(A) = non illustré
(B) = uniquement accessoire optionnel
(C) = n´est plus livrable départ usine
(D) = pas de pièce de rechange séparée
(1,2 ...) = différentes exécutions

Pièces Box.fr