Ersatzteilliste
Spare Parts List
Liste des pièces

MB 410, MB 460

DE Rasenmäher	EN Lawn mower	FR Tondeuse
MB 410, MB 460		
A Lenker	Handle	Guidon
B Gehäuse	Housing	Carter
C Fahrwerk	Chassis	Entraînement
D Motor, Messer	Engine, blade	Moteur, lame
E Grasfangkorb	Grass catcher bag	Bac de ramassage
F Werkzeuge	Tools	Outils

Pièces Box Jr

(2005 - 01) 2005 - 02

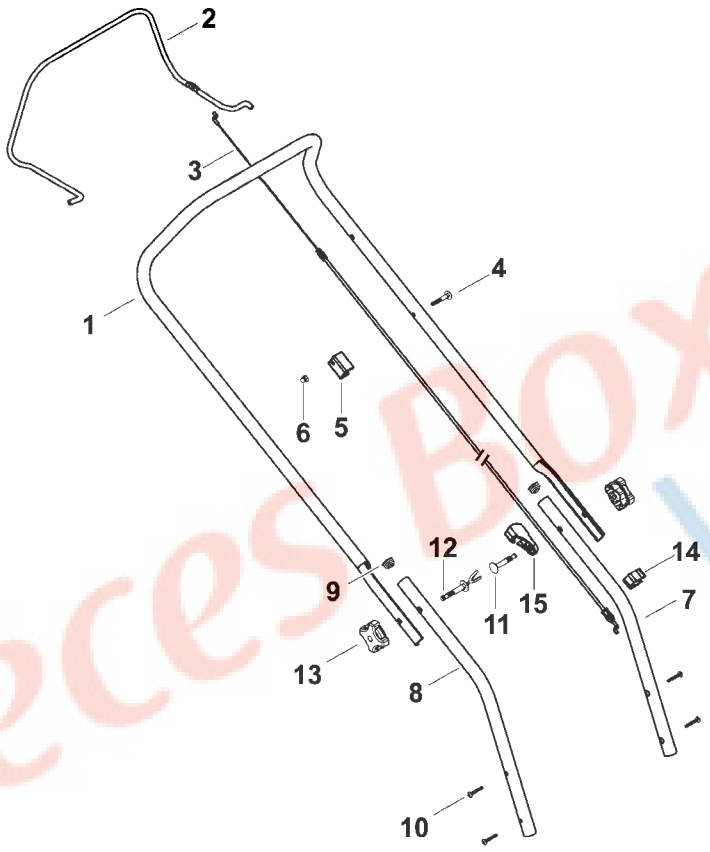

111_05ET_IMG_001

111_05ET_IMG_001

Illustration A Lenker Handle Guidon

Bild-Nr	Teile-Nummer	Stück	Benennung	Part name	Désignation
1	6336 703 1210	1	Lenkeroberteil	Upper handlebar	Partie supérieure du guidon
2	6336 702 6500	1	Schalthebel	Switch lever	Levier de commande
3	6336 700 7500	1	Seilzug	Cable	Câble de commande
4	9027 068 1400	1	Flachrundschraube M6x40	Flat head screw M6x40	Vis à tête bombée M6x40
5	6336 703 6900	1	Halter	Bracket	Patte de fixation
6	9240 216 0900	1	Hutmutter M6	Cap nut M6	Ecrou-chapeau M6
7	6336 703 1200	1	Lenkerunterteil	Lower handlebar	Partie inférieure du guidon
8	6336 703 1205	1	Lenkerunterteil	Lower handlebar	Partie inférieure du guidon
9	6101 703 2800	2	Stopfen	Plug	Bouchon
10	9104 007 4294	4	Schneidschraube P5x30	Self-tapping screw P5x30	Vis taraud P5x30
11	0000 703 3700	1	Schraube M8x50	Screw M8x50	Vis M8x50
			→I 4 30 760 535 (TI 30.2005)		
11	*6105 703 3710	1	Flachrundschraube M8x55	Flat head screw M8x55	Vis a tête plate M8x55
12	6105 760 3801	1	Seilführung	Cable guide	Guide câble
13	0000 760 1800	2	Drehgriff	Rotary handle	Molette de serrage
			→I 4 30 600 712 (TI 21.2005)		
13	*6105 760 1810	2	Drehgriff	Rotary handle	Molette de serrage
14	6100 703 3100	1	Kabelclip	Cable Clips	Attache pour câbles
15	6336 706 6600	1	Führung	Guide	Guide

(1) MB 410 (2) MB 460

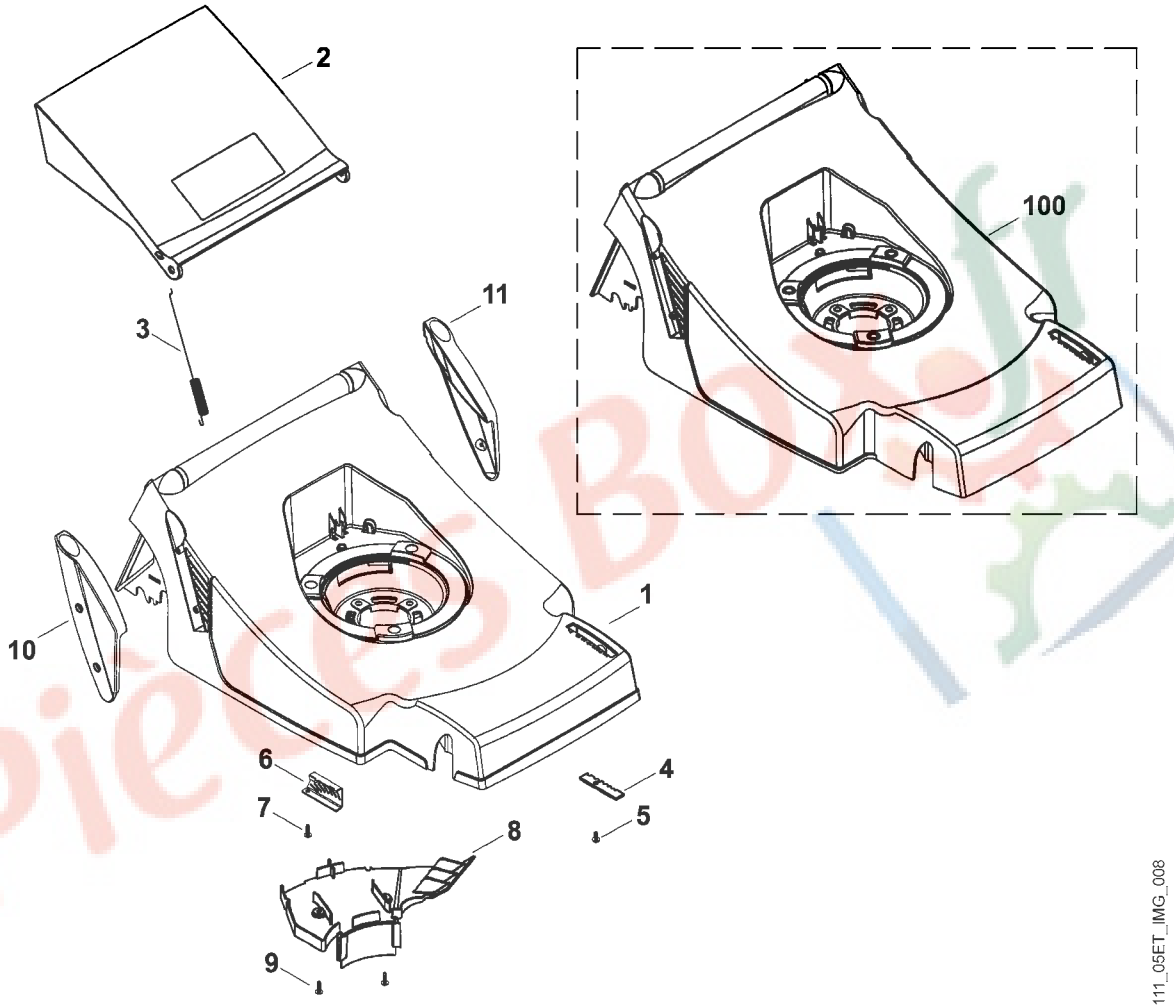

111_05ET_IMG_008

Illustration B | Gehäuse | Housing | Carter

Bild-Nr	Teile-Nummer	Stück	Benennung	Part name	Désignation
1	6336 700 8501	1	Gehäuse (1) □ 8	Housing (1) □ 8	Carter (1) □ 8
1	6356 700 8501	1	Gehäuse (2) □ 8	Housing (2) □ 8	Carter (2) □ 8
2	6336 706 2400	1	Klappe	Flap	Volet
3	6336 708 4500	1	Zugfeder	Tension spring	Ressort de tension
4	6336 703 9500	1	Rastenblech	Notched plate	Tôle à crans
5	9104 007 4260	1	Schneidschraube P5x12	Self-tapping screw P5x12	Vis taraud P5x12
6	6336 703 9510	1	Rastenblech	Notched plate	Tôle à crans
7	9104 007 4270	1	Schneidschraube P5x16	Self-tapping screw P5x16	Vis taraud P5x16
8	6336 706 0700	1	Abdeckung (1)	Cover (1)	Recouvrement (1)
8	6356 706 0700	1	Abdeckung (2)	Cover (2)	Recouvrement (2)
9	9104 007 4270	2	Schneidschraube P5x16	Self-tapping screw P5x16	Vis taraud P5x16
10	6356 706 0715	1	Abdeckung rechts	Cover right	Recouvrement droite
11	6356 706 0710	1	Abdeckung links	Cover left	Recouvrement gauche
			→I 4 30 533 481 (TI 02.2005)		
100 *	6336 700 8500	1	Gehäuse (1) □ 8	Housing (1) □ 8	Carter (1) □ 8
			→I 4 30 524 923 (TI 02.2005)		
100 *	6356 700 8500	1	Gehäuse (2) □ 8	Housing (2) □ 8	Carter (2) □ 8

(1) MB 410 (2) MB 460

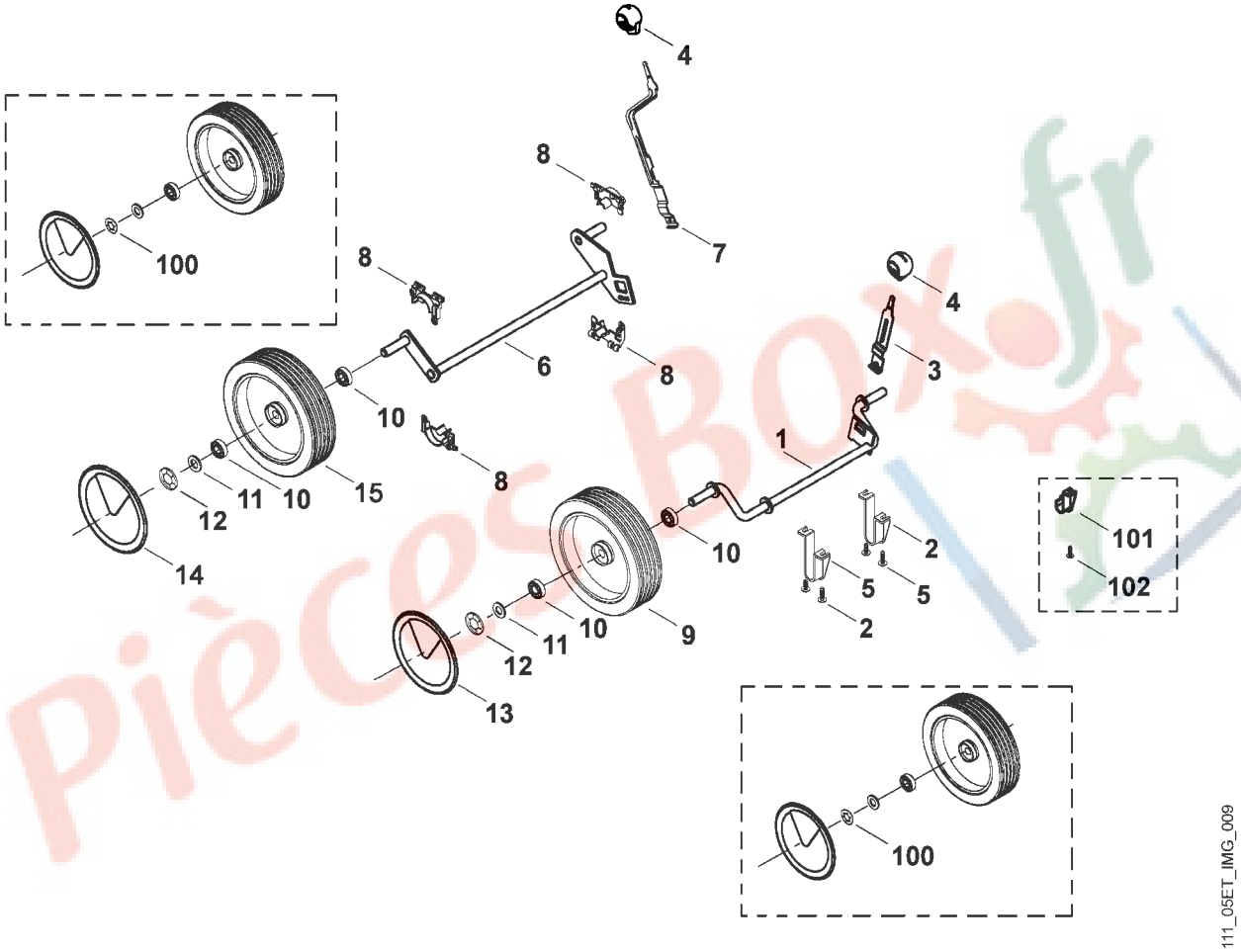

111_05ET_IMG_009

Illustration C | Fahrwerk | Chassis | Entraînement

Bild-Nr	Teile-Nummer	Stück	Benennung	Part name	Désignation
1	6336 700 2400	1	Achse	Axle	Axe
2	6356 704 1200	2	Achshalter	Axle bracket	Butée d'essieu
3	6336 703 6700	1	Verstellhebel	Adjusting lever	Levier de réglage
4	0000 989 8100	2	Griffstück	Handle	Poignée
5	9104 007 4260	4	Schneidschraube P5x12	Self-tapping screw P5x12	Vis taraud P5x12
6	6336 700 2410	1	Achse (1)	Axle (1)	Axe (1)
6	6356 700 2400	1	Achse (2)	Axle (2)	Axe (2)
7	6336 703 6710	1	Verstellhebel	Adjusting lever	Levier de réglage
8	6336 704 1210	4	Achshalter	Axle bracket	Butée d'essieu
9	6100 700 0401	2	Rad □ 10	Wheel □ 10	Roue □ 10
10	9503 003 9011	8	Kugellager 27M-3,6x12	Grooved ball bearing 27M-8.5x12	Roulement rainuré à billes 27M-8,5x12
11	9291 021 0220	4	Scheibe 13	Washer 13	Rondelle 13
12	6106 704 5110	4	Starlockring	Retaining ring	Anneau de sécurité
13	6100 704 0301	2	Radkappe	Wheel cap	Chapeau de roue
14	6100 704 0301	2	Radkappe (1)	Wheel cap (1)	Chapeau de roue (1)
14	6100 704 0302	2	Radkappe (2)	Wheel cap (2)	Chapeau de roue (2)
15	6100 700 0401	2	Rad (1) □ 10	Wheel (1) □ 10	Roue (1) □ 10
15	6105 700 0491	2	Rad (2) □ 10	Wheel (2) □ 10	Roue (2) □ 10
			→I 4 30 343 760 (TI 01.2004)		
100	*9991 003 1120	4	Schnellbefestigung	Quick-fixing device	Attache rapide
			→I 4 30 524 923 (TI 02.2005)		
101	*6336 704 1200	2	Achshalter	Axle bracket	Butée d'essieu
102	*9104 007 4270	2	Schneidschraube P5x16	Self-tapping screw P5x16	Vis taraud P5x16

(1) MB 410 (2) MB 460

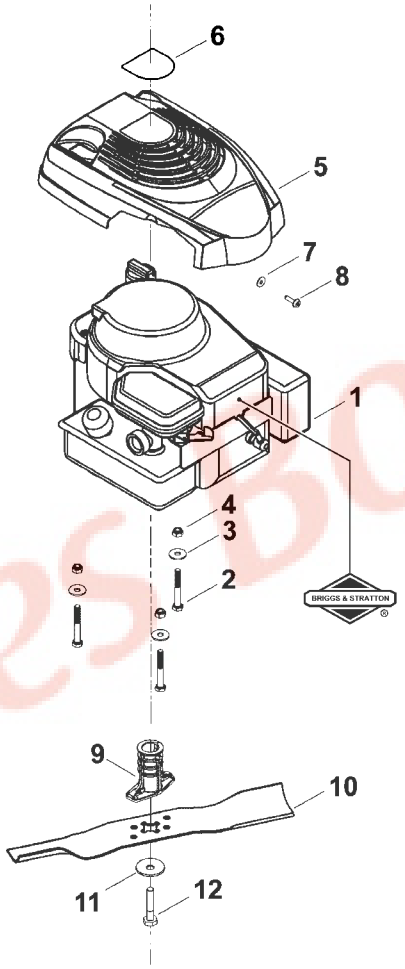

111_05ET_IMG_004

DE **Motor**

Für Ersatzmotore, Ersatzteile von Motoren und in Garantiefällen wenden Sie sich an den Kundendienst des Motorenherstellers.

EN **Engine**

For new engines, spare parts of the engine and in case of warranty contact the engine manufacturer´s after sales service.

FR **Moteur**

Pour toute demande concernant les moteurs thermiques (moteur complet, pièces détachées et garantie), veuillez vous adresser au fabricant du moteur.

111_05ET_IMG_004

Illustration D | Motor, Messer | Engine, blade | Moteur, lame

Bild-Nr	Teile-Nummer	Stück	Benennung	Part name	Désignation
1		1	BRIGGS & STRATTON, Vier-Takt-Motor Daten am Motor ablesen	BRIGGS & STRATTON, four-stroke-engine Find data on engine	BRIGGS & STRATTON, moteur-quatre-temps Lire les données sur le moteur
2	9007 319 1970	3	Sechskantschraube M8x60	Hexagon head screw M8x60	Vis à six pans M8x60
3	9307 021 0180	3	Scheibe 8,4	Washer 8,4	Rondelle 8,4
4	9214 320 1105	3	Sichermutter M8	Lock nut M8	Ecrou de sécurité M8
			→I 4 30 542 657 (TI 07.2005)		
4	*9212 260 1100	1	Sechskantmutter M8	Hexagon nut M8	Ecrou à six pans M8
5	0000 082 0400	1	Abdeckung	Cover	Recouvrement
6	6336 967 3801	1	Typenbezeichnung (1)	Name plate (1)	Plaque matricule (1)
			→I 4 30 533 481 (TI 02.2005)		
6	*6336 967 3800	1	Typenbezeichnung MB 410 (1)	Name plate MB 410 (1)	Plaque matricule MB 410 (1)
6	6356 967 3801	1	Typenbezeichnung (2)	Name plate (2)	Plaque matricule (2)
			→I 4 30 524 923 (TI 02.2005)		
6	*6356 967 3800	1	Typenbezeichnung MB 460 (2)	Name plate MB 460 (2)	Plaque matricule MB 460 (2)
7	9307 020 0120	1	Scheibe 5,3	Washer 5,3	Rondelle 5,3
8	9101 021 3780	1	Schneidschraube 4,8x16	Self-tapping screw 4.8x16	Vis taraud 4,8x16
9	6105 702 5021	1	Buchse	Bushing	Douille
10	6336 702 0100	1	Messer (1)	Blade (1)	Couteau (1)
10	6356 702 0100	1	Messer (2)	Blade (2)	Couteau (2)
11	0000 702 6600	1	Spannscheibe	Washer	Rondelle
			→I 4 30 738 611 (TI 29.2005)		
11	*6105 702 1830	1	Spannscheibe 11x40x2,5	Tensioning gear 11x40x2,5	Rondelle de tension 11x40x2,5
12	9008 341 9069	1	Sechskantschraube 3/8"x2"	Hexagon head screw 3/8"x2"	Vis à six pans 3/8"x2"

(1) MB 410 (2) MB 460

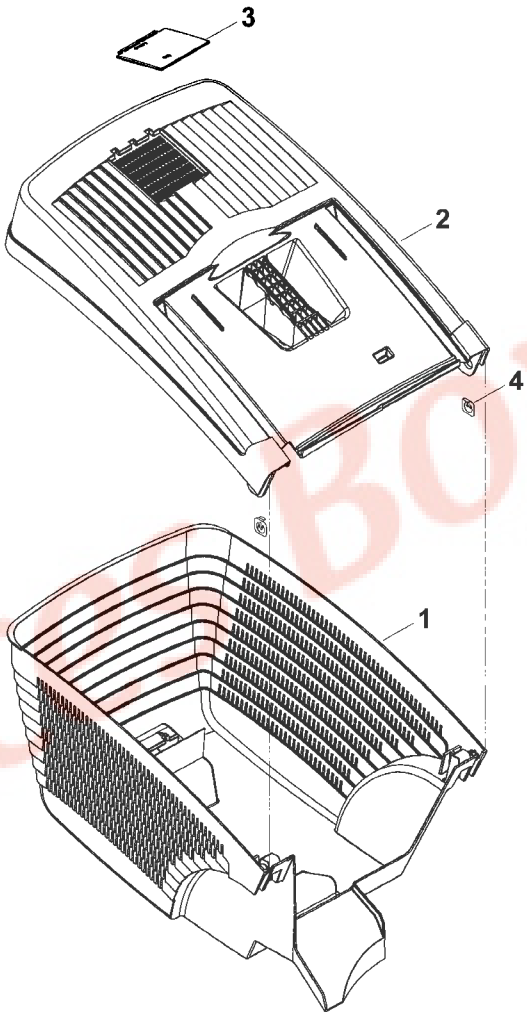

111_05ET_IMG_005

111_05ET_IMG_005

Illustration E | Grasfangkorb | Grass catcher bag | Bac de ramassage

Bild-Nr	Teile-Nummer	Stück	Benennung	Part name	Désignation
1	6336 703 9600	1	Grasfangkorbunterteil	Lower part of grass catcher bag	Partie inférieure du bac de ramassage
2	6336 760 2100	1	Grasfangkorboberteil □ 3	Upper part of grass catcher bag □ 3	Partie supérieure du bac de ramassage □ 3
			→I 55 349 779 (TI 18.02)		
2	* 6336 703 9605	1	Grasfangkorboberteil	Upper part of grass catcher bag	Partie supérieure du bac de ramassage
3	6118 708 9400	1	Lasche	Strap	Bride de fixation
4	9991 003 0685	2	Sicherungsscheibe	E-clip	Anneau d'arrêt

Pièces Box.fr

(1) MB 410 (2) MB 460

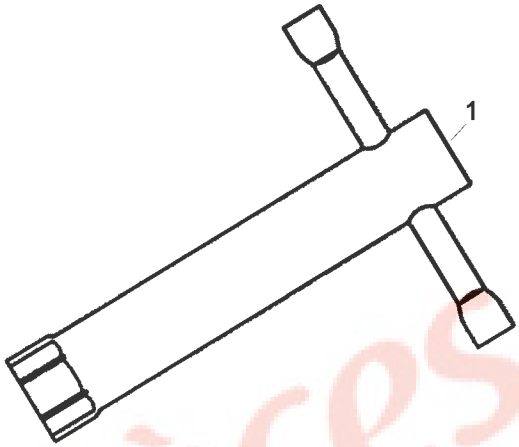

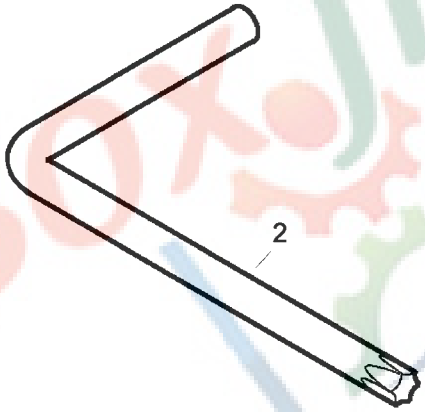

111_05ET_IMG_006

111_05ET_IMG_006

Illustration F Werkzeuge Tools Outils

Bild-Nr	Teile-Nummer	Stück	Benennung	Part name	Désignation
1	0812 190 1000	1	Zündkerzenschlüssel	Spark plug wrench	Clé à bougie
2	0812 370 1143	1	Torx-Schlüssel T20x100x50	Torx wrench T20x100x50	Clé Torx T20x100x50

Pièces Box.fr

(1) MB 410 (2) MB 460

Pièces BOX.fr

Pièces BOX.fr

Gedruckt auf chlorfrei gebleichtem Papier
Printed on chlorine-free paper
Imprimé sur papier blanchi sans chlore

0472 111 1305. F. M?. ??. Mei. Printed in Germany

© 2005 VIKING GmbH
A-6336 Langkampfen / Kufstein

DE Zeichenerklärung

- □ = darin enthalten Bild-Nr.
- * = Maschinen älterer Bauart
- (A) = nicht abgebildet
- (B) = nur Sonderzubehör
- (C) = ab Werk nicht mehr lieferbar
- (D) = einzeln kein Ersatzteil
- (1,2 ...) = Ausführungsarten

EN Key to symbols

- □ = including item No.
- * = previous Models
- (A) = not illustrated
- (B) = option
- (C) = no longer available ex factory
- (D) = not available as seperate item
- (1,2 ...) = versions available

FR Légende

- □ = y compris fig. No.
- * = machines d´ancienne construction
- (A) = non illustré
- (B) = uniquement accessoire optionnel
- (C) = n´est plus livrable départ usine
- (D) = pas de pièce de rechange séparée
- (1,2 ...) = différentes exécutions

Pièces Box.fr