MB 755

DE Rasenmäher	EN Lawn mower	FR Tondeuse

	MB 755.1 KS		
A	Lenker Oberteil	Handle upper part	Guidon part haut
B	Lenker Unterteil	Handle lower part	Guidon inférieur
C	Rahmen, Höhenverstellung	Frame, Height adjustment	Chassis, Réglage de hauteur
D	Gehäuse	Housing	Carter
E	Vorderachse	Front axle	Axe
F	Hinterachse, Antrieb	Shaft, Drive	Axe, Entrainement
G	Getriebe	Gear box	Transmission
H	Motor	Engine	Moteur
I	Messer, Messerkupplung	Blade, Blade dutch	Lame, Embrayage de lame
J	Grasfangkorb	Grass catcher bag	Bac de ramassage
K	Werkzeuge	Tools	Outils

Pièces Box Jr

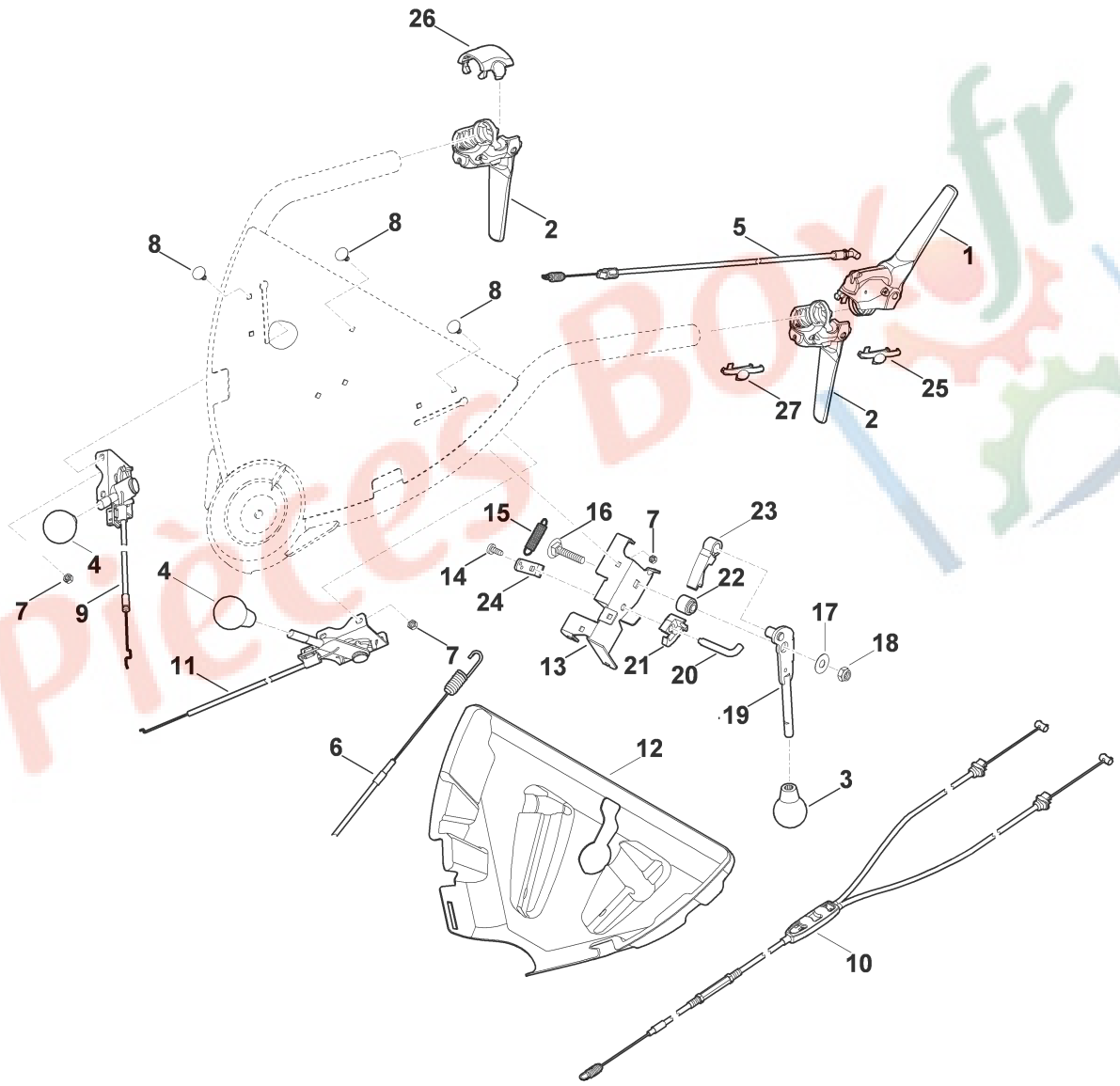
26
2
8
8
8
5
1
25
27
2
15
16
7
23
4
14
22
4
24
7
9
17
18
11
7
13
21
20
19
6
12
3
10

ET_ILL_1681

Illustration A | Lenker Oberteil | Handle upper part | Guidon part haut

Bild-Nr	Teile-Nummer	Stück	Benennung	Part name	Désignation
1	6375 700 7000	1	Hebel □ 25	Lever □ 25	Levier □ 25
2	6375 700 7007	2	Hebel	Lever	Levier
3	6395 764 0700	1	Knopf	Button	Bouton
4	6154 764 0700	2	Knopf	Button	Bouton
5	6375 700 7535	1	Seilzug	Cable	Câble de commande
6	6375 700 7570	1	Seilzug	Cable	Câble de commande
7	9212 260 0705	7	Sechskantmutter M5	Hexagon nut M5	Ecrou à six pans M5
8	9027 068 0960	7	Flachrundschraube M5X12	Flat head screw M5X12	Vis à tête plate M5X12
9	6375 700 7550	1	Seilzug	Cable	Câble de commande
10	6375 700 7562	1	Seilzug	Cable	Câble de commande
11	6375 180 1100	1	Gaszug	Throttle cable	Câble de commande des gaz
12	6375 706 0760	1	Abdeckung	Cover	Recouvrement
13	6375 162 3000	1	Halter	Support	Support
14	9039 488 0974	1	Schneidschraube M5x12	Self-tapping screw M5x12	Vis taraud M5x12
15	6395 764 1600	1	Zugfeder	Tension spring	Ressort de tension
16	9027 068 1860	1	Flachrundschraube M8x30	Flat head screw M8x30	Vis à tête bombée M8x30
17	9296 021 1545	1	Passscheibe 8x20x0,5	Washer 8x20x0,5	Rondelle 8x20x0,5
18	9212 260 1100	1	Sechskantmutter M8	Hexagon nut M8	Ecrou à six pans M8
19	6375 760 1510	1	Schalthebel	Switch lever	Levier de commande
20	6375 162 5200	1	Bolzen	Bolt	Boulon
21	6375 162 6700	1	Sperrhebel	Trigger interlock	Levier d'arret
22	6375 162 3710	1	Lagerbuchse	Bearing bushing	Coussinet
23	6375 162 9200	1	Arretierhebel	Detent lever	Levier d'arrêt
24	6375 162 5000	1	Hebel	Lever	Levier
25	6375 706 8100	1	Schutz	Deflector	Capot protecteur
26	6375 706 0770	1	Abdeckung	Cover	Recouvrement
27	6375 706 8100	1	Schutz	Deflector	Capot protecteur

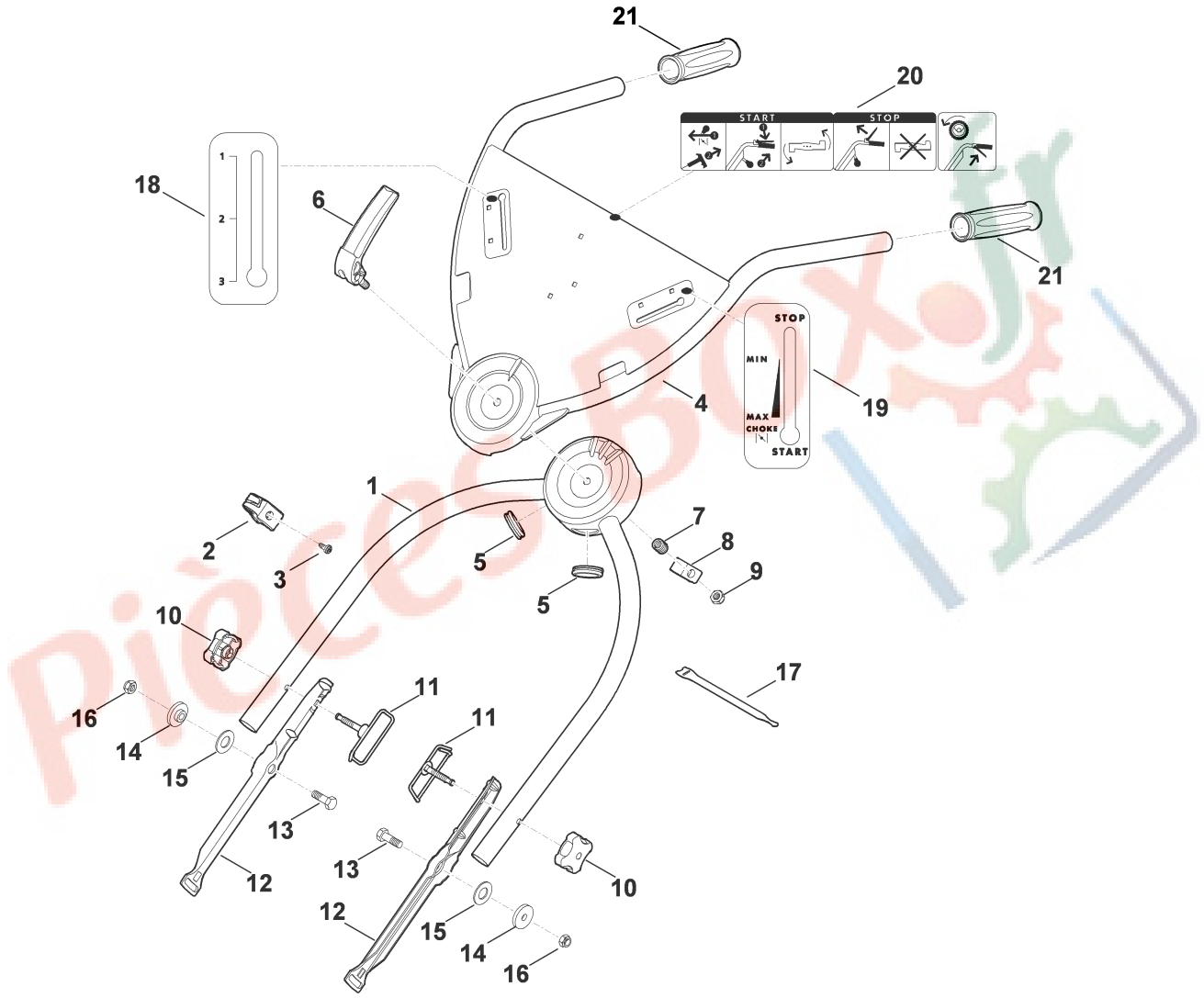
21
20
START
STOP
18
1
2
3
6
21
STOP
MIN
MAX
CHOKE
START
4
19
1
7
2
8
3
5
9
5
10
17
11
16
11
14
15
13
13
12
10
12
15
14
16

ET_ILL_1682

Illustration B | Lenker Unterteil | Handle lower part | Guidon inférieur

Bild-Nr	Teile-Nummer	Stück	Benennung	Part name	Désignation
1	6375 780 2900	1	Lenkermittelteil	middle handlebar	Partie centrale de guidon
2	0000 760 3800	1	Seilführung □ 3	Cable guide □ 3	Guide câble □ 3
3	9075 478 4117	1	Zylinderschraube IS D5x16	Pan head screw IS D5x16	Vis cylindrique IS D5x16
4	6375 780 3091	1	Lenkeroberteil □ 18 - 21	Upper handlebar □ 18 - 21	Partie supérieure du guidon □ 18 - 21
5	0751 010 7097	2	Tülle 25/35/3	Grommet 25/35/3	Douille 25/35/3
6	6375 780 0100	1	Spannhebel kpl.	Bolt lever assy.	Levier de tension cpl.
7	6375 997 2000	1	Druckfeder	Compression spring	Ressort de pression
8	6375 763 5400	1	Halteblech	Sheet metal holder	Support en tôle
9	9212 260 1300	1	Sechskantmutter M10	Hexagon nut M10	Ecrou à six pans M10
10	0000 760 1800	2	Drehgriff	Rotary handle	Molette de serrage
11	6375 700 6000	2	Führung	Guide	Guide
12	6375 763 4800	2	Lenkerunterteil	Lower handlebar	Partie inférieure du guidon
13	9008 318 1830	2	Schraube M8x25	Hexagon head screw M8x25	Vis à six pans M8x25
14	6375 763 3000	2	Lagerbuchse	Bearing bushing	Coussinet
15	9485 648 1795	2	Tellerfeder A28	Cup spring A28	Rondelle belleville A28
16	9212 260 1100	2	Sechskantmutter M8	Hexagon nut M8	Ecrou à six pans M8
17	6395 706 5500	2	Klettverschluss	Cling strip fastener	Fermeture à bande velcro
18	6375 967 4400	1	Aufkleber	Label	Autocollant
19	6375 967 4410	1	Aufkleber	Label	Autocollant
20	6375 967 4420	1	Aufkleber	Label	Autocollant
21	6375 703 6620	2	Griff	Knob	Poignée

Pièces Box.fr

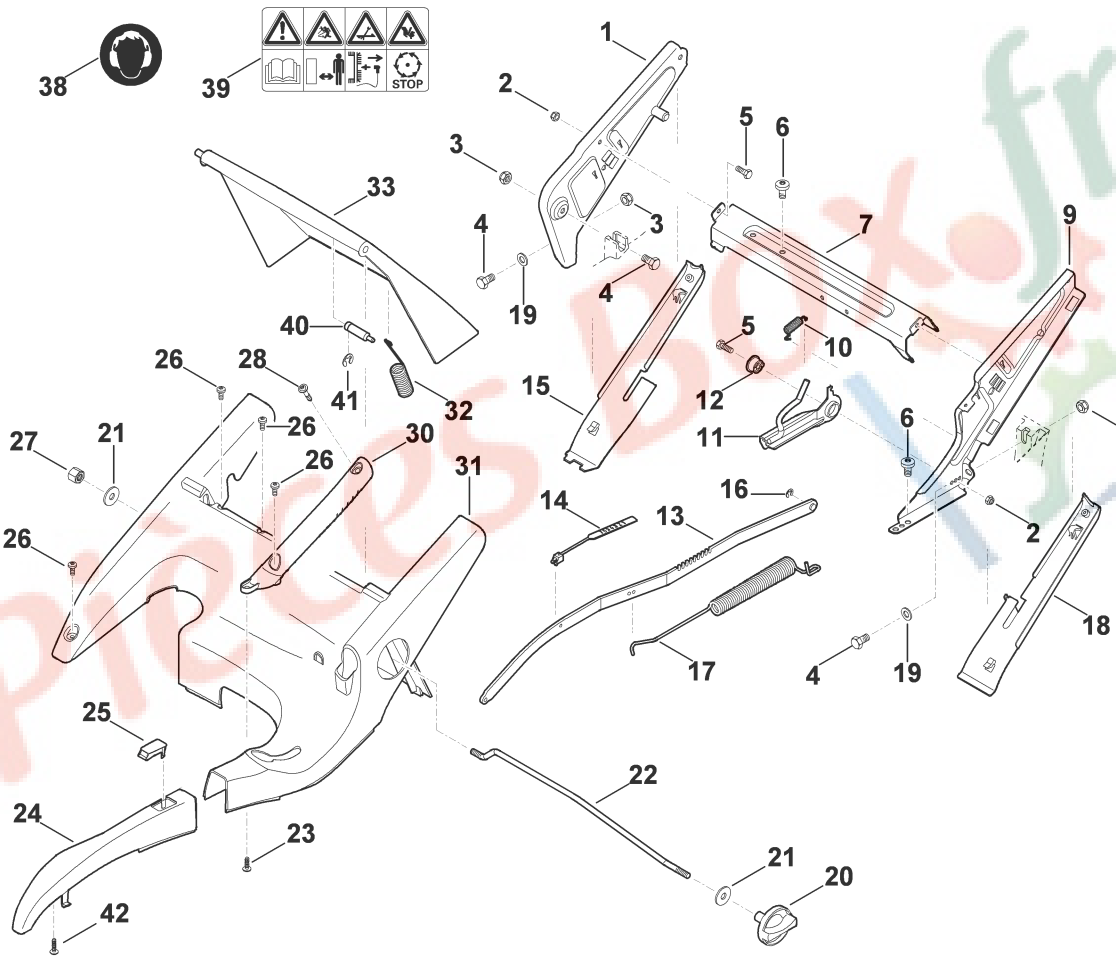
38
39
STOP
1
2
3
4
5
6
7
9
10
11
12
13
14
15
16
17
18
19
20
21
22
23
24
25
26
27
28
30
31
32
33
40
41
42

ET_ILL_1683

Illustration C	Rahmen, Höhenverstellung	Frame, Height adjustment	Chassis, Réglage de hauteur

Bild-Nr	Teile-Nummer	Stück	Benennung	Part name	Désignation
1	6375 760 4205	1	Konsole	Bracket	Console
2	9212 260 0900	3	Sechskantmutter M6	Hexagon nut M6	Ecrou à six pans M6
3	9212 260 1100	3	Sechskantmutter M8	Hexagon nut M8	Ecrou à six pans M8
4	9008 318 1780	3	Sechskantschraube M8x16	Hexagon head screw M8x16	Vis à six pans M8x16
5	9008 318 1280	3	Sechskantschraube M6x16	Hexagon head screw M6x16	Vis à six pans M6x16
6	9039 488 1550	4	Schneidschraube M8x12	Self-tapping screw M8x12	Vis taraud M8x12
7	6375 763 4500	1	Strebe	Strud	Contrefiche
9	6375 760 4291	1	Konsole □ 28	Bracket □ 28	Console □ 28
10	6375 703 5111	1	Zugfeder	Tension spring	Ressort de tension
11	6375 780 3180	1	Rastsegment □ 12	Notched quadrant □ 12	Segment à crans □ 12
12	6375 763 3020	1	Lagerbuchse	Bearing bushing	Coussinet
13	6375 780 0401	1	Translationshebel	Translation lever	Levier de translation
14	6375 763 2000	1	Zeiger	Pointer	Index
15	6375 706 0730	1	Abdeckung	Cover	Recouvrement
16	9460 624 0500	1	Sicherungsscheibe 5	E-clip 5	Anneau d'arrêt 5
17	6375 703 5105	1	Zugfeder	Tension spring	Ressort de tension
18	6375 706 0720	1	Abdeckung	Cover	Recouvrement
19	9291 020 0180	2	Scheibe 8,4	Washer 8,4	Rondelle 8,4
20	6375 760 1800	1	Drehgriff kpl.	Rotary handle assy.	Molette de serrage cpl.
21	9307 021 0180	2	Scheibe 8,4	Washer 8,4	Rondelle 8,4
22	6375 703 1700	1	Stange	Rod	Baguette
23	9104 007 4270	1	Schneidschraube P5x16	Self-tapping screw P5x16	Vis taraud P5x16
24	6375 780 2091	1	Abdeckung kpl. □ 25	Cover assy. □ 25	Recouvrement cpl. □ 25
25	6375 701 3500	1	Schauglas	Inspection glass	Verre indicateur
26	9039 488 0974	4	Schneidschraube M5x12	Self-tapping screw M5x12	Vis taraud M5x12
27	9241 288 1980	1	Hutmutter M8	Cap nut M8	Ecrou-chapeau M8
28	9070 010 1050	1	Schraube TT-M5x28	Screw TT-M5x28	Vis TT-M5x28
30	6375 703 6600	1	Griff	Knob	Poignée
31	6375 706 0700	1	Abdeckung	Cover	Recouvrement
32	6375 703 5120	1	Zugfeder	Tension spring	Ressort de tension
33	6375 700 2790	1	Klappe □ 38,39	Flap □ 38,39	Volet □ 38,39
38	6002 967 3400	1	Aufkleber	Label	Autocollant
39	0000 967 4405	1	Warnhinweis	Warning note	Avertissement
40	6375 703 0920	1	Achse	Axle	Axe
41	9460 624 0800	1	Sicherscheibe 8	E-clip 8	Anneau d'arrêt 8
42	9104 007 4290	1	Schneidschraube IS P5x20	Self-tapping screw IS P5x20	Vis taraud IS P5x20

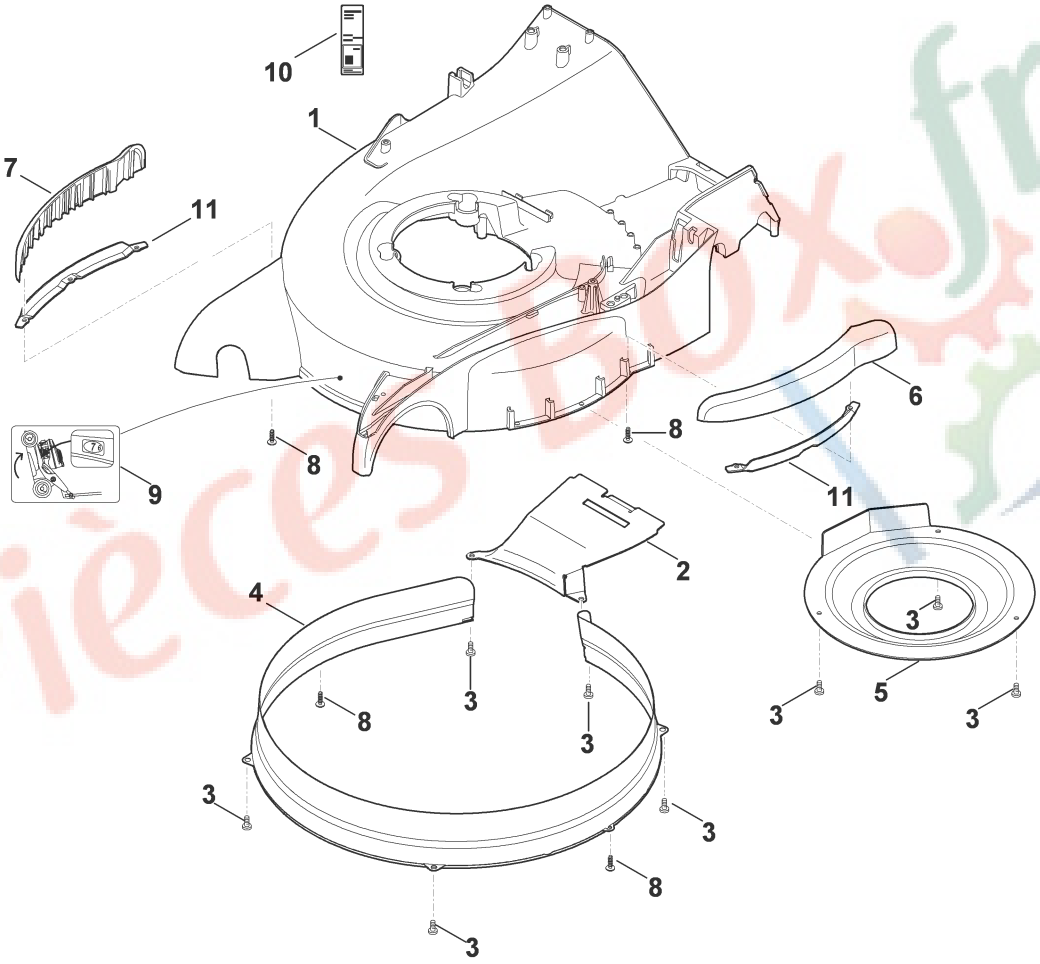

ET_ILL_1684

Illustration D | Gehäuse | Housing | Carter

Bild-Nr	Teile-Nummer	Stück	Benennung	Part name	Désignation
1	6375 701 1006	1	Gehäuse	Housing	Carter
2	6375 701 4500	1	Leitblech	Guiding plate	Tôle de canalisation
3	9039 488 0974	8	Schneidschraube M5x12	Self-tapping screw M5x12	Vis taraud M5x12
4	6375 701 4301	1	Einlage	Insert	Pièce intercalaire
5	6375 701 4100	1	Abstützung	Support	Support
6	6375 706 7300	1	Schutzleiste	Protection strip	Bouclier
7	6375 706 7305	1	Schutzleiste	Protection strip	Bouclier
8	9104 007 4270	6	Schneidschraube P5x16	Self-tapping screw P5x16	Vis taraud P5x16
9	6375 967 4430	1	Hinweisaufkleber	Instruction sticker	Autocollant d´indication
10	6375 967 0191	1	Typenschild MB 755.1 KS	Model plate MB755.1 KS	Plaque matricule MB 755.1 KS
11	6375 706 7310	2	Schutzleiste	Protection strip	Bouclier

Pièces Box.fr

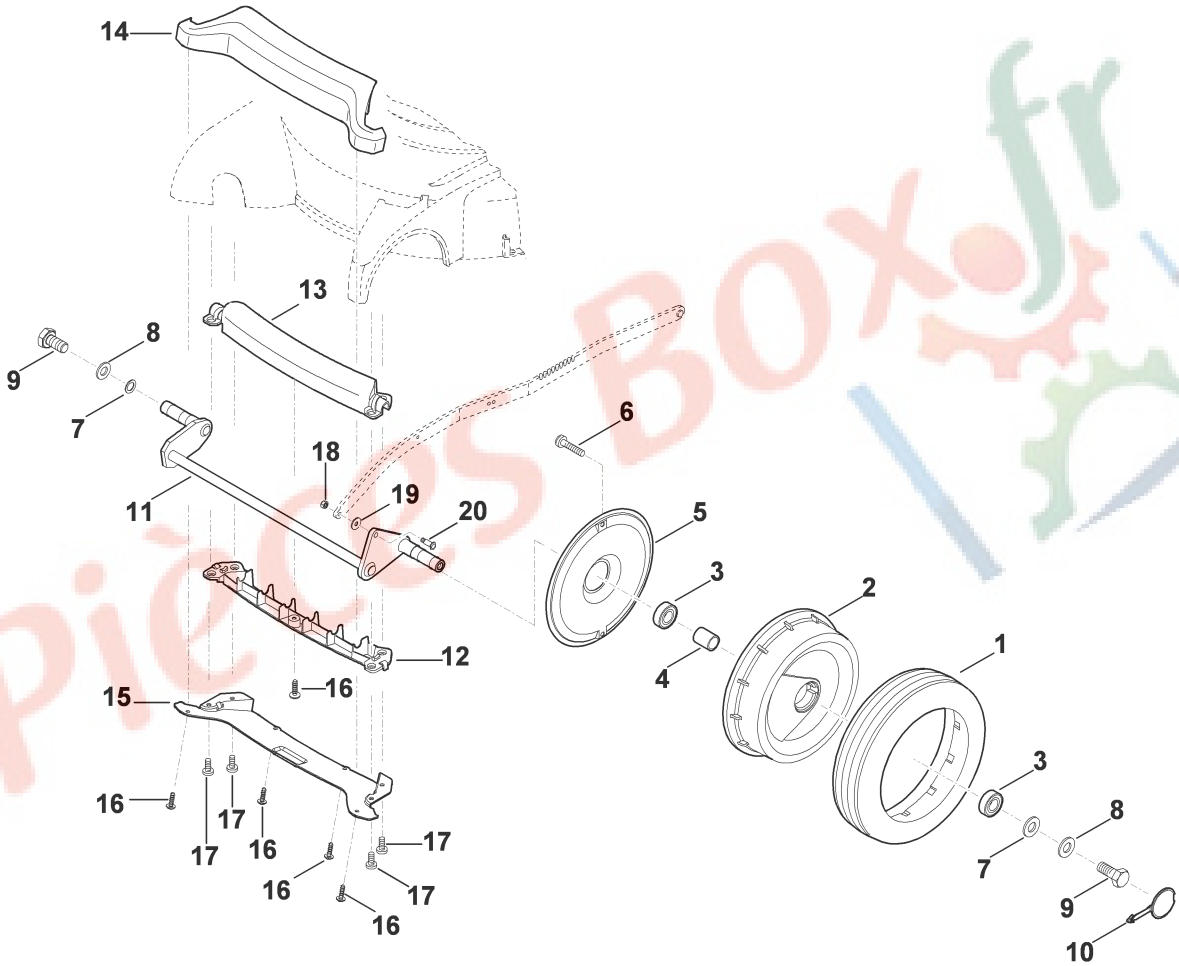

ET_ILL_1685

Illustration E Vorderachse Front axle Axe

Bild-Nr	Teile-Nummer	Stück	Benennung	Part name	Désignation
	6375 790 1900	1	Traggriff kpl. □ 12,13	Carrying handle assy. □ 12,13	Poignée cpl. □ 12,13
	6375 700 0420	2	Rad kpl. □ 1,2,3,4,5,6	Wheel assy. □ 1,2,3,4,5,6	Roue cpl. □ 1,2,3,4,5,6
1	6375 704 9510	2	Reifen	Tyre	Pneu
2		2	Felge einzeln kein Ersatzteil	Rim not available as separate item	Badage roue pas de pièce de rechange séparée
3	9503 003 5290	4	Kugellager 6002-2RS	Grooved ball bearing 6002-2RS	Roulement rainuré à billes 6002-2RS
4		2	Hülse einzeln kein Ersatzteil	Sleeve not available as separate item	Douille pas de pièce de rechange séparée
5	6395 704 3610	2	Abdeckung	Cover	Recouvrement
6	9039 488 0974	4	Schneidschraube M5x12	Self-tapping screw M5x12	Vis taraud M5x12
7	9291 020 0200	2	Scheibe 10,5	Washer 10,5	Rondelle 10,5
8	9460 624 4031	2	Sicherungsscheibe 10,5	E-clip 10.5	Circlips 10,5
9	9008 318 2360	2	Sechskantschraube M10x20	Hexagon head screw M10x20	Vis à six pans M10x20
10	6395 706 3410	2	Deckel	Cover	Couvercle
11	6375 700 2422	1	Achse □ 20	Axle □ 20	Axe □ 20
12		1	Traggriff unten einzeln kein Ersatzteil	Handle lower part not available as separate item	Poignee inférieur pas de pièce de rechange séparée
13		1	Traggriff oben einzeln kein Ersatzteil	Handle upper part not available as separate item	Poignee part haut pas de pièce de rechange séparée
14	6375 766 0200	1	Stoßstange	Bumper bar	Pare-chocs
15	6375 706 1100	1	Halteblech	Sheet metal holder	Support en tôle
16	9104 007 4270	5	Schneidschraube P5x16	Self-tapping screw P5x16	Vis taraud P5x16
17	9039 488 0974	4	Schneidschraube M5x12	Self-tapping screw M5x12	Vis taraud M5x12
18	9212 260 0705	1	Sechskantmutter M5	Hexagon nut M5	Ecrou à six pans M5
19	9307 021 0140	1	Scheibe 6,4	Washer 6,4	Rondelle 6,4
20	6375 703 8401	1	Bundbolzen	Collar bolt	Boulon à embase

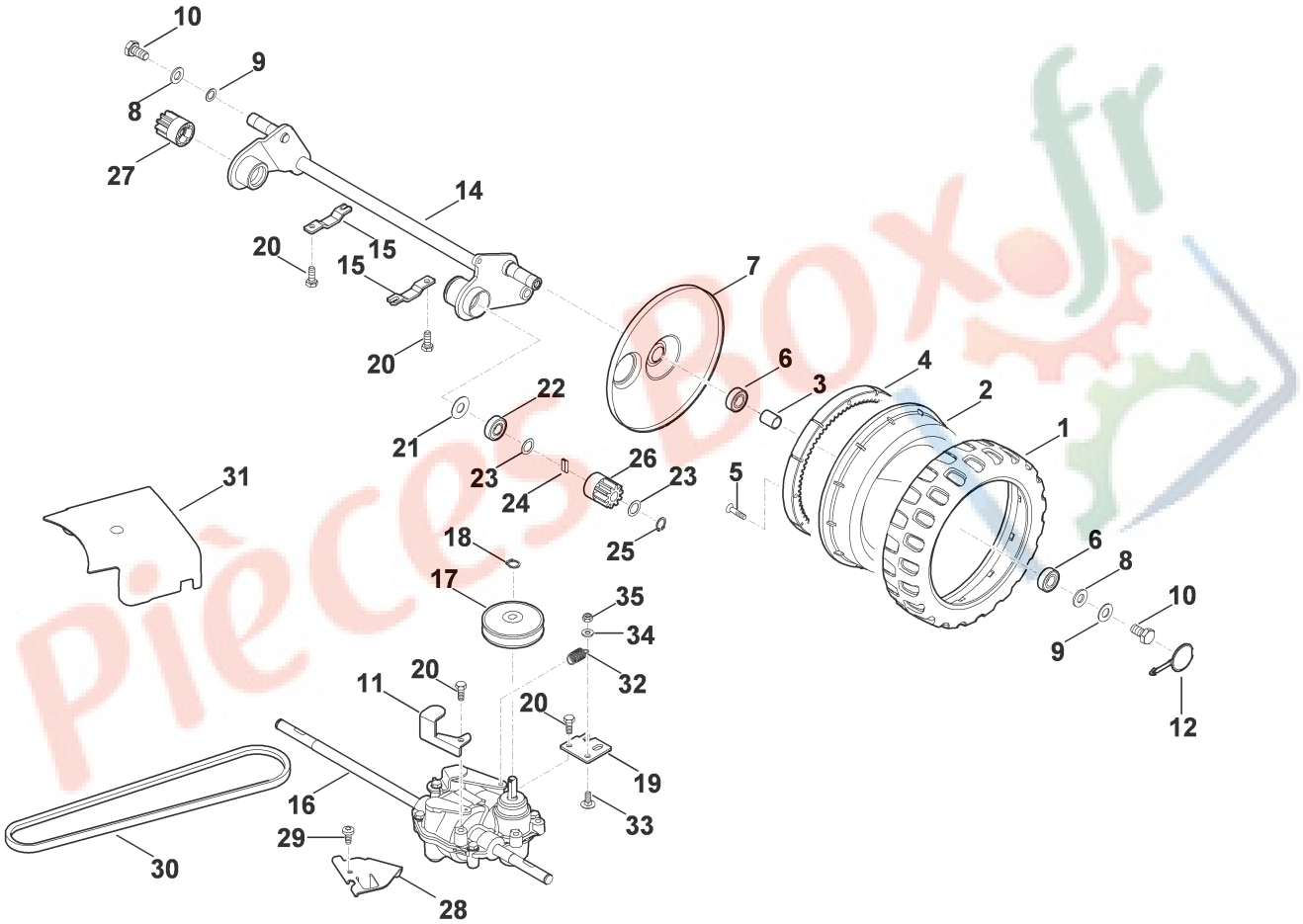
10
9
8
27
14
20
15
15
20
7
6
3
4
2
1
22
21
23
24
26
23
5
25
31
18
17
35
34
32
6
8
10
9
12
20
11
20
19
16
33
29
30
28

ET_ILL_1686

Illustration F | Hinterachse, Antrieb | Shaft, Drive | Axe, Entrainement

Bild-Nr	Teile-Nummer	Stück	Benennung	Part name	Désignation
	6375 700 0415	2	Rad kpl. □ 1,2,3,4,5,6	Wheel assy. □ 1,2,3,4,5,6	Roue cpl. □ 1,2,3,4,5,6
1	6375 704 9500	2	Reifen	Tyre	Pneu
2		2	Felge einzeln kein Ersatzteil	Rim not available as separate item	Badage roue pas de pièce de rechange séparée
3		2	Hülse einzeln kein Ersatzteil	Sleeve not available as separate item	Douille pas de pièce de rechange séparée
4	6375 764 1800	2	Zahnkranz	Ring gear	Couronne dentée
5	9075 478 4118	8	Zylinderschraube IS D5x16	Pan head screw IS D5x16	Vis cylindrique IS D5x16
6	9503 003 5290	4	Kugellager 6002-2RS	Grooved ball bearing 6002-2RS	Roulement rainuré à billes 6002-2RS
7	6375 704 3600	2	Abdeckung	Cover	Recouvrement
8	9460 624 4031	2	Sicherungsscheibe 10,5	E-clip 10.5	Circlips 10,5
9	9291 020 0200	2	Scheibe 10,5	Washer 10,5	Rondelle 10,5
10	9008 318 2360	2	Sechskantschraube M10x20	Hexagon head screw M10x20	Vis à six pans M10x20
11	6375 643 4000	1	Halteblech	Sheet metal holder	Support en tôle
12	6395 706 3410	2	Deckel	Cover	Couvercle
14	6375 700 2431	1	Achse	Axle	Axe
15	6375 763 2810	2	Achshalter	Axle guard	Crampon d'axe
16	6375 640 0100	1	Getriebe □ 17,18	Gear box □ 17,18	Transmission □ 17,18
17	6375 700 2500	1	Keilriemenscheibe kpl.	V-belt pulley assy.	Poulie à gorge cpl.
18	9455 621 0850	1	Sicherring 10x1	Circlip 10x1	Circlip 10x1
19	6375 704 2710	1	Halter	Support	Support
20	9039 488 0993	5	Schneidschraube M6x16	Self-tapping screw M6x16	Vis taraud M6x16
21	6103 704 7910	2	Schutzscheibe	Protection disk	Disque de protection
22	9503 003 5130	2	Kugellager 6001-2RS	Grooved ball bearing 6001-2RS	Roulement rainuré à billes 6001-2RS
23	9296 021 1609	4	Scheibe P12x18x0,5	Washer 12x18x0.5	Rondelle 12x18x0,5
24	6103 704 8300	2	Freilaufkeil	Freewheel key	Clavette de roue libre
25	9455 621 1130	2	Sicherring 12x1	Circlip 12x1	Circlip 12x1
26	6105 704 7410	1	Ritzel	Pinion	Pignon
27	6105 704 7400	1	Ritzel	Pinion	Pignon
28	6375 704 2700	1	Halter	Support	Support
29	9039 488 0974	1	Schneidschraube M5x12	Self-tapping screw M5x12	Vis taraud M5x12
30	6375 704 2110	1	Keilriemen	V-belt	Courroie trapézoïdale
31	6375 706 0740	1	Abdeckung	Cover	Recouvrement
32	6105 708 0800	1	Zugfeder	Tension spring	Ressort de tension
33	9027 318 1280	1	Flachrundschraube M6x16	Flat head screw M6x16	Vis à tête bombée M6x16
34	9291 020 0140	1	Scheibe 6,4	Washer 6,4	Rondelle 6,4
35	9212 260 0900	1	Sechskantmutter M6	Hexagon nut M6	Ecrou à six pans M6

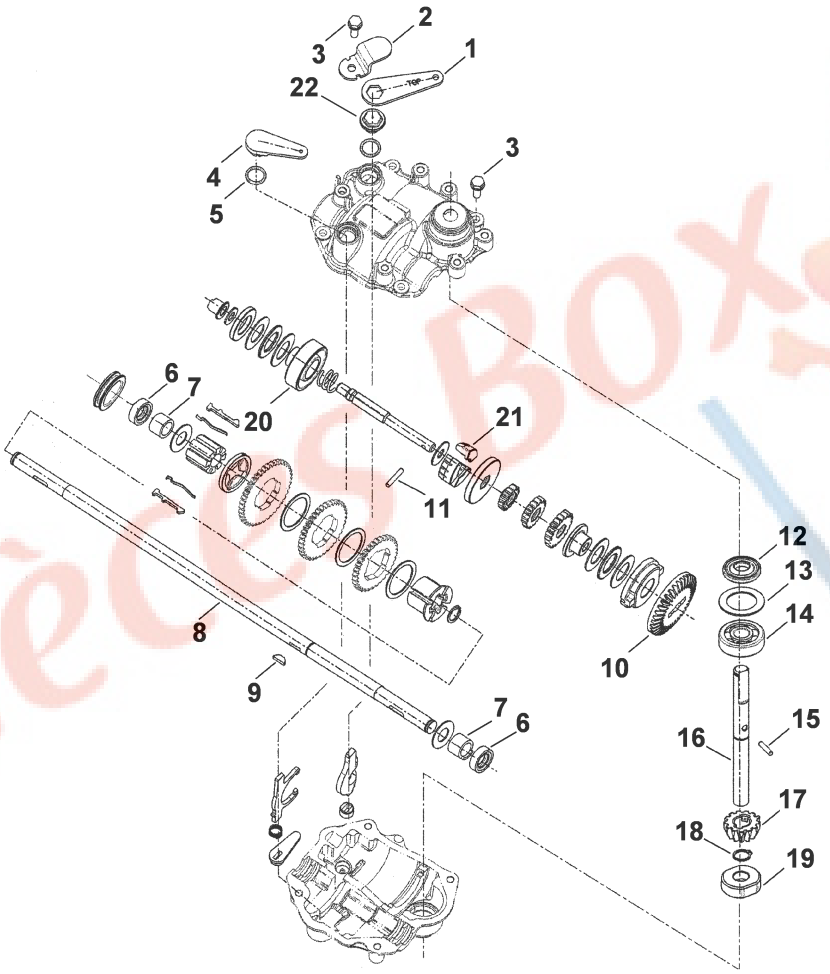

ET_ILL_1687

Illustration G | Getriebe | Gear box | Transmission

Bild-Nr	Teile-Nummer	Stück	Benennung	Part name	Désignation
	6105 007 1080	1	Dichtungssatz Tuff Torq TL3C □ 6,12	Set of gaskets Tuff Torq TL3C □ 6,12	Jeu de joints Tuff Torq TL3C □ 6,12
1	6105 160 5700	1	Kupplungshebel □ 22	Clutch lever □ 22	Levier d'embrayage □ 22
2	6105 643 2000	1	Druckhebel	Pressure lever	Levier de pression
3	6105 641 3500	5	Schraube M6x16	Screw M6x16	Vis M6x16
4	6105 643 3600	1	Schalthebel	Switch lever	Levier de commande
5	9645 945 1390	2	Runddichtring 14x2,5	O-ring 14x2.5	Joint torique 14x2,5
6		2	Dichtring einzeln kein Ersatzteil	Sealing ring not available as separate item	Anneau de joint pas de pièce de rechange séparée
7	6105 643 2510	2	Gleitlager	Plain bearing	Palier lisse
8	6375 642 2600	1	Welle	Shaft	Arbre
9	9482 435 9950	1	Scheibenfeder 0.5"x0,125"	Woodruff key 0.5"x0.125"	Clavette demi-lune 0.5"x0,125"
10	6105 642 1010	1	Tellerrad	Spur bevel gear	Couronne dentée
11	6105 643 0410	1	Stift 3,5x19,8	Cylindrical pin 3,5x19,8	Goupille cylindrique 3,5x19,8
12		1	Dichtring einzeln kein Ersatzteil	Sealing ring not available as separate item	Anneau de joint pas de pièce de rechange séparée
13	6105 643 1840	1	Scheibe 20x29,8x1,1	Washer 20x29,8x1,1	Rondelle 20x29,8x1,1
14	9503 003 0131	1	Kugellager 6200	Grooved ball bearing 6200	Roulement rainuré à billes 6200
15	6105 643 0400	1	Stift 3x13,8	Cylindrical pin 3x13,8	Goupille cylindrique 3x13,8
16	6105 642 2220	1	Antriebswelle	Drive shaft	Arbre d'entrainement
17	6105 642 0400	1	Antriebsritzel	Drive pinion	Pignon d'entraînement
18	9455 621 0850	1	Sicherring 10x1	Circlip 10x1	Circlip 10x1
19	6105 643 2530	1	Gleitlager	Plain bearing	Palier lisse
20	6105 162 0510	1	Kupplungstrommel	Clutch drum	Cloche d'embrayage
21	6105 162 0300	3	Kupplungsbacke	Clutch shoe	Mâchoire d'accouplement
22	6105 643 2200	1	Mitnehmerscheibe	Carrier washer	Disque d'entraînement

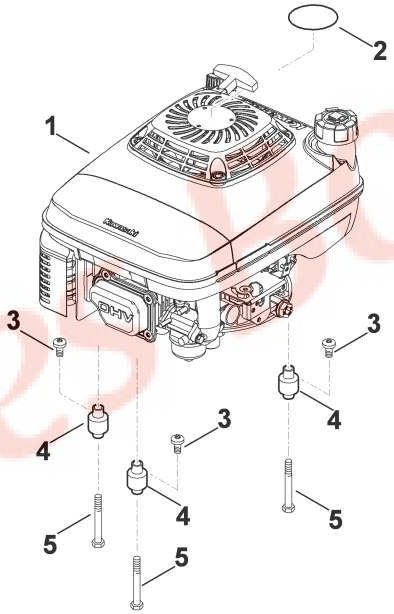

ET_ILL_1688

Illustration H Motor Engine Moteur

Bild-Nr	Teile-Nummer	Stück	Benennung	Part name	Désignation
1	6107 011 1850	1	KAWASAKI, Vier-Takt-Motor FJ180V	KAWASAKI, four-stroke-engine FJ180V	KAWASAKI, moteur-quatre-temps FJ180V
2	6375 967 3890	1	Typenbezeichnung MB 755 KS	Name plate MB 755 KS	Plaque matricule MB 755 KS
3	9039 488 1550	3	Schneidschraube M8x12	Self-tapping screw M8x12	Vis taraud M8x12
4	6375 007 1000	1	Satz Dämpfer □ 3	Silencer □ 3	Silencieux d'aspiration d'air □ 3
5	9039 488 1953	3	Schneidschraube 95x70/30	Self-tapping screw 95x70/30	Vis Parker 95x70/30

Pièces Box.fr

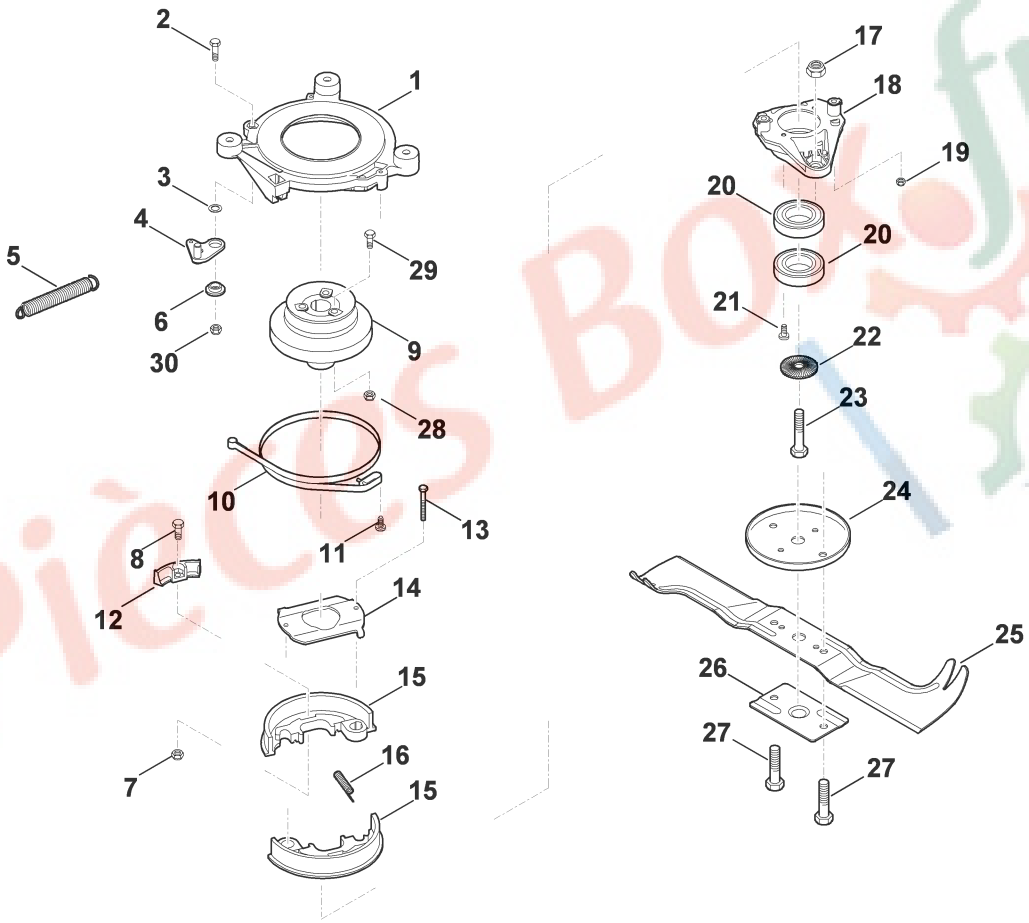
2
1
3
4
5
29
6
30
9
28
10
13
8
11
12
14
15
16
7
15
17
18
19
20
20
21
22
23
24
25
26
27
27

ET_ILL_1689

Illustration I | Messer, Messerkupplung | Blade, Blade dutch | Lame, Embrayage de lame

Bild-Nr	Teile-Nummer	Stück	Benennung	Part name	Désignation
	6107 007 1041	1	Reparatursatz □ 2-6,9-11,14-16,18,22,30	Repair kit □ 2-6,9-11,14-16,18,22,30	Kit de réparation □ 2-6,9-11,14-16,18,22,30
1	6107 162 3510	1	Kupplungsflansch	Coupling flange	Bride d'accouplement
2	9008 318 1320	1	Sechskantschraube M6x20	Hexagon head screw M6x20	Vis à six pans M6x20
3	9296 021 1569	1	Scheibe 10x16x0,5	Washer 10x16x0.5	Rondelle 10x16x0,5
4	6107 160 5000	1	Hebel	Lever	Levier
5	6107 162 7900	1	Zugfeder	Tension spring	Ressort de tension
6	6107 162 8200	1	Buchse	Bushing	Douille
7	9214 263 0900	2	Sichermutter M6	Lock nut M6	Ecrou de sécurité M6
8	9008 345 1280	2	Sechskantschraube M6x16	Hexagon head screw M6x16	Vis à six pans M6x16
9	6107 160 2900	1	Kupplungstrommel □ 28,29	Clutch drum □ 28,29	Cloche d'embrayage □ 28,29
10	6107 160 5400	1	Bremsband	Brake band	Collier de frein
11	9075 478 4117	1	Zylinderschraube IS D5x16	Pan head screw IS D5x16	Vis cylindrique IS D5x16
12	6107 007 1035	1	Satz Kupplungsbelag □ 7,8	Set clutch facing □ 7,8	Jeu de garniture d'embrayage □ 7,8
13	9007 319 1090	2	Sechskantschraube M5x40	Hexagon head screw M5x40	Vis à six pans M5x40
14	6107 162 2000	1	Anschlagblech	Stop plate	Tôle de butée
15	6107 007 1030	1	Satz Kupplungsbacken □ 12	Set Clutch shoe □ 12	Jeu de mâchoire d'accouplement □ 12
16	6107 162 7700	2	Druckfeder	Compression spring	Ressort de pression
17	9212 260 1300	2	Sechskantmutter M10	Hexagon nut M10	Ecrou à six pans M10
18	6107 160 2601	1	Aufnahme □ 13,17,19,20,21	Mounting device □ 13,17,19,20,21	Dispositif de fixation □ 13,17,19,20,21
19	9212 260 0705	2	Sechskantmutter M5	Hexagon nut M5	Ecrou à six pans M5
20	9503 003 5632	2	Kugellager 6006 2RSD EMQ	Grooved ball bearing 6006-2RSD EMQ	Roulement rainuré à billes 6006-2RSD EMQ
21	9039 488 0974	2	Schneidschraube M5x12	Self-tapping screw M5x12	Vis taraud M5x12
22	0000 702 6600	1	Spannscheibe	Washer	Rondelle
23	9007 319 9024	1	Sechskantschraube 3/8"x2 1/4" Verklebt (LOCTITE 243), 60 - 65 Nm	Hexagon head screw 3/8"x2 1/4" Glue on (LOCTITE 243), 60 - 65 Nm	Vis à six pans 3/8"x2 1/4" Coller (LOCTITE 243), 60 - 65 Nm
24	6375 702 6800	1	Anlaufscheibe	Thrust washer	Rondelle de butée
25	6375 702 0101	1	Messer	Blade	Couteau
26	6107 706 8215	1	Schutzblech	Guard plate	Tôle de protection
27	9008 313 2390	2	Sechskantschraube M10x25 45 - 55 Nm	Hexagon head screw M10x25 45 - 55 Nm	Vis à six pans M10x25 45 - 55 Nm
28	9214 263 0900	3	Sichermutter M6	Lock nut M6	Ecrou de sécurité M6
29	9008 345 1280	3	Sechskantschraube M6x16	Hexagon head screw M6x16	Vis à six pans M6x16
30	9214 263 0900	1	Sichermutter M6	Lock nut M6	Ecrou de sécurité M6

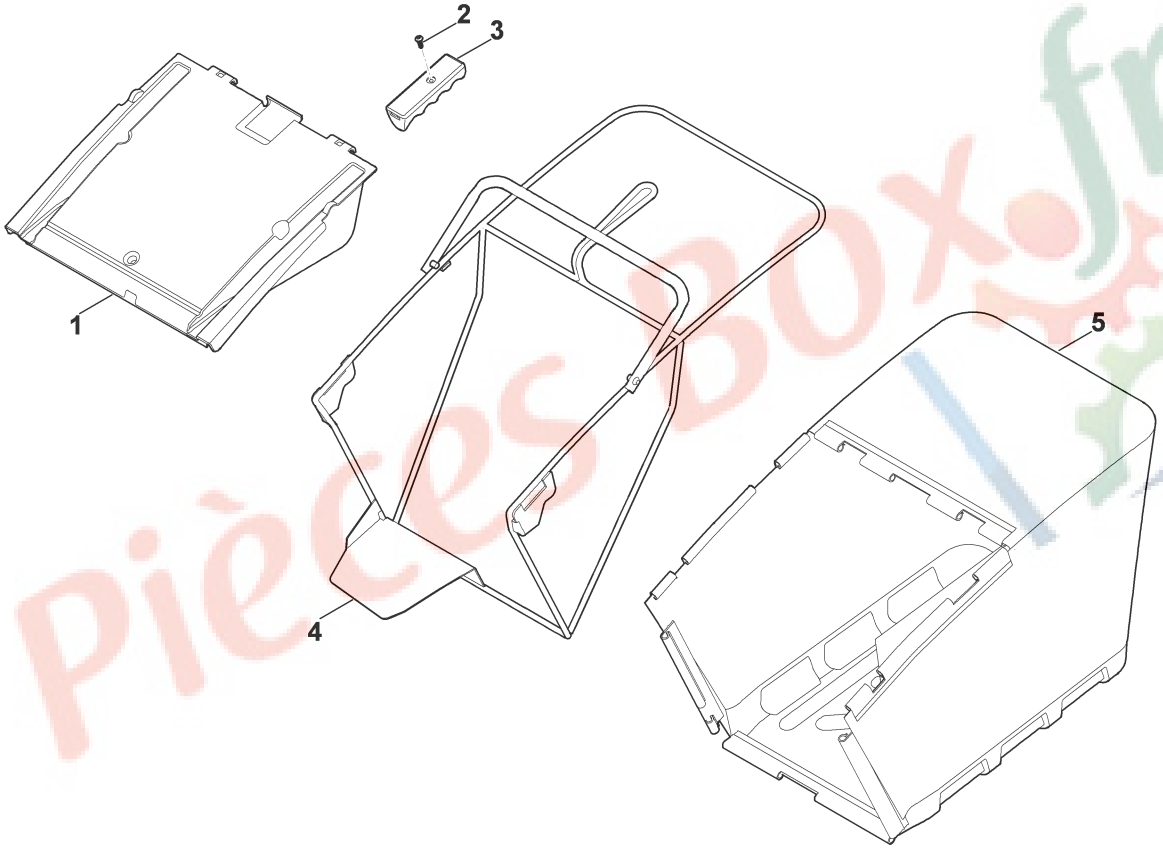

ET_ILL_1690

Illustration J | Grasfangkorb | Grass catcher bag | Bac de ramassage

Bild-Nr	Teile-Nummer	Stück	Benennung	Part name	Désignation
	6375 700 9600	1	Grasfangkorb kpl. □ 1-5	Grass catcher bag assy. □ 1-5	Bac de ramassage cpl. □ 1-5
1	6375 703 3500	1	Abdeckung	Cover	Recouvrement
2	6105 706 6800	1	Griffstück	Handle	Poignée
3	9104 007 4270	1	Schneidschraube P5x16	Self-tapping screw P5x16	Vis taraud P5x16
4	6375 700 3100	1	Rahmen	Frame	Châssis
5	6375 700 9700	1	Fangsack	Catcher bag	Sac de ramassage

Pièces Box.fr

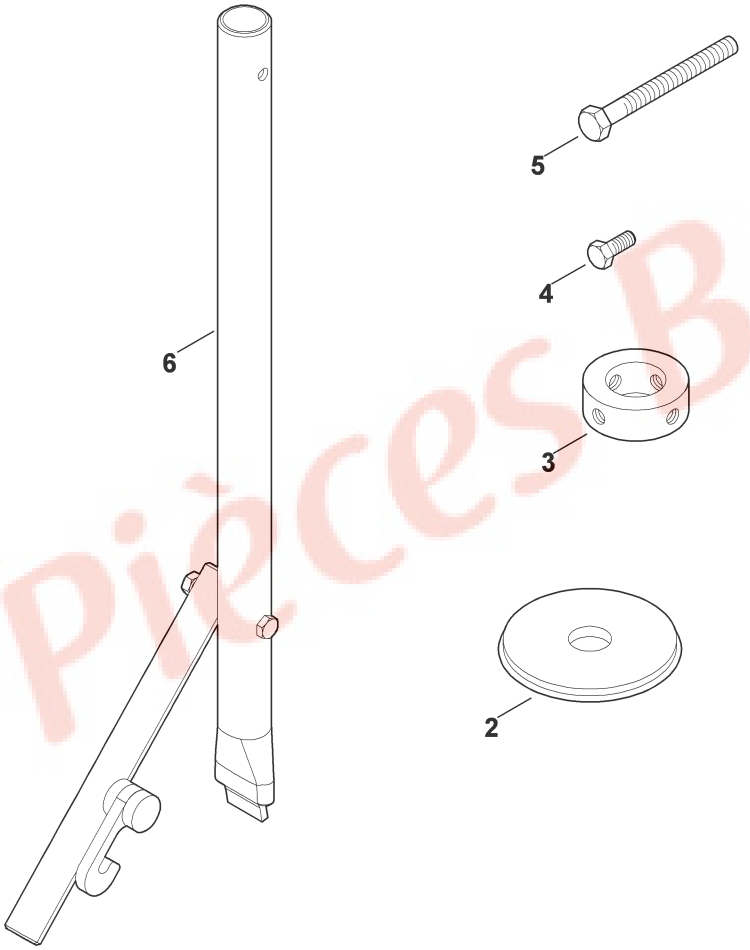

ET_ILL_1691

Illustration K Werkzeuge Tools Outils

Bild-Nr	Teile-Nummer	Stück	Benennung	Part name	Désignation
1	0812 190 1004	1	Zündkerzenschlüssel	Spark plug wrench	Clé à bougie
2	6107 893 4900	1	Montagewerkzeug	Installing tools	Outils de montage
3	0000 890 6500	1	Demontagewerkzeug □ 4,5	Uninstalling tools □ 4,5	Outils de demontage □ 4,5
4	9008 318 1800	4	Sechskantschraube M8x20	Hexagon head screw M8x20	Vis à six pans M8x20
5	9008 319 9067	1	Sechskantschraube 3/8"x85	Hexagon head screw 3/8"x85	Vis à six pans 3/8"x85
6	6375 890 8800	1	Sonderwerkzeug (Höhenverstellung)	Special tool (Height adjustment)	Outil speciaux (Réglage de hauteur)

Pièces Box.fr

Gedruckt auf chlorfrei gebleichtem Papier
Printed on chlorine-free paper
Imprimé sur papier blanchi sans chlore

© 2008 VIKING GmbH
A-6336 Langkampfen / Kufstein

DE Zeichenerklärung

□ = darin enthalten Bild-Nr.
* = Maschinen älterer Bauart
(A) = nicht abgebildet
(B) = nur Sonderzubehör
(C) = ab Werk nicht mehr lieferbar
(D) = einzeln kein Ersatzteil
(1,2 ...) = Ausführungsarten

EN Key to symbols

□ = including item No.
* = previous Models
(A) = not illustrated
(B) = option
(C) = no longer available ex factory
(D) = not available as seperate item
(1,2 ...) = versions available

FR Légende

□ = y compris fig. No.
* = machines d´ancienne construction
(A) = non illustré
(B) = uniquement accessoire optionnel
(C) = n´est plus livrable départ usine
(D) = pas de pièce de rechange séparée
(1,2 ...) = différentes exécutions

Pièces Box.fr